infrico.com

Infrico



Catálogo General 2024
General Catalogue 2024
Catalogue Général 2024



Válido para todo el catálogo:

Precios válidos salvo error tipográfico o cambio de tarifa /

Etiqueta energética disponible en las fichas técnicas de producto en nuestra web infrico.com /

Fotografías no contractuales /

Características técnicas y constructivas sujetas a variación sin previo aviso /

Los datos técnicos están sujetos a posibles variaciones que serán actualizadas periódicamente en las fichas técnicas del producto, disponibles en la web.

Valid for the entire product guide:

Prices valid except in the case of typographical error or change of price list /

Energy label available in the product data sheets on our website infrico.com /

Non contractual pictures /

We reserve the right to change specifications without prior notice /

The technical data are subject to possible variations that will be updated periodically in the technical data sheets of the product, which are available on the website.

Valable pour tout le catalogue:

Prix valables sauf en cas d'erreur typographique ou de changement de tarif.

Etiquette énergétique disponible dans les fiches produits sur notre site infrico.com /

Photos non contractuelles /

Les caractéristiques techniques et la conception peuvent être sujettes à modifications, sans préavis /

Les données techniques peuvent varier et seront actualisées dans les fiches techniques du produit, disponibles sur le site web.

Infrico S. L. 2024

+Info: **www.infrico.com**

GRUPO Infrico®



INFRICO nace en 1986 con un objetivo claro: generar las mejores soluciones de refrigeración adaptadas a las necesidades específicas de cada cliente. **Vanguardia tecnológica, calidad certificada y la excelencia de sus productos son las garantías** que avalan su compromiso de innovación y que la han posicionado como líderes absolutos en el sector del equipamiento del frío comercial.
La empresa ofrece una muy amplia gama de maquinaria que abarca todo lo relacionado con el frío para el sector **HORECA**, panadería, pastelería, heladería, catering y también **Supermarket**, mediante su línea específica, a través del frío. También el sector biomédico y de laboratorio con su prestigiosa línea **Infrico Medcare.**
Con clientes en todo el mundo y una gran cuota de mercado nacional, la compañía, que se encuentra en un continuo proceso de crecimiento y expansión, cuenta en la actualidad con más de quinientos empleados repartidos en 13 delegaciones en España y 16 en el extranjero. Además, en una firme apuesta por la estabilidad y el bienestar social, más del 90% de los trabajadores son empleados fijos.
Infrico posee el Certificado de **Origen Español Certificado** (O.E.C.) que acredita que sus productos son fabricados en España, convirtiéndose así en la primera compañía del sector que logra este sello en nuestro país, tras superar con éxito su exhaustivo proceso de auditoría.
Sus centros de producción ubicados en Lucena, en la provincia de Córdoba, son unas de las instalaciones industriales más modernas de España. Tres plantas, Infrico, Infrico Supermarket e Impafri, que cuentan con una superficie total de **160.000 metros cuadrados** destinados a producción, actividades logísticas y oficinas.

INFRICO was born in 1986 with a clear objective: to generate the best cooling solutions adapted to the specific needs of each client. **Technological vanguard, certified quality and the excellence of its products are the guarantees** to support its commitment to innovation and that have positioned it as absolute leaders in the commercial refrigeration equipment. The company offers a very wide range of machinery that covers everything related to cold for the **HORECA** sector, bakery, pastry, ice cream, catering and also **Supermarket**, through its specific line, thanks to cold. Also, the biomedical and laboratory sector, with its prestigious **Infrico Medcare** line.
It has customers around the world and a large share of the national market, the company, which is in a continuous process of growth and expansion, currently has more than five hundred employees spread across 13 delegations in Spain and 16 abroad. In addition, in a firm commitment to stability and social welfare, more than 90% of workers are permanent employees.
The company has **Spanish Origin Certificate** (S.O.C.) that certifies that its products are manufactured in Spain, thus becoming the first company in this sector in Spain to achieve this seal after successfully completing its exhaustive audit process.
The Production Centers are located in Lucena, in the province of Cordoba, they are one of the most modern industrial facilities in Spain. Three plants that have a total area of **160.000 square meters** for production, logistics activities and offices.

INFRICO est un fabricant espagnol leader dans la production d'équipement de réfrigération commerciale. **Technologie de pointe et qualité certifiée sont les garanties** sur lesquelles est fondé notre engagement d'innovation: élaborer les meilleures idées et solutions pour chacun de nos clients.
L'entreprise se situe parmi les entreprises leaders du secteur, avec une position très avantageuse par rapport à ses concurrents quant au volume de marché et à sa présence sur le territoire français.
Avec 13 délégations sur le territoire espagnol et 16 à l'étranger, Infrico répond aux besoins de ses clients de manière proche et en temps opportun, avec un système de production flexible et efficace.
Infrico dispose de trois centres de production, Infrico, Impafri et Infrico supermarket avec une superficie totale de **160.000 m2 dont 60.000 m2** dédiés à la fabrication.



INDICE
DEX
DEX

00 NOVEDADES
NEWS
NOUVELLES

01 ENFRIADORES
BOTTLE COOLERS
REFROIDISSEURS

02 MESAS
UNDERCOUNTERS
TABLES

03 ARMARIOS
REACH INS
ARMOIRES

04 ABATIDORES
BLAST CHILLERS
& FREEZERS
CELLULES DE
REFROIDISSEMENT

05 LÍNEA AMERICANA
AMERICAN LINE
LIGNE AMÉRICAINE

06 INFRICOOL





+Info: **www.infrico.com**

07 CAVAS & DRY AGING

08 VITRINAS EXPOSITORAS
DYSPLAY CASES
VITRINES DE PRÉSENTATION

09 MURALES
MULTIDECKS
VITRINES MURALES

10 SUPERMARKET

11 VITRINAS DE HELADERÍA-PASTELERÍA
PASTRY - GELATO DISPLAY CASES
VITRINES PÂTISSIÈRES

12 MAQUINARIA HOSTELERÍA
HORECA EQUIPMENT
NÉGOCE



Delegaciones / Delegations / Délégations

1 - Oficina Central / Main Office / Usine de fabrication

INFRICO S. L. Ctra. de Aguilar a A-318 por Moriles, Km 15,5 - A-3132
CP 14900 Lucena, Córdoba - España

+34 957 51 30 68
+34 957 59 11 83
info@infrico.com

1 - JEFE DE VENTAS
Luis Rivas Montalvo
650 43 65 87
luisrivas@infrico.com

2 - MADRID Y ZONA CENTRO
Javier López / Alberto Moreno / José Castellanos
682 68 21 25 / 627 75 22 38 / 666 41 92 41
91 684 60 96
91 684 61 06
delegacioncentro@infrico.com

3 - CATALUÑA-ANDORRA
Raúl Ballano / Mª. José Verdú / Nacho Garat
ITECNIC, S.L.
670 84 44 56 / 689 33 20 25 / 682 36 44 66
93 562 61 52
93 562 61 45
info@itecnic.com

4 - CANARIAS
Carlos Vega
DICAFRI, S.L.
674 88 30 40
928 70 10 87
928 70 10 85
comercial.dicafri@infrico.com

5 - SEVILLA, HUELVA Y CÁDIZ
José Manuel Romana
654 50 98 40
josemanueldibeca@hotmail.com

6 - CÓRDOBA, JAÉN, MÁLAGA CEUTA, MELILLA
Miguel Cantero
620 29 82 82
miguelcantero@infrico.com

7 - GRANADA, ALMERÍA Y MURCIA
Daniel Riquelme Cordero
659 85 04 15
danielriquelmecordero@hotmail.com

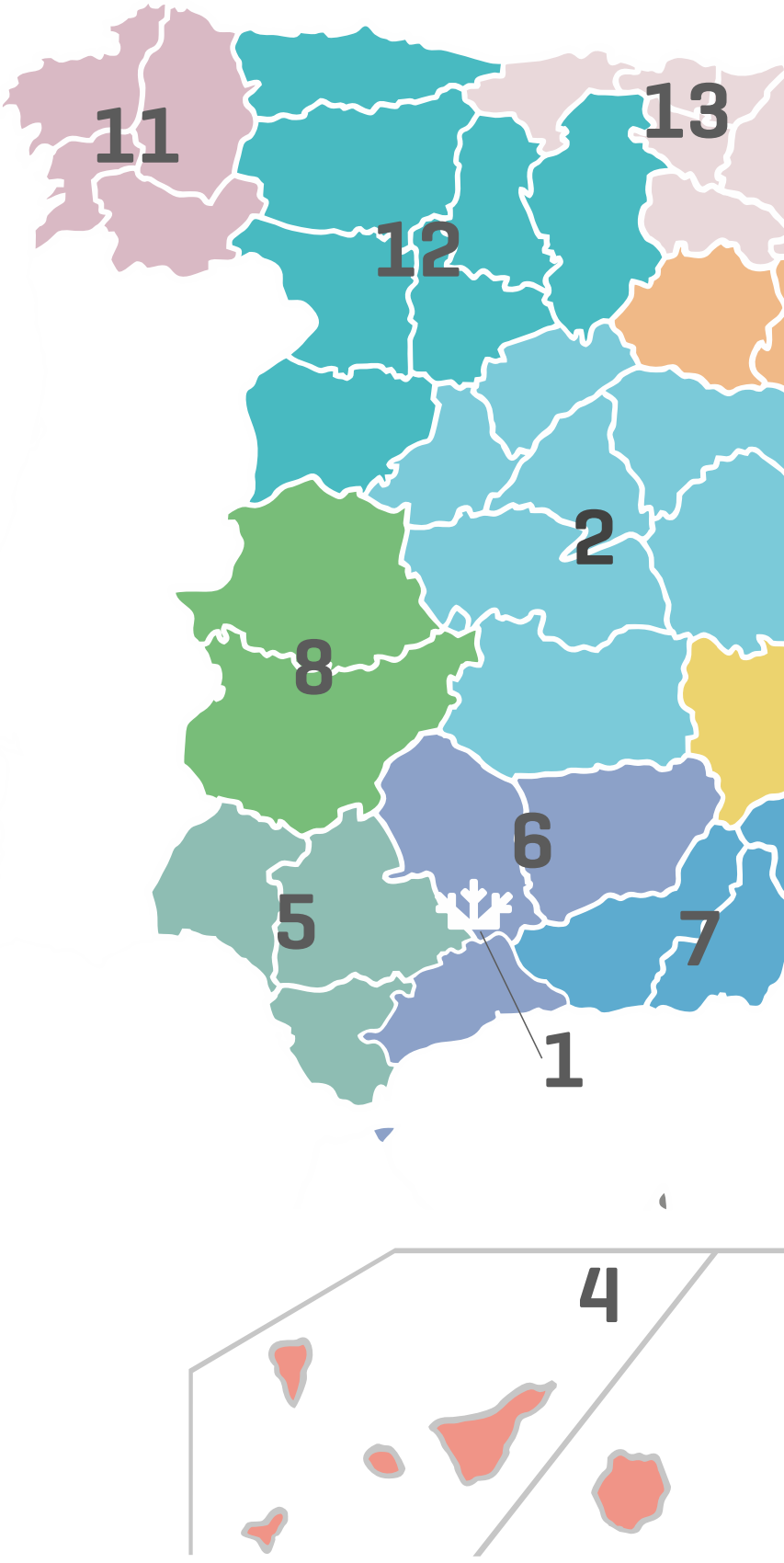

+Info: **www.infrico.com**

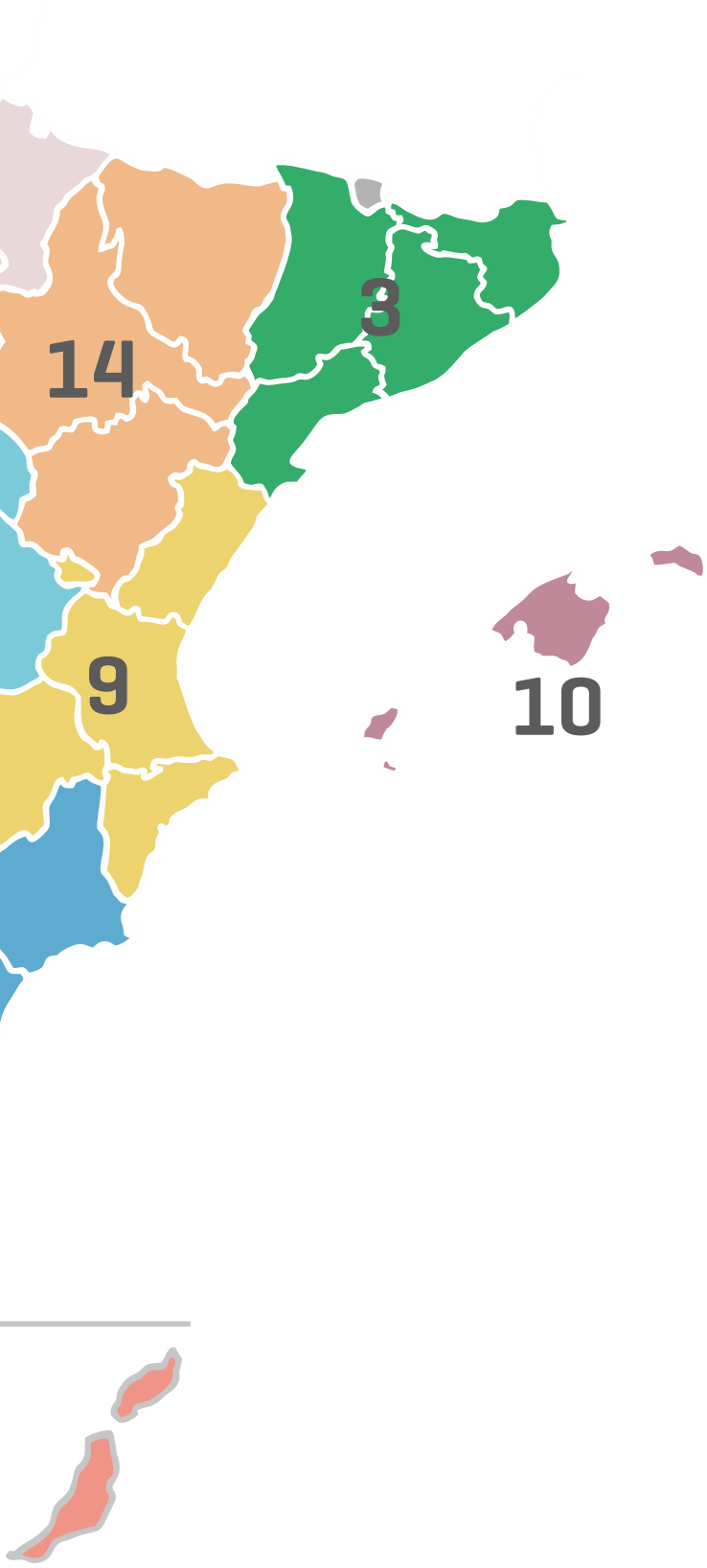

8 - EXTREMADURA
Manuel Pérez Guisado
670 03 23 56
924 45 61 91
manuel@representacionesmpg.com

9 - VALENCIA, ALICANTE, CASTELLÓN Y ALBACETE
Victoria Oliver / Elena Oliver
SILVINO OLIVER, S.L.
963 97 02 45
605 09 75 40
963 97 02 46
infricovalencia@silvinooliver.com

10 - BALEARES
Manuel Castro Baños
628 67 18 97
mcastro@infrico.com

11 - GALICIA
Juan José Espejo / Brais Espejo
609 85 01 55 / 691 11 72 35
escohostel@escohostel.com

12 - CASTILLA-LEÓN Y ASTURIAS
Paulino Canga González
609 66 52 54
670 59 49 86
paulo@delegadoastur.com

13 - PAÍS VASCO, NAVARRA, LA RIOJA Y CANTABRIA
Mikel Pérez De Viñaspre
650 25 56 34
mikelperez@infrico.com

14 - ARAGÓN
Adolfo Bueno
653 85 70 60
buenozaragoza@gmail.com

Infrico

PRESENTES EN EL MUNDO

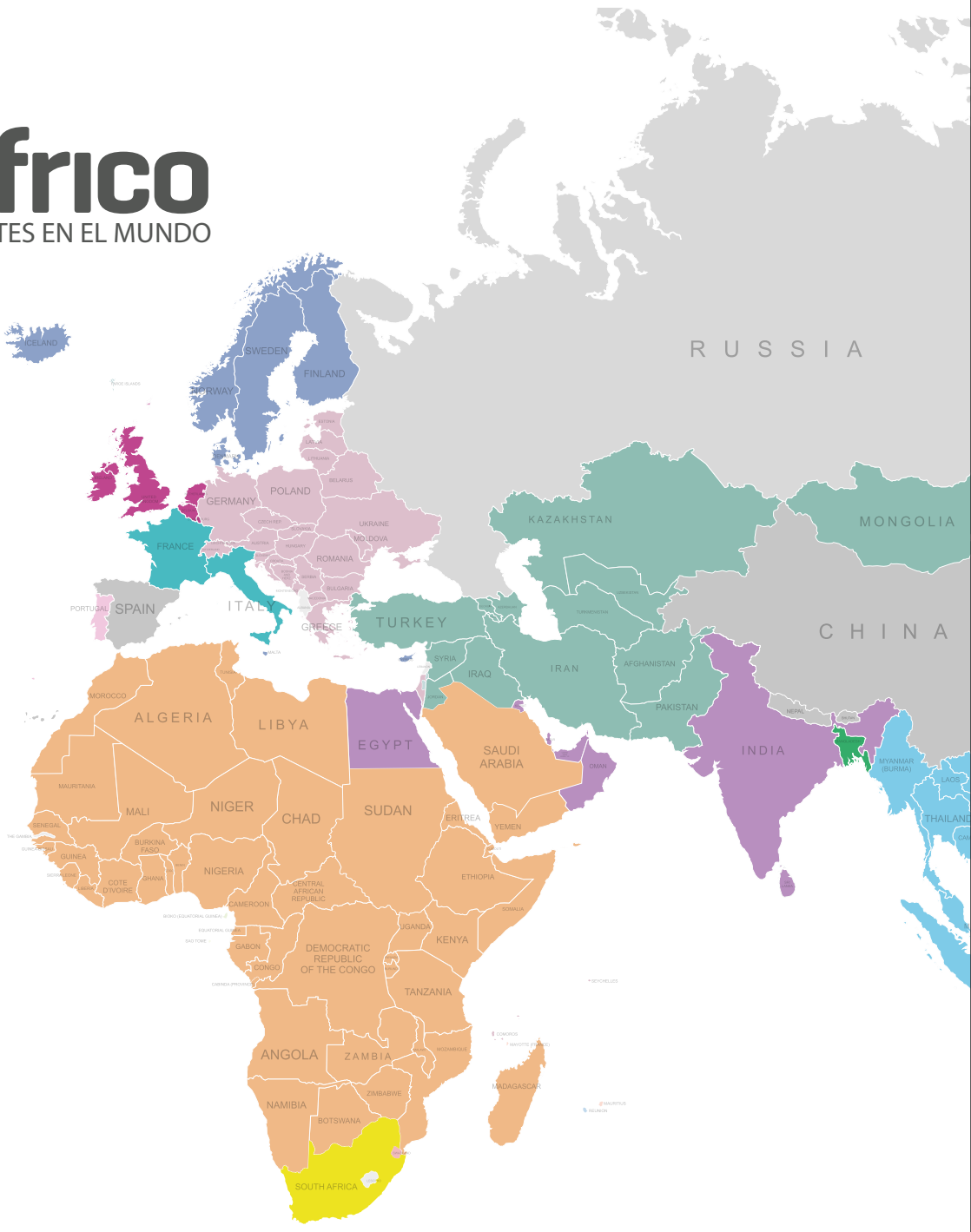

SALES MANAGER
Fran Ramón
+34 609 21 81 94
framon@infrico.com

INFRICO FRANCE / ITALY
Roberto Doval
+34 606 970 357
rdoval@infrico.com

IRELAND
Carlos Ortega
+34 669 65 99 01
cortega@infrico.com

PORTUGAL
Rui Vigo
Unipessoal Lda. Rui Vigo
+ 351 915 283 253
+ 351 309 955 122
rui.vigo@netcabo.pt

UK / BENELUX
Mark Botwright
+34 679 71 93 26
mark@infrico.com

NORTH EUROPE
Rafael Cañada
+34 630 44 79 29
rafael@infrico.com

CENTRAL / EAST EUROPE
Dragan Cerkez
+34 608 808 971
dragan@infrico.com

SUIZA / SWITZERLAND
Remzi Alili
Resan Enfrico Sàrl
+ 41 79 589 32 01
+ 41 21 671 70 70
resanenfrico@resanenfrico.ch

INFRICO MAROC / ÁFRICA / ARABIA SAUDI
Aziz Bouhartan
+ 212 661 107 372
+ 212 522 207 372
aziz.bouhartan@infrico.com

SOUTHAFRICA
Culinary
+27 0 11 701 2200
info@culinary.co.za

TURKEY / CENTRAL ASIA
Dogan Bademkiran
+ 90 545 583 6315
dogan@infrico.com

MIDDLE EAST / INDIA SUB / EGIPT
Sushil Hiranandani
+971528 496385
middle-east@infrico.com

ASIA-PACIFIC
Rafael Pérez
+34 620 000 938
rperez@infrico.com



NORTH AMERICA
Pedro Carvajal
+34 690 23 44 78
pcarvajal@infrico.com

INFRICO USA
Juan Pablo Esparragoza
1.855.340.4637
sales@infrico.com

USA
Carlos Ortega Doval
+34 669 65 99 01
cortega@infrico.com

CANADA
Axom Group
Eastern: Xavier Lavigne
+1 514 825 2966
xavier@axomgroup.ca
Western: Christiaan van den Hoven
+1 604 889 2966
chris@axomgroup.ca

MÉXICO
Francisco Pedroche
Sinergias
+33 3630 4547 / +33 3615 7926
ventas@sinergiasmx.com

LATINOAMÉRICA
Antonio Mendoza
+34 682 65 57 84
amendoza@infrico.com

REPÚBLICA DOMINICANA
Rafael Podadera
Parlyn International
+ 18097594424
rpodadera@parlyninternational.com

PUERTO RICO
Alexandre Vargas
Global Kitchen Solutions
+1 787 923 9365
alexandre@globalkitchensolutions.com

PANAMA
Juan Gabriel Martinez
+507 6676 8092
jmartinez@equipcopanama.com

COLOMBIA
Fernando Toro
+57 313 452 1306
ftoro@infrico.com

ECUADOR / PERÚ / BOLIVIA
Giovanni Pedrazzoli
+59 399 118 6962
gpedrazzoli@infrico.com

CHILE
Josué Meléndez
Comercial Maquinet
Tel.: +56 98199 3973
ventas@maquinet.cl

Délégations France

infrico.fr ZAC des Portes d L'Océane OUEST. 72650 SAINT SATURNIN (FRANCE)
02 43 42 00 33
02 43 42 28 07

Direction

Roberto Doval:
+34 606 97 03 57
rdoval@infrico.com

Direction Commerciale
Jerome Crespel
06 08 64 39 76
jerome@infrico.com

Direction Administrative
Sophia Choukri
06 58 04 33 15
sophia@infrico.com

Service Compatibilité et Facturation
Valerie Simon:
07 61 98 47 50
02 43 42 00 33
comptabilite@infrico.com

Service SAV
Stephane Vivet: Pièces détachées
02 53 49 17 23
pieces@infrico.com

Miguel Burgos: SAV
02 53 49 17 22
sav@infrico.com

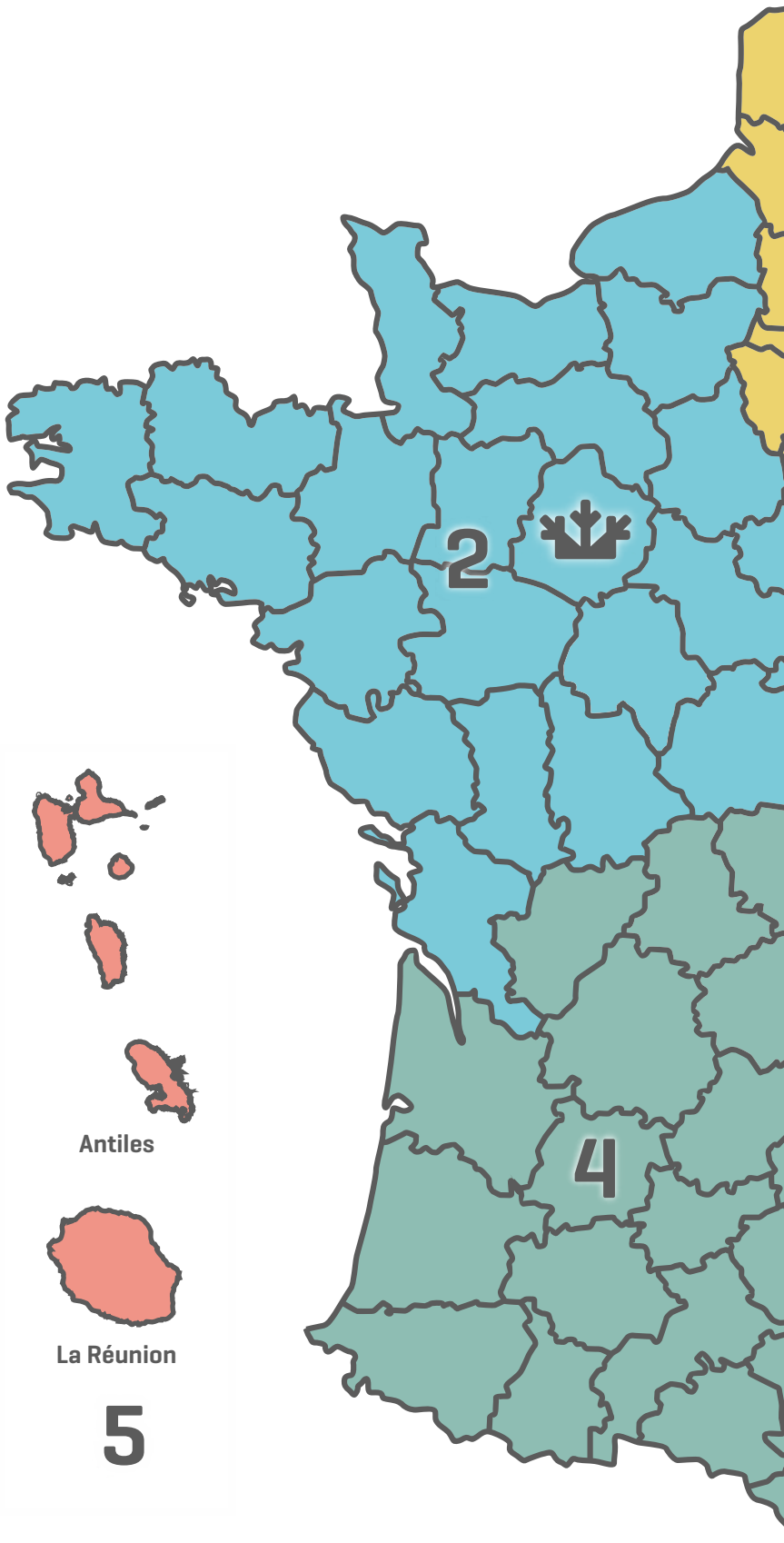

+Info: **www.infrico.com**

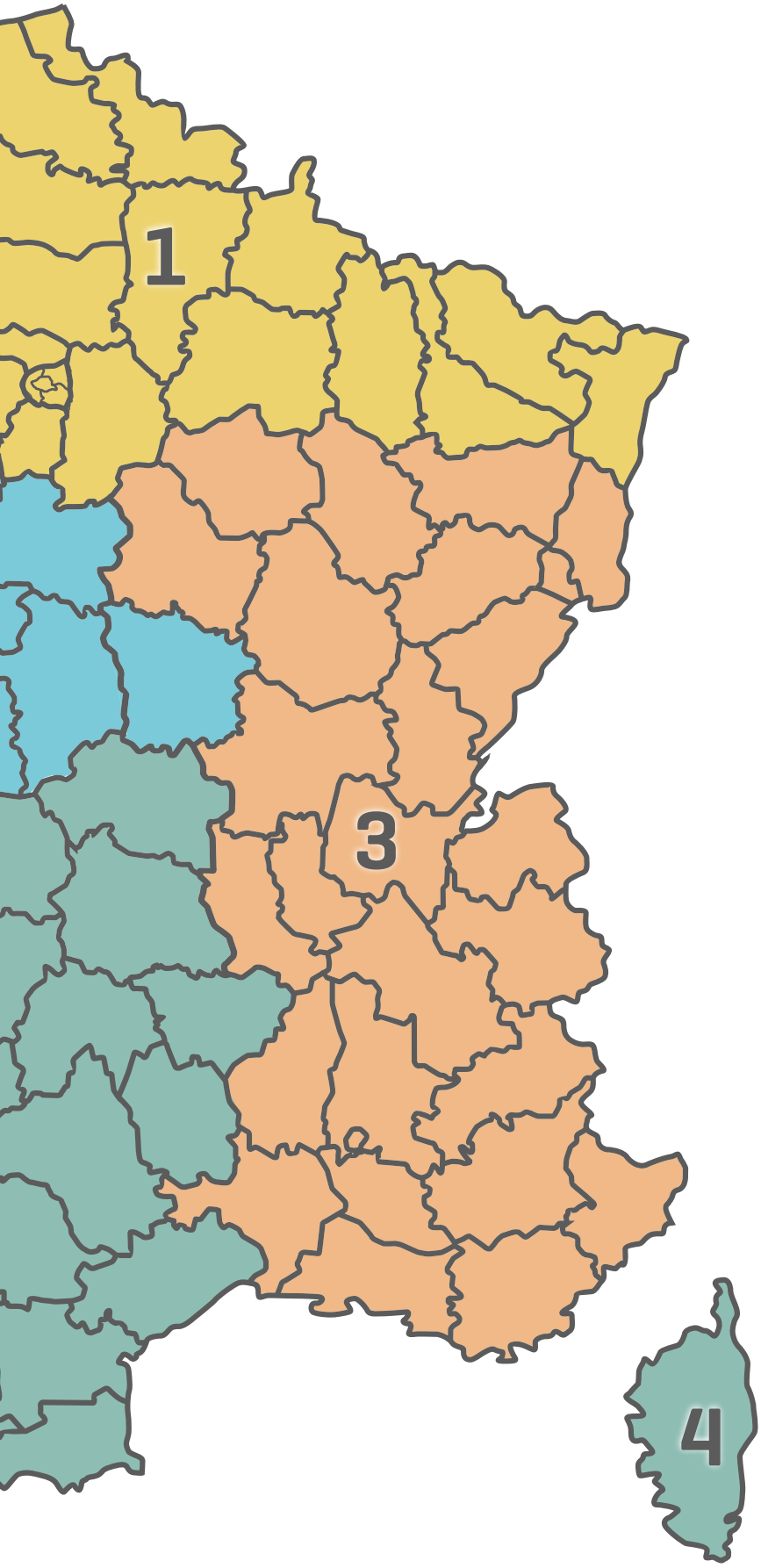

SECTEUR 1

Paris - Île de France
Nord - Est

Mickaël Diaz:
mickael@infrico.com
Tél: 06 07 23 00 97

SECTEUR 2

Nord-Ouest

Jerome Crespel:
jerome@infrico.com
Tél: 06 08 64 39 76

SECTEUR 3

Sud Est

Maxime Bernigaud
mbernigaud@infrico.com
Tél: 06 74 91 73 03

SECTEUR 4

Sud Ouest - Corse

Vincent Lecocq:
vincent@infrico.com
Tél: 07 72 77 49 65

OUTRE MER - 5

La Martinique, Guadeloupe, La Réunion, Mayotte, La Guyane, Nouvelle Calèdonie

Claire Brossier
commercial@infrico.com
Tél: 06 44 17 72 17

14 Delegaciones
14 Delegations
14 Délégations

21 Delegaciones
21 Delegations
21 Délégations

Más de 700 trabajadores
More than 700 employees
Plus de 700 employés

Certificado Origen Español
Spanish Origin Certificate
Certificat d'Origine Espagnol



160.000 m² dedicados a la fabricación de equipos de refrigeración comercial de última generación

160.000 m² dedicated to the manufacture of comercial refrigeration equipment of last generation

160.000 m² dédiés à la fabrication de produits de réfrigération commerciale de pointe




Infrico
CAVAS DRY AGED
by Infrico
infrico
Supermarket
impafri
by you
Infrico
medcare
friBuffet

Colaboramos / We colaborate / En collaboration avec

AEFYT
ASOCIACIÓN DE EMPRESAS DE FRÍO Y SUS TECNOLOGÍAS

afehc
asociación de fabricantes españoles exportadores de equipamientos para hostelería y colectividades

AFAR
ASOCIACIÓN DE FABRICANTES ANDALUCES DE REFRIGERACIÓN

MEMBER ASSOCIATION
EUROVENT
EUROPEAN INDUSTRY ASSOCIATION

FCSI®
FOODSERVICE CONSULTANTS SOCIETY INTERNATIONAL

NAFEM
North American Association of Food Equipment Manufactureres

+Info: www.infrico.com

Participamos en / We participate in / Nous sommes présents

Inditer

INTARCON

Responsabilidad Social Corporativa (RSC)
Corporate Social Responsability (CSR)
Responsabilité Sociale des Entreprises (RSC)

GRUPO Infrico®
· FUNDACIÓN ·

asociación española contra el cáncer

SOMOS UNA PYME AMIGA 2021

unicef

Ciudad de Lucena 2008

Patrocinador / Sponsor
Club Deportivo Lucena

Ferias y Exhibiciones / Fairs and Exhibitions / Salons et Expositions

Infrico está presente en las principales ferias internacionales del sector, donde año tras año presenta las novedades, diseños y avances tecnológicos de sus productos.

Infrico is present at the main international fairs of the sector, where year after year we present the novelties, designs and technological advances of our products.

Infrico est présent dans les principaux salons du secteur, durant lesquels années aprés années, sont présentées les nouveautés et dernières avancées techniques de ses produits.

host Milano

NATIONAL RESTAURANT ASSOCIATION

gulfhost

Sirha
Rendez-vous mondial restauration & hôtellerie

The NAFEM Show.

C&R
CLIMATIZACIÓN Y REFRIGERACIÓN

EuroShop

+Info: **www.infrico.com**



Novedades

New Products / Lancements

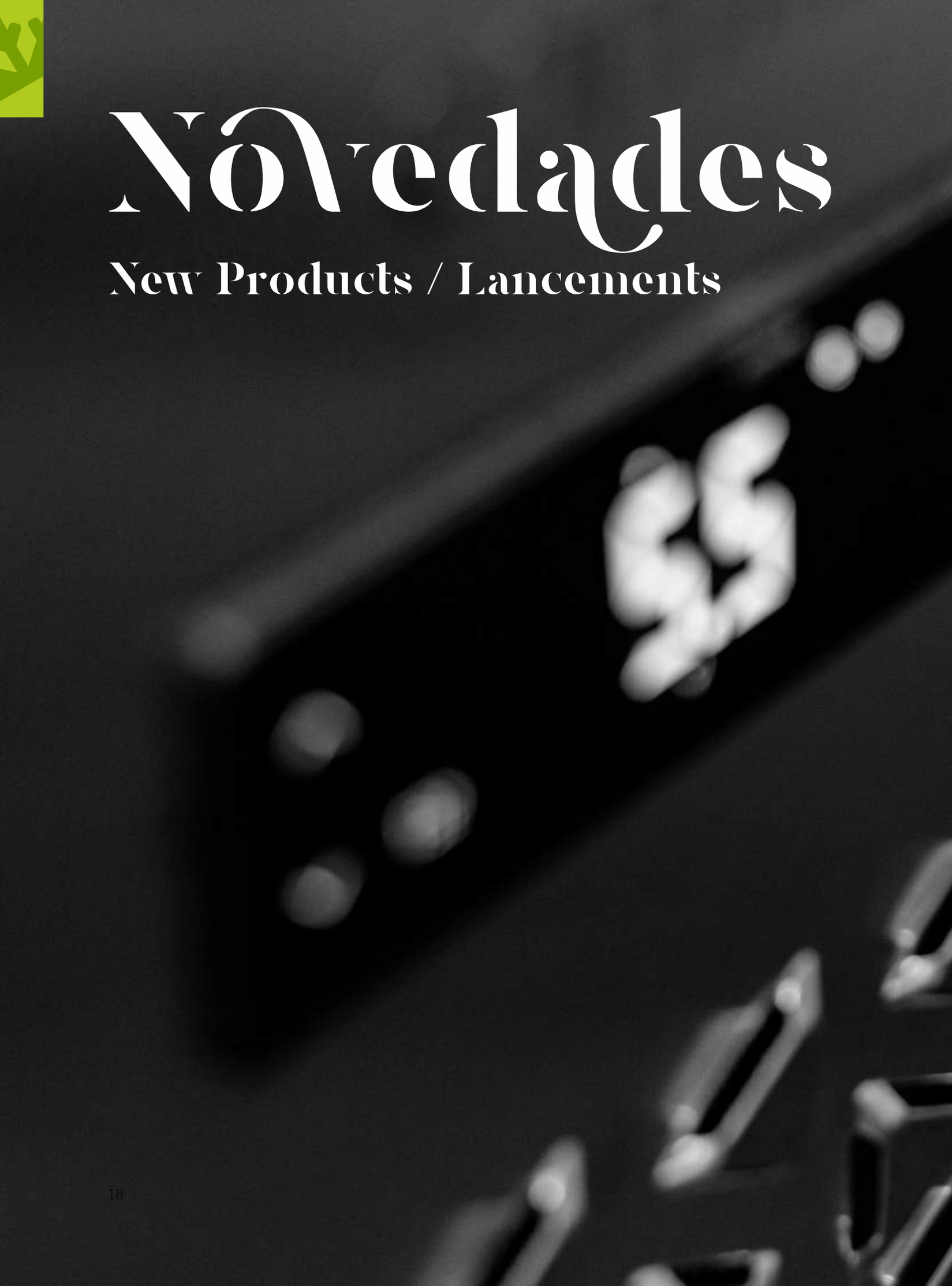

+Info: www.infrico.com



MINIMARKET
ERC50PH / BT



GN1/1 700
BMGN1470A

Clase energ.
Energy class
Classe Énerg.
A+
INVERTER



GN2/1
AGB701A



UC (American Line)
UC48PMT
UC27RCR

UC27P



MR (American Line)
MR67

MR41EN



MSG BT



NACIONAL 400/900L

AN401CR AN902CR



BarStation



iLine



MPG (American Line)
MPG1490



AC MDA / EVV
AC140MDAB EVV70



VISION
VCD10

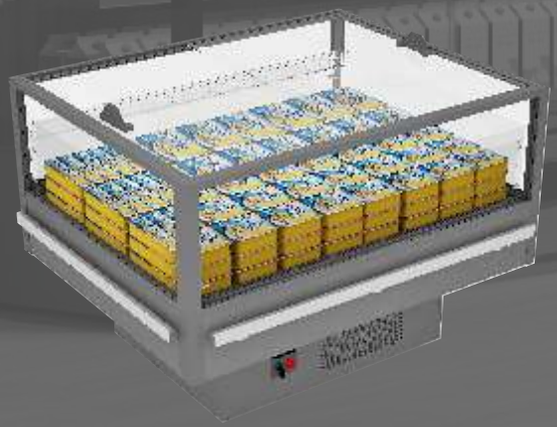

COMBI
AS25U



NOVEDADES
NEW PRODUCTS
LANCEMENTS

+Info: **www.infrico.com**

JULIET
VJU18P



EXPERIENCE
VEX18UCP



BIGGIE
VPG37



ÁMBAR
VBR9PC / VBR PSS / VBR PDS



Waterin

Sistema Waterloop R290 de Infrico

hasta -25%

Sistema eficiente, hasta el 25% de ahorro de energía.
Efficient systm with up to 25% energy saving.
Système efficace avec jusqu'à 25 % d'économies d'énergie.

-75%

75% reducción carga refrigerante.
75% refrigerant charge reduction.
Réduction de 75 % de la charge de refrigerant.

0€

Refrigerantes naturales SIN TASA.
Natural refrigerants WITHOUT CHARGE.
Réfrigérateurs naturels SANS TÂCHE.

Mínima carga refrigerante, aprox. 0.1kg/kw.
Minimum refrigerant load, aprox. 0.1kg/kw.
Charge minimale de refrigerant, avec environ 0,1 Kg/kw de réfrigération.

Flexibilidad de implantación.
Flexibility of implementation.
Flexibilité de mise en oeuvre.

Recuperación de calor en la instalación.
Heat recovery in the installation.
Récupération de chaleur dans l'installation.

Condensadores sin mantenimiento.
Maintenance-free condensers.
Condensateurs de maintenance.

Posible eliminación de la sala de máquinas.
Possible elimination of the machine room.
Élimination possible, dans de nombreux cas, de la salle des machines.

Eliminación de riesgos típicos de inst. centralizadas.
Elimination of the typical risks of central. installations.
Élimination des risques typiques des installations centralisées.

Menor riesgo de fugas.
Reduced risk of leakage.
Moins de risques de fuites.

FHC ICE CUBE

FHIKU26AHC



FHDSS42A/W



CONGELADOR/FREEZER/CONGÉLATEURS -70°C

UL100



VISION
EHCV2000VSC



400L
RV400SD



FS400GD



HT
HT2021



SALAMANDRA
ULTRA-RÁPIDA CONTACT /
ULTRARAPID CONTACT /
ULTRA-RAPIDE CONTACT



Enfriadores

Bootle Cooler / Refroidisseur de bouteilles




Infrico

Serie / Series / Série
EFP



EFP EG
EFP II 32-33

Serie / Series / Série
EBC



EB II 34-35

Serie / Series / Série
ERV (850/920)



ERV SH
ERV II SH
ERV PP
ERV
ERV C 36-39

Serie / Series / Série
ERV inox



ERV II
ERV PP II 40-41

Serie / Series / Série
ERV / ERC



ERV
ERC
ERC B 42-43

Serie / Series / Série
MINIMARKET

NEW



ERC PH
ERC PH BT 44-45

Serie / Series / Série
NEC



NEC RV
NEC FS
NEC FV 46-47

Serie / Series / Série
SUPERCOOLER



SPC
SPC B 48-49

Serie / Series / Série
ESC / TA



ESC
ESC CR
TA II 50-51

+Info: www.infrico.com



1. Enfriadores
Bottle coolers / Refroidisseurs de bouteilles

1

Iluminación / Lighting / Éclairage

Incorporación de iluminación LED, llegando a reducir el consumo energético entre un 80% y 90%, respecto a una bombilla tradicional.
RGB opcional.

LED lighting incorporated, reducing energetic consumption between 80% and 90% respect to a traditional ligth bulb.
RGB optional.

Éclairage LED, réduisant la consommation énergétique entre 80% et 90%, par rapport à une ampoule traditionnelle.
RGB optionnel.



Cabezal iluminado opcional.

Option Canopy.

Canopy en option.







Doble acristalamiento templado, bajo emisivo con carga de Argón (4-27-4).

Double tempered glass, low-e with argon charge (4-27-4).

Triple vitrage et verre trempé (4-12-3-12-4).



Nuevo Co
intuitivo I

New Digit
intuitive-

Nouveau
intuitif IP

Válido para todo el catálogo / Valid for the entire product guide / Valable pour tout le catalogue.
Fotografías no contractuales / Non contractual pictures / Photos non contractuelles.
Características técnicas y constructivas sujetas a variación sin previo aviso / We reserve the right to change specifications without prior notice / Les caractéristiques techniques et la conception peuvent être sujettes à des modifications, sans préavis.

+Info: **www.infrico.com**



ntrolador digital táctil e
P 65.

al control easy and
touch screen IP65 protection.

Contrôleur digital tactile e
65.



Nuevo Controlador digital táctil e intuitivo IP 65.

New Digital control easy and intuitive-touch screen IP65 protection.

Nouveau Contrôleur digital tactile e intuitif IP 65.



Los datos técnicos están sujetos a posibles variaciones que serán actualizadas periódicamente en las fichas técnicas del producto, disponibles en la web /
The technical data are subject to possible variations that will be updated periodically in the technical data sheets of the product, which are available on the website /
Les données techniques peuvent varier et seront actualisées dans les fiches techniques du produit, disponibles sur le site web.

Refrigerador de botellas / Chest bottle cooler / Refroidisseur de bouteilles

MODELO MODELE MODÈLE	 **EFP 1000 EG**	 **EFP 1500 EG**	 **EFP 2000 EG**	 **EFP 1000 II**	 **EFP 1500 II**	 **EFP 2000 II**
Precio Price Prix						
Medidas Measures (mm) Mesures	1004 x 550 x 880 mm.	1479 x 550 x 880 mm.	1954 x 550 x 880 mm.	1004 x 550 x 880 mm.	1479 x 550 x 880 mm.	1954 x 550 x 880 mm.
Temperatura Temperature (°C) Température	**+3°C/+6°C**					
Clase Climática Climatic class (°C) Classe climatique	4 / 38°C					
Tensión/Frecuencia Electrical data Tension électrique	230V/1ph/50Hz					
Controlador Controller Régulateur	Termostático / Thermostatic / Thermostatique					
Material Material (EXT/INT) Matériel	Exterior plastificado blanco / Encimera INOX AISI 304 Exterior prepainted / INOX AISI 304 worktop Extérieur plastifié blanc / Dessus INOX AISI 304			Encimera INOX AISI 304 / Interior-Exterior AISI 430 INOX AISI 304 Worktop / AISI 430 Interior-Exterior Dessus INOX AISI 304 / Intérieur-Extérieur AISI 430		
Espesor Thickness (mm) Épaisseur	40					
Aislamiento Isolation (mm) Isolation	40kg/m^3 / Free CFC's / Zero ODP-GWP					
Capacidad Capacity (L) Capacité	200	305	415	200	305	415
Puertas Doors Portes	2	3	4	2	3	4
Nº separadores N° dividers N° séparateurs	1	2	3	1	2	3
Sistema de frío Cooling System Système de froid	Condensación Forzado / Forced air condensation / Condensation Ventilé Evaporador estático / Static evaporator / Évaporateur statique					
Desescarche Defrost Dégrivrage	-					
Expansión Expansion Expansion	Capilar / Capillary / Capillaire					
Potencia Power (W) Puissance	122	180	180	122	180	180
Potencia frig. Cooling capacity (W A -10°C) Puissance Frig.	169	370	370	169	370	370
Consumo Consumption (kWh/24h) Consommation	-					
Clase energética Energy class Classe Énerg.	-					
Refrigerante Refrigerant Gaz	**R-600a**	**R-290**		**R-600a**	**R-290**	
Opcional Optional Options	Separador / Divider / Séparateur (504X26) 115V/1 ph/60 Hz 230V/1 ph/60 Hz					

Válido para todo el catálogo / Valid for the entire product guide / Valable pour tout le catalogue:
Fotografías no contractuales / Non contractual pictures / Photos non contractuelles.
Características técnicas y constructivas sujetas a variación sin previo aviso / We reserve the right to change specifications without prior notice / Les caractéristiques techniques et la conception peuvent être sujettes à des modifications, sans préavis.

Serie / Series / Série **EFP**

+Info: **www.infrico.com**

EFP 2000 EG



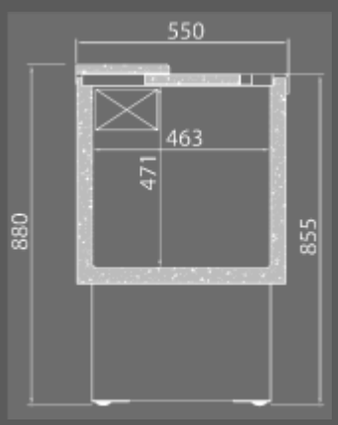



EFP 1000 II



EFP 1500 EG

Los datos técnicos están sujetos a posibles variaciones que serán actualizadas periódicamente en las fichas técnicas del producto, disponibles en la web /
The technical data are subject to possible variations that will be updated periodically in the technical data sheets of the product, which are available on the website /
Les données techniques peuvent varier et seront actualisées dans les fiches techniques du produit, disponibles sur le site web.

Refrigerador de botellas / Chest bottle cooler / Refroidisseur de bouteilles (EB)

Refrigerador de botellas con cajones / Chest bottle cooler with drawers / Refroidisseur de bouteilles avec tiroirs (EBC)

MODELO / MODELE / MODÈLE	 EB 1000 II	 EB 1500 II	 EB 2000 II	 EB 2500 II	 EBC 1000 II	 EBC 1500 II	 EBC 2000 II
Precio Price Prix							
Medidas Measures [mm] Mesures	1004 x 550 x 865 mm.	1479 x 550 x 865 mm.	1954 x 550 x 865 mm.	2429 x 550 x 865 mm.	1004 x 550 x 865 mm.	1479 x 550 x 865 mm.	1954 x 550 x 865 mm.
Temperatura Temperature (°C) Température	**+3°C/+6°C**						
Clase Climática Climatic class (°C) Classe climatique	4 / 38°C						
Tensión/Frecuencia Electrical data Tension électrique	230V/1ph/50Hz						
Controlador Controller Régulateur	-						
Material Material (EXT/INT) Matériel	Encimera INOX AISI 304 / Interior-Exterior AISI 430 INOX AISI 304 Worktop / AISI 430 Interior-Exterior Dessus INOX AISI 304 / Interior-Extérieur AISI 430						
Espesor Thickness (mm) Épaisseur	40						
Aislamiento Isolation (mm) Isolation	40kg/m^3 / Free CFC's / Zero ODP-GWP						
Capacidad Capacity (L) Capacité	265	445	620	800	265	445	620
Puertas Doors Portes	2	3	4	5	2	3	4
Nº Separadores Nº Dividers Nº Séparateur	1	2	3	4	1	2	3
Sistema de frío Cooling System Système de froid	Forzado / Forced air / Ventilé Evaporador estático / Static evaporator / Évaporateur statique						
Desescarche Defrost Dégrivrage	-						
Expansión Expansion Expansion	Capilar / Capillary / Capillaire						
Potencia Power (W) Puissance	122	180	180	355	122	180	180
Potencia frig. Cooling capacity (W A -10°C) Puissance Frig.	169	370	370	690	169	343	343
Consumo Consumption (kWh/24h) Consommation	-						
Clase energética Energy class Classe Énerg.	-						
Refrigerante Refrigerant Gaz	**R-600a**	**R-290**			**R-600a**	**R-290**	
Opcional Optional Options	Separador / Divider / Séparateur (504X32)						
	115V/1 ph/60 Hz 230V/1 ph/60 Hz						

Válido para todo el catálogo / Valid for the entire product guide / Valable pour tout le catalogue:
Fotografías no contractuales / Non contractual pictures / Photos non contractuelles.
Características técnicas y constructivas sujetas a variación sin previo aviso / We reserve the right to change specifications without prior notice / Les caractéristiques techniques et la conception peuvent être sujettes à des modifications, sans préavis.

Serie / Series / Série **EB / EBC**

+Info: **www.infrico.com**

EBC 2000 II



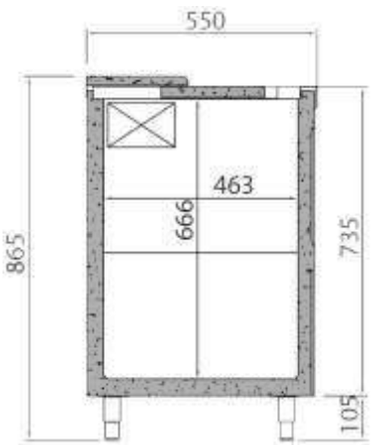

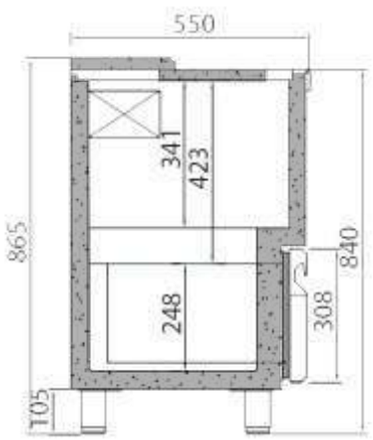



EB 1000 II





EBC 1000 II

Los datos técnicos están sujetos a posibles variaciones que serán actualizadas periódicamente en las fichas técnicas del producto, disponibles en la web /
The technical data are subject to possible variations that will be updated periodically in the technical data sheets of the product, which are available on the website /
Les données techniques peuvent varier et seront actualisées dans les fiches techniques du produit, disponibles sur le site web.

Expositor refrigerado horizontal altura 850mm /
Back-Bar 850mm height /
Arrière bar horizontal hauteur 850mm

MODELO MODELE MODÈLE	 ERV 15 SH	 ERV 25 SH	 ERV 35 SH	 ERV 15 II SH	 ERV 25 II SH	 ERV 35 II SH
Precio Price Prix						
Medidas Measures (mm) Mesures	600 x 510 x 850 mm.	900 x 510 x 850 mm.	1350 x 510 x 850 mm.	600 x 510 x 850 mm.	900 x 510 x 850 mm.	1350 x 510 x 850 mm.
Temperatura Temperature (°C) Température	**+4°C/+12°C**					
Clase Climática Climatic class (°C) Classe climatique	4 / 38°C					
Tensión/Frecuencia Electrical data Tension électrique	230V/1ph/50Hz					
Controlador Controller Régulateur	Digital / Digital / Électronique IP65					
Material Material (EXT/INT) Matériel	Exterior acero plastificado negro / Interior acero plastificado gris Black plastic coated steel exterior / Grey plastic coated steel interior Extérieur acier plastifié noir / Intérieur acier plastifié gris			Interior plastificado gris / Exterior INOX AISI 430 Interior prepainted grey / INOX AISI 430 Exterior Intérieur plastifié gris / Extérieur INOX AISI 430		
Espesor Thickness (mm) Épaisseur	30					
Aislamiento Isolation (mm) Isolation	40kg/m^3 / Free CFC's / Zero ODP-GWP					
Capacidad Capacity (L) Capacité	124	193	296	124	193	296
Puertas Doors Portes	1	2	3	1	2	3
N° parrillas J. guías N° shelves / Slides N° de grilles / Glissière	2	2	2	2	2	2
Sistema de frío Cooling System Système de froid	Forzado / Forced air / Ventilé					
Desescarche Defrost Dégrivrage	Automático / Automatic / Automatique					
Expansión Expansion Expansion	Capilar / Capillary / Capillaire					
Potencia Power (W) Puissance	250	320	259	250	320	259
Potencia frig. Cooling capacity (W A -10°C) Puissance Frig.	370					
Consumo Consumption (kWh/24h) Consommation	-					
Clase energética Energy class Classe Énerg.	-					
Refrigerante Refrigerant Gaz	**R-290**					
Opcional Optional Options	Iluminación Led RGB con cambio de color (por puerta) / Led lighting RGB change of colour (per door) / LED RGB avec changement de couleur (par porte) 115V/1 ph/60 Hz 230V/1 ph/60 Hz					

Válido para todo el catálogo / Valid for the entire product guide / Valable pour tout le catalogue:
Fotografías no contractuales / Non contractual pictures / Photos non contractuelles.
Características técnicas y constructivas sujetas a variación sin previo aviso / We reserve the right to change specifications without prior notice / Les caractéristiques techniques et la conception peuvent être sujettes à des modifications, sans préavis.

Serie / Series / Série **ERV**

+Info: **www.infrico.com**

ERV 25 SH





Controlador digital IP 65.
Digital control IP65
Contrôleur digital IP 65.

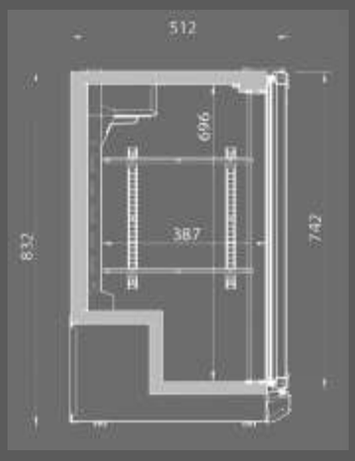



ERV 35 II SH

Los datos técnicos están sujetos a posibles variaciones que serán actualizadas periódicamente en las fichas técnicas del producto, disponibles en la web /
The technical data are subject to possible variations that will be updated periodically in the technical data sheets of the product, which are available on the website /
Les données techniques peuvent varier et seront actualisées dans les fiches techniques du produit, disponibles sur le site web.

Expositor refrigerado horizontal altura 920mm /
Back-Bar 920mm height /
Arrière bar horizontal hauteur 920mm

Puertas correderas
Sliding doors
Portes coulissantes

MODELO MODELE MODÈLE	 ERV 15 PP	 ERV 25 PP	 ERV 35 PP	 ERV 15	 ERV 25	 ERV 35	 ERV 25 C
Precio Price Prix							
Medidas Measures (mm) Mesures	600 x 510 x 920 mm.	900 x 510 x 920 mm.	1350 x 510 x 920 mm.	600 x 510 x 920 mm.	900 x 510 x 920 mm.	1350 x 510 x 920 mm.	900 x 510 x 920 mm.
Temperatura Temperature (°C) Température	**+4°C/+8°C**			**+4°C/+12°C**			
Clase Climática Climatic class (°C) Classe climatique	4 / 38°C						
Tensión/Frecuencia Electrical data Tension électrique	230V/1ph/50Hz						
Controlador Controller Régulateur	Digital / Digital / Électronique IP65						
Material Material (EXT/INT) Matériel	Exterior acero plastificado negro / Interior acero plastificado gris Black plastic coated steel exterior / Grey plastic coated steel interior Extérieur acier plastifié noir / Intérieur acier plastifié gris						
Espesor Thickness (mm) Épaisseur	30						
Aislamiento Isolation (mm) Isolation	40kg/m^3 / Free CFC's / Zero ODP-GWP						
Capacidad Capacity (L) Capacité	140	220	330	140	220	330	220
Puertas Doors Portes	1	2	3	1	2	3	2
N° parrillas / Guías N° shelves / Slides N° de grilles / Glissière	2						
Sistema de frío Cooling System Système de froid	Forzado / Forced air / Ventilé						
Desescarche Defrost Dégrivrage	Automático / Automatic / Automatique						
Expansión Expansion Expansion	Capilar / Capillary / Capillaire						
Potencia Power (W) Puissance	250	320	325	250	320	325	320
Potencia frig. Cooling capacity (W A -10°C) Puissance Frig.	370						
Consumo Consumption (kWh/24h) Consommation	-						
Clase energética Energy class Classe Énerg.	-						
Refrigerante Refrigerant Gaz	**R-290**						
Opcional Optional Options	Iluminación Led RGB con cambio de color (por puerta) / Led lighting RGB change of colour (per door) / LED RGB avec changement de couleur (par porte) Parrilla / Wire shelf / Grille ERV15 (502X27) Parrilla / Wire shelf / Grille ERV25 (502X28) Parrilla / Wire shelf / Grille ERV35 (502X31) 115V/1 ph/60 Hz 230V/1 ph/60 Hz						

Válido para todo el catálogo / Valid for the entire product guide / Valable pour tout le catalogue:
Fotografías no contractuales / Non contractual pictures / Photos non contractuelles.
Características técnicas y constructivas sujetas a variación sin previo aviso / We reserve the right to change specifications without prior notice / Les caractéristiques techniques et la conception peuvent être sujettes à des modifications, sans préavis.

Serie / Series / Série **ERV**

+Info: **www.infrico.com**

ERV 25 PP



Video del producto
Product Video
Vidéo du produit

Infrico Youtube



ERV 15



ERV 25

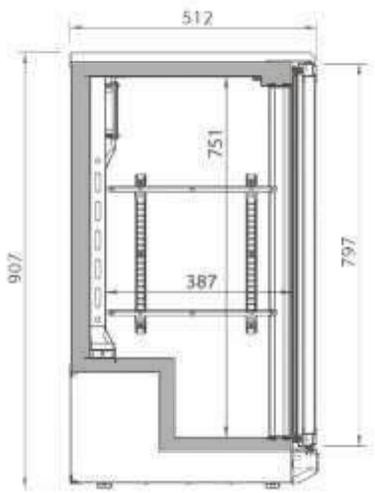

Los datos técnicos están sujetos a posibles variaciones que serán actualizadas periódicamente en las fichas técnicas del producto, disponibles en la web /
The technical data are subject to possible variations that will be updated periodically in the technical data sheets of the product, which are available on the website /
Les données techniques peuvent varier et seront actualisées dans les fiches techniques du produit, disponibles sur le site web.

Expositor refrigerado horizontal altura 920mm /
Back-Bar 920mm height /
Arrière bar horizontal hauteur 920mm

REFRIGERACIÓN / REFRIGERATOR / POSITIF / 920mm

MODELO MODELE MODÈLE	 ERV 15 II	 ERV 25 II	 ERV 35 II	 ERV 15 PP II	 ERV 25 PP II	 ERV 35 PP II
Precio Price Prix						
Medidas Measures (mm) Mesures	600 x 510 x 920 mm.	900 x 510 x 920 mm.	1350 x 510 x 920 mm.	600 x 510 x 920 mm.	900 x 510 x 920 mm.	1350 x 510 x 920 mm.
Temperatura Temperature (°C) Température	**+4°C/+12°C**					
Clase Climática Climatic class (°C) Classe climatique	4 / 38°C					
Tensión/Frecuencia Electrical data Tension électrique	230V/1ph/50Hz					
Controlador Controller Régulateur	Digital / Digital / Électronique IP65					
Material Material (EXT/INT) Matériel	Interior plastificado gris / Exterior INOX AISI 430 Interior prepainted / INOX AISI 430 Exterior Intérieur plastifié gris / Extérieur INOX AISI 430					
Espesor Thickness (mm) Épaisseur	30					
Aislamiento Isolation (mm) Isolation	40kg/m^3 / Free CFC's / Zero ODP-GWP					
Capacidad Capacity (L) Capacité	140	220	330	140	220	330
Puertas Doors Portes	1	2	3	1	2	3
N° parrillas / Guías N° shelves / Slides N° de grilles / Glissière	2					
Sistema de frío Cooling System Système de froid	Forzado / Forced air / Ventilé					
Desescarche Defrost Dégrivrage	Automático / Automatic / Automatique					
Expansión Expansion Expansion	Capilar / Capillary / Capillaire					
Potencia Power (W) Puissance	250	320	325	250	320	325
Potencia frig. Cooling capacity (W A -10°C) Puissance Frig.	370					
Consumo Consumption (kWh/24h) Consommation	-					
Clase energética Energy class Classe Énerg.	-					
Refrigerante Refrigerant Gaz	**R-290**					
Opcional Optional Options	Iluminación Led RGB con cambio de color (por puerta) / Led lighting RGB change of colour (per door) / LED RGB avec changement de couleur (par porte) Parrilla / Wire shelf / Grille ERV15 (502X27) Parrilla / Wire shelf / Grille ERV25 (502X28) Parrilla / Wire shelf / Grille ERV35 (502X31) 115V/1 ph/60 Hz 230V/1 ph/60 Hz					

Válido para todo el catálogo / Valid for the entire product guide / Valable pour tout le catalogue:
Fotografías no contractuales / Non contractual pictures / Photos non contractuelles.
Características técnicas y constructivas sujetas a variación sin previo aviso / We reserve the right to change specifications without prior notice / Les caractéristiques techniques et la conception peuvent être sujettes à des modifications, sans préavis.

Serie / Series / Série **ERV INOX / ERV PP**

+Info: **www.infrico.com**

ERV 25 PP II





Controlador digital IP 65.
Digital control IP65
Contrôleur digital IP 65.



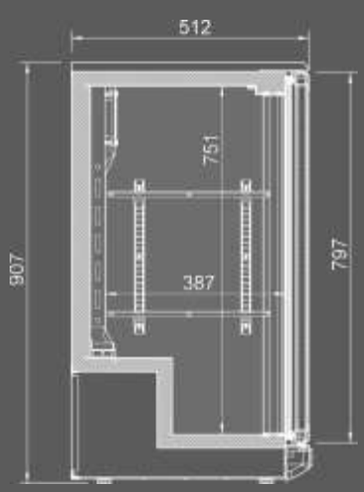

ERV 35 II

Los datos técnicos están sujetos a posibles variaciones que serán actualizadas periódicamente en las fichas técnicas del producto, disponibles en la web /
The technical data are subject to possible variations that will be updated periodically in the technical data sheets of the product, which are available on the website /
Les données techniques peuvent varier et seront actualisées dans les fiches techniques du produit, disponibles sur le site web.

Expositor refrigerado vertical /
Glass door merchandiser /
Armoire d'exposition réfrig. verticale

Expositor refrigerado vertical /
Glass door merchandiser /
Armoire d'exposition réfrig. verticale

REFRIGERACIÓN / REFRIGERATOR / POSITIF








MODELO / MODELE / MODÈLE	ERV 53	ERV 83	ERC 36 B	ERC 100	ERC 130	ERC 200
Precio Price Prix						
Medidas Measures (mm) Mesures	600 x 510 x 1820 mm.	900 x 510 x 1820 mm.	620 x 595 x 1870 mm.	1385 x 704 x 2005 mm.	1385 x 804 x 2005 mm.	2081 x 804 x 2005 mm.
Temperatura Temperature (°C) Température	+4°C/+12°C		+4°C/+8°C			
Clase Climática Climatic class (°C) Classe climatique	4 / 38°C					
Tensión/Frecuencia Electrical data Tension électrique	230V/1ph/50Hz					
Controlador Controller Régulateur	Digital / Digital / Électronique IP65					
Material Material (EXT/INT) Matériel	Ext. acero plastif. negro / Int. acero plastificado gris Black plastic coated steel ext. / Grey plastic coated steel int. Ext. acier plastifié noir / Int. acier plastifié gris		Ext/Int acero plastificado blanco White plastic coated steel exterior/interior Extérieur/Intérieur acier plastifié blanc			
Espesor Thickness (mm) Épaisseur	30		50			
Aislamiento Isolation (mm) Isolation	40kg/m^3 / Free CFC's / Zero ODP-GWP					
Capacidad Capacity (L) Capacité	280	435	355	1110	1310	2030
Puertas Doors Portes	1	2	1	2		3
N° parrillas / Guías N° shelves / Slides N° de grilles / Glissière	5		4			
Sistema de frío Cooling System Système de froid	Ventilado / Forced air / Ventilé					
Desescarche Defrost Dégrivrage	Parada de compresor / Compressor off / Arrêt du compresseur					
Expansión Expansion Expansion	Capilar / Capillary / Capillaire					Válvula termostática / Expansion valve / Détendeur thermostatique
Potencia Power (W) Puissance	190	443	400	795	787	1111
Potencia frig. Cooling capacity (W A -10°C) Puissance Frig.	370	690	370	950	1296	1440
Consumo Consumption (kWh/24h) Consommation	1,67	3,39	-	5,8	6,8	9,2
Clase energética Energy class Classe Énerg.	A	B	-	B	C	
Refrigerante Refrigerant Gaz	R-290					
Opcional Optional Options	Iluminación Led RGB con cambio de color (por puerta) / Led lighting RGB change of colour (per door) / LED RGB avec changement de couleur (par porte) Parrilla / Wire shelf / Grille ERV53 (502X27) Parrilla / Wire shelf / Grille ERV83 (502X28) Cabezal iluminado / Illuminated canopy / Bandeau lumineux		Iluminación Led RGB con cambio de color (por puerta) / Led lighting RGB change of colour (per door) / LED RGB avec changement de couleur (par porte) 115V/1 ph/60 Hz 230V/1 ph/60 Hz			
			-	Interior - Exterior / Interior - Exterior / Intérieur - extérieur Negro / Black / Noir RAL 9017		

Válido para todo el catálogo / Valid for the entire product guide / Valable pour tout le catalogue:
Fotografías no contractuales / Non contractual pictures / Photos non contractuelles.
Características técnicas y constructivas sujetas a variación sin previo aviso / We reserve the right to change specifications without prior notice / Les caractéristiques techniques et la conception peuvent être sujettes à des modifications, sans préavis.

Serie / Series / Série **ERV**
Serie / Series / Série **ERC**

+Info: **www.infrico.com**

Cabezal iluminado
Canopy iluminated
Bandeau lumineux

ERC 200



ERC 130 / 200

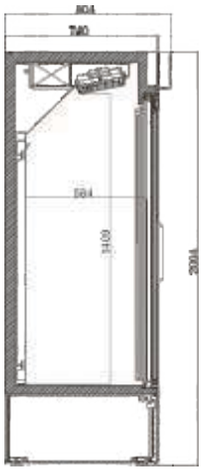

ERC 100

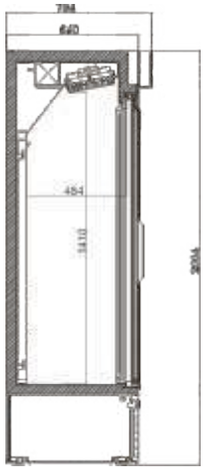



ERV 83

Video del producto
Product Video
Vidéo du produit

Infrico Youtube

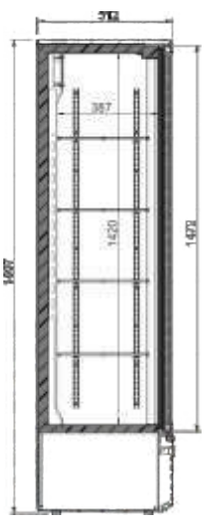



ERC 36 B

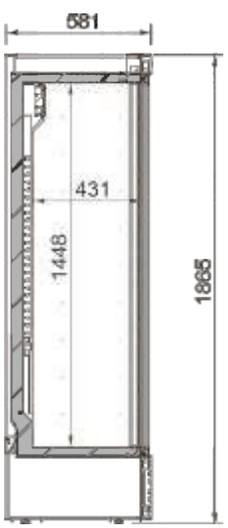

Los datos técnicos están sujetos a posibles variaciones que serán actualizadas periódicamente en las fichas técnicas del producto, disponibles en la web /
The technical data are subject to possible variations that will be updated periodically in the technical data sheets of the product, which are available on the website /
Les données techniques peuvent varier et seront actualisées dans les fiches techniques du produit, disponibles sur le site web.

Expositor refrigerado vertical /
Glass door merchandiser /
Armoire d'exposition réfrig. verticale

MODELO / MODELE / MODÈLE	ERC 50 PH	ERC 50 PH BT	ERC 130 PH	ERC 130 PH BT	ERC 200 PH	ERC 200 PH BT
						
Precio Price Prix						
Medidas Measures [mm] Mesures	687 x 842 x 2003 mm.		1384 x 842 x 2003 mm.		2081 x 842 x 2003 mm.	
Temperatura Temperature [°C] Température	+4°C/+8°C	-18°C	+4°C/+8°C	-18°C	+4°C/+8°C	-18°C
Clase Climática Climatic class [°C] Classe climatique	4 / 38°C					
Tensión/Frecuencia Electrical data Tension électrique	230V/1ph/50Hz					
Controlador Controller Régulateur	Digital / Digital / Électronique IP65					
Material Material [EXT/INT] Matériel	Int acero plastificado blanco / Ext acero plastificado negro White plastic coated steel interior / Black plastic coated steel exterior Intérieur acier plastifié blanc / Extérieur acier plastifié noir					
Espesor Thickness [mm] Épaisseur	55					
Aislamiento Isolation [mm] Isolation	40kg/m^3 / Free CFC's / Zero ODP-GWP					
Capacidad Capacity [L] Capacité	500		1310		2030	
Puertas Doors Portes	1		2		3	
N° estantes N° shelves N° d'étagères	4		4		8	
Sistema de frío Cooling System Système de froid	Ventilado / Forced air / Ventilé					
Desescarche Defrost Dégrivrage	Parada compresor / Compresor off / Arrêt compresseur.	Gas caliente / Hot gas / Gaz chaud	Parada compresor / Compresor off / Arrêt compresseur.	Gas caliente / Hot gas / Gaz chaud	Parada compresor / Compresor off / Arrêt compresseur.	Gas caliente / Hot gas / Gaz chaud
Expansión Expansion Expansion	Capilar / Capillary / Capillaire			Válvula termostática / Expansion valve / Détendeur thermostatiqute		
Potencia Power [W] Puissance	414	662	844	890	1123	1960
Potencia frig. Cooling capacity [W A -10°C] Puissance Frig.	690	583	1296		1559	1484
Consumo Consumption [kWh/24h] Consommation	4,22	8,23	6,8	16,6	9,2	28
Clase energética Energy class Classe Énerg.	C	C	C	D	C	D
Refrigerante Refrigerant Gaz	R-290					
Opcional Optional Options	Iluminación Led RGB con cambio de color (por puerta) / Led lighting RGB change of colour (per door) / LED RGB avec changement de couleur (par porte) Kit Portaprecios ERC 100/130 (KPPERC13) Kit Portaprecios ERC200 (KPPERC20) 115V/1 ph/60 Hz 230V/1 ph/60 Hz Interior - Exterior / Interior - Exterior / Intérieur - extérieur Total Negro / Black / Noir RAL 9017 — Total Blanco / White / Blanc RAL 9016					

Válido para todo el catálogo / Valid for the entire product guide / Valable pour tout le catalogue:
Fotografías no contractuales / Non contractual pictures / Photos non contractuelles.
Características técnicas y constructivas sujetas a variación sin previo aviso / We reserve the right to change specifications without prior notice / Les caractéristiques techniques et la conception peuvent être sujettes à des modifications, sans préavis.

Serie / Series / Série **MINIMARKET**

+Info: **www.infrico.com**

ERC200PH



Controlador digital IP 65.
Digital control IP65
Contrôleur digital IP 65.



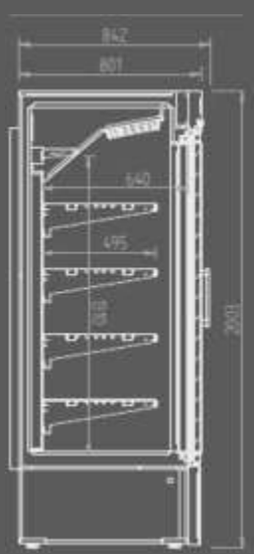

Video del producto
Product Video
Vidéo du produit

Infrico Youtube

NEW



ERC50PH



ERC130PH



ERC200PH BT

Los datos técnicos están sujetos a posibles variaciones que serán actualizadas periódicamente en las fichas técnicas del producto, disponibles en la web /
The technical data are subject to possible variations that will be updated periodically in the technical data sheets of the product, which are available on the website /
Les données techniques peuvent varier et seront actualisées dans les fiches techniques du produit, disponibles sur le site web.

Expositor de refrigeración y congelación /
Glass door merchandiser refrigerator and freezer /
Armoire d'exposition réfrigération et congélation

	REFRIGERACIÓN / REFRIGERATOR / POSITIVE		CONGELACIÓN / FREEZER / NÉGATIVE		
					
MODELO **MODELE** **MODÈLE**	**NEC501RV**	**NEC1002RV**	**NEC401FS**	**NEC501FV**	**NEC1002FV**
Precio Price Prix					
Medidas Measures (mm) Mesures	687 x 705 x 2010 mm.	1385 x 705 x 2010 mm.	687 x 670 x 2010 mm.	687 x 705 x 2010 mm.	1385 x 705 x 2010 mm.
Temperatura Temperature (°C) Température	**+2°C/+8°C**		**-15°C/-25°C**		
Clase Climática Climatic class (°C) Classe climatique	4 / 38°C				
Tensión/Frecuencia Electrical data Tension électrique	230V/1ph/50Hz				
Controlador Controller Régulateur	Digital / Digital / Électronique IP65				
Material Material (EXT/INT) Matériel	Ext/Int acero plastificado blanco / White plastic coated steel exterior/interior / Extérieur/Intérieur acier plastifié blanc				
Espesor Thickness (mm) Épaisseur	50				
Aislamiento Isolation (mm) Isolation	40kg/m^3 / Free CFC's / Zero ODP-GWP				
Capacidad Capacity (L) Capacité	500	1000	430	500	1000
Puertas Doors Portes	1	2	1		2
N° parrillas / Guías N° shelves / Slides N° de grilles / Glissière	5 (530x460)	10 (530x510)	5 (438x556)	5 (530x460)	10 (530x510)
Sistema de frío Cooling System Système de froid	Forzado / Forced air / Ventilé		Estático / Static / Statique	Forzado / Forced air / Ventilé	
Desescarche Defrost Dégrivrage	Parada de compresor / Compressor off / Arrêt du compresseur		Manual	Gas caliente / Hot gas defrost / Gaz chaud	
Expansión Expansion Expansion	Capilar / Capillary / Capillaire				Termostática / Thermostatic / Thermostatique
Potencia Power (W) Puissance	414	445	487	662	826
Potencia frig. Cooling capacity (W A -10/-30°C) Puissance Frig.	690		445	583	723
Consumo Consumption (kWh/24h) Consommation	4,22	5,05	-	8,23	16,61
Clase energética Energy class Classe Énerg.	**C**	**B**	-	**C**	**D**
Refrigerante Refrigerant Gaz	**R-290**				
Opcional Optional Options	Iluminación Led RGB con cambio de color (por puerta) / Led lighting RGB change of colour (per door) / LED RGB avec changement de couleur (par porte)				
	115V/1 ph/60 Hz 230V/1 ph/60 Hz		115V/1 ph/60 Hz 230V/1 ph/60 Hz		
	Exterior (Solo Puerta, Cuadro y Rejilla) / Exterior (door, control panel and grille) / extérieur (porte, bandeau et grille) Negro / Black / Noir RAL 9017				

Válido para todo el catálogo / Valid for the entire product guide / Valable pour tout le catalogue:
Fotografías no contractuales / Non contractual pictures / Photos non contractuelles.
Características técnicas y constructivas sujetas a variación sin previo aviso / We reserve the right to change specifications without prior notice / Les caractéristiques techniques et la conception peuvent être sujettes à des modifications, sans préavis.

Serie / Series / Série **NEC**

+Info: **www.infrico.com**

NEC1002FV





Controlador digital IP 65.
Digital control IP65
Contrôleur digital IP 65.



Cabezal iluminado
Canopy iluminated
Bandeau lumineux

Triple acristalamiento templado, bajo emisivo con carga de Argón (4-12-3-12-4)
Triple tempered glass, low emission with Argon charge (4-12-3-12-4)
Triple vitrage trempé à faible emissivité avec Argon (4-12-3-12-4)

NEC501FV

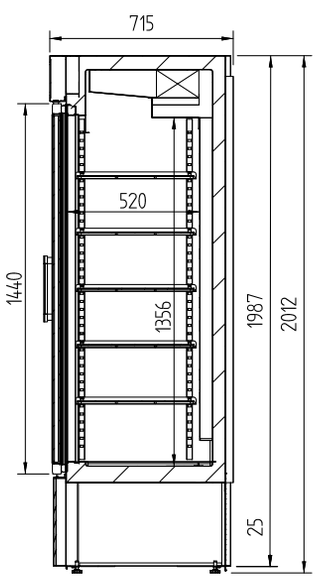

Los datos técnicos están sujetos a posibles variaciones que serán actualizadas periódicamente en las fichas técnicas del producto, disponibles en la web /
The technical data are subject to possible variations that will be updated periodically in the technical data sheets of the product, which are available on the website /
Les données techniques peuvent varier et seront actualisées dans les fiches techniques du produit, disponibles sur le site web.

Enfriador de botellas Supercooler /
Chest bottle cooler Supercooler /
Réfroidisseur de bouteilles Supercooler

MODELO MODELE MODÈLE	 SPC501	 SPC501B
Precio Price Prix		
Medidas Measures [mm] Mesures	687 x 728 x 2003 mm.	687 x 728 x 2003 mm.
Temperatura Temperature [°C] Température	**+0°C/-8°C**	
Clase Climática Climatic class [°C] Classe climatique	4 / 38°C	
Tensión/Frecuencia Electrical data Tension électrique	230V/1ph/50Hz	
Controlador Controller Régulateur	Digital / Digital / Électronique IP65	
Material Material [EXT/INT] Matériel	Int: acero Inox AISI 430 / Ext: acero Inox AISI 304 Int: Stainless Steel AISI 430 / Ext: Stainless Steel AISI 304 Int: Stainless Steel AISI 430 / Ext: Acier Inox AISI 304	Int: acero Inox AISI 430 / Ext: Acero lacado negro Int: Stainless Steel AISI 430 / Ext: Black lacquered steel Int: Acier Inox AISI 430 / Ext: Acier laqué noir
Espesor Thickness [mm] Épaisseur	50	
Aislamiento Isolation [mm] Isolation	40kg/m^3 / Free CFC's / Zero ODP-GWP	
Capacidad Capacity [L] Capacité	500	
Puertas Doors Portes	1	
N° Estantes Shelving N° d' étagères	5 (560x480)	
Sistema de frío Cooling System Système de froid	Forzado / Forced air / Ventilé	
Desescarche Defrost Dégrivrage	Gas caliente / Hot gas / Gaz chaud	
Expansión Expansion Expansion	Capilar / Capillary / Capillaire	
Potencia Power [W] Puissance	757	
Potencia frig. Cooling capacity [W A -10/-30°C] Puissance Frig.	650	
Consumo Consumption [kWh/ 24h] Consommation	-	
Clase energética Energy class Classe Énerg.	**-**	
Refrigerante Refrigerant Gaz	**R-290**	
Opcional Optional Options	Parrilla / Wire shelf / Grille métallique (502x119) 115V/1 ph/60 Hz 230V/1 ph/60 Hz	

Válido para todo el catálogo / Valid for the entire product guide / Valable pour tout le catalogue:
Fotografías no contractuales / Non contractual pictures / Photos non contractuelles.
Características técnicas y constructivas sujetas a variación sin previo aviso / We reserve the right to change specifications without prior notice / Les caractéristiques techniques et la conception peuvent être sujettes à des modifications, sans préavis.

Serie / Series / Série **SPC**

+Info: **www.infrico.com**

SPC501



SUPER COOLER

0° / -8°

Bebida en estado **líquido sin** congelar.

2h

Temperatura **bajo cero en menos** de **2h.**

Tecnología **aplicable a** todo tipo de **bebidas**

SPC501B





SPC501

Triple acristalamiento templado, bajo emisivo con carga de Argón (4-12-3-12-4)
Triple tempered glass, low emission with Argon charge (4-12-3-12-4)
Triple vitrage trempé à faible emissivité avec Argon (4-12-3-12-4)

Grado de alcohol Alcoholic strength Teneur en alcool	**Punto de corte** Set point Point de coupure
5% < 5,5%	**-7°**
4% < 5%	**-6°**
3,5% < 4%	**-5°**
Cerveza/Beer/Bière 0,0%	**-2°**
Refrescos carbonatados/ Carbonated beverages Boissons gazeuses (non alcoolisées)	**-2°**

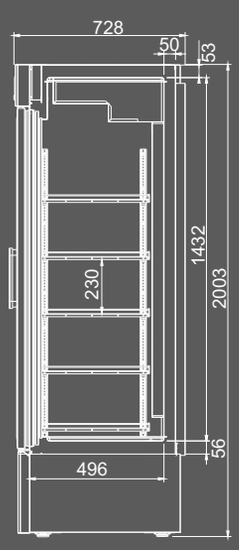

Los datos técnicos están sujetos a posibles variaciones que serán actualizadas periódicamente en las fichas técnicas del producto, disponibles en la web /
The technical data are subject to possible variations that will be updated periodically in the technical data sheets of the product, which are available on the website /
Les données techniques peuvent varier et seront actualisées dans les fiches techniques du produit, disponibles sur le site web.

Escarchador de copas / Glass froster counter / Mini congélateur verticale

Tanque enfriador de agua / Water tank cooler / Refroidisseurs d'eau

	CONGELACIÓN / FREEZER / NÉGATIF		REFRIGERACIÓN / REFRIGERATOR / POSITIF	
MODELO / MODELE / MODÈLE	 **ESC 50**	 **ESC 50 CR**	 **TA 100 II**	 **TA 180 II**
Precio Price Prix				
Medidas Measures [mm] Mesures	570 x 600 x 850 mm.	570 x 600 x 850 mm.	1312 x 562 x 570 mm.	902 x 562 x 1133 mm.
Temperatura Temperature [°C] Température	**-5°C/-18°C**	**-5°C/-10°C**	**+1°C/+4°C**	
Clase Climática Climatic class [°C] Classe climatique	4 / 38°C			
Tensión/Frecuencia Electrical data Tension électrique	230V/1ph/50Hz			
Controlador Controller Régulateur	Digital / Digital / Électronique IP65			
Material Material [EXT/INT] Matériel	AISI 304			
Espesor Thickness [mm] Épaisseur	60			
Aislamiento Isolation [mm] Isolation	40kg/m^3 / Free CFC's / Zero ODP-GWP			
Capacidad Capacity [L] Capacité	95	95	100	180
Puertas Doors Portes	1	1	-	
N° parrillas / Guías N° shelves / Slides N° de grilles / Glissière	2 (400 x 430)	2 (400 x 430)	-	
Sistema de frío Cooling System Système de froid	Condensación Forzado / Forced air condensation / Condensation Ventilé Evaporador estático / Static evaporator / Évaporateur statique		Forzado / Forced air / Ventilé	
Desescarche Defrost Dégrivrage	-			
Expansión Expansion Expansion	Capilar / Capillary / Capillaire			
Potencia Power [W] Puissance	315	323	555	647
Potencia frig. Cooling capacity [W A -10°C] Puissance Frig.	306	306	1041	1296
Consumo Consumption [kWh/24h] Consommation	-			
Clase energética Energy class Classe Énerg.	-			
Refrigerante Refrigerant Gaz	**R-290**			
Opcional Optional Options	Juego de guías / Slides / Jeu de Glissières (503X11) Parrilla / Wire shelf / Grille (502X45)		Soporte enfriador / Wall hangers / Support (STA) KIT Filtro agua / Water filter / Filtre à eau (4600x0018)	
	115V/1 ph/60 Hz 230V/1 ph/60 Hz		115V/1 ph/60 Hz 230V/1 ph/60 Hz	

Válido para todo el catálogo / Valid for the entire product guide / Valable pour tout le catalogue:
Fotografías no contractuales / Non contractual pictures / Photos non contractuelles.
Características técnicas y constructivas sujetas a variación sin previo aviso / We reserve the right to change specifications without prior notice / Les caractéristiques techniques et la conception peuvent être sujettes à des modifications, sans préavis.

Serie / Series / Série **ESC / TA**

+Info: **www.infrico.com**

ESC 50



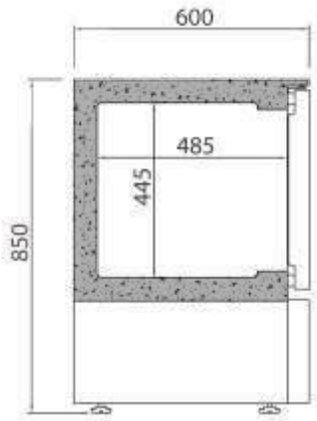

ESC 50 CR



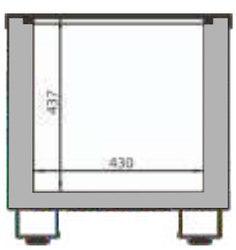

Opción Kit filtro de agua
Option Kit water filter
Optionel Kit filtre à eau



Serpentín interior en Acero Inoxidable
Stainless Steel interior coil
Serpentin intérieur en Acier Inoxydable

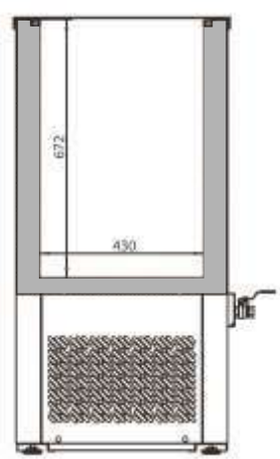



TA 100 II



TA 180 II

Los datos técnicos están sujetos a posibles variaciones que serán actualizadas periódicamente en las fichas técnicas del producto, disponibles en la web /
The technical data are subject to possible variations that will be updated periodically in the technical data sheets of the product, which are available on the website /
Les données techniques peuvent varier et seront actualisées dans les fiches techniques du produit, disponibles sur le site web.





Válido para todo el catálogo / Valid for the entire product guide / Valable pour tout le catalogue:
Fotografías no contractuales / Non contractual pictures / Photos non contractuelles.
Características técnicas y constructivas sujetas a variación sin previo aviso / We reserve the right to change specifications without prior notice / Les caractéristiques techniques et la conception peuvent être sujettes à des modifications, sans préavis.

+Info: www.infrico.com





Los datos técnicos están sujetos a posibles variaciones que serán actualizadas periódicamente en las fichas técnicas del producto, disponibles en la web /
The technical data are subject to possible variations that will be updated periodically in the technical data sheets of the product, which are available on the website /
Les données techniques peuvent varier et seront actualisées dans les fiches techniques du produit, disponibles sur le site web.

Mesas

Tables / Tables




Infrico
4.0

2

Serie / Series / Série
600



BMPP II
BMPP BT
BMPP CR
BMPP F II
BMPP GR
BMPP GR BT
BMPP EN
60-65

NEW
Serie / Series / Série
MSG/MPG



MSG
MSG BT
66-67

NEW
Serie / Series / Série
700GN1/1



BMGN A+
BMGN II
BMGN BT
BMGN CR
BMGN F II
BMGN GR
BMGN GR BT
BMGN EN
BMGN PDC
68-77

Serie / Series / Série
ME



MPG
ME VIP
ME BAN
ME EN
ME II
ME PIZZA
ME KB
76-81

NEW
Serie / Series / Série
BARSTATION

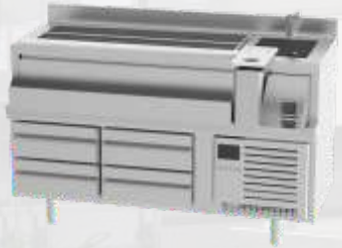

BST
82-83

Serie / Series / Série
800MR



MR
MR BT
MR CR
MR GR
MR PDC
MR PD CR
MR EN
MR H
84-91

Serie / Series / Série
800MPL/MP



MPL
MP
MP CN
92-93

Serie / Series / Série
FMPP



FMPP II
FMPP CR
FMPP GR
94-95

Serie / Series / Série
MCAF/ME/MT



MCAF
MCAF CD
MCAF CI
ME 30
ME 60
MT 60
MT 70
96-97

+Info: **www.infrico.com**



2. Mesas
Undercounters / Tables

Nuevo controlador digital táctil e intuitivo IP 65.

New digital control easy and intuitive–touch screen IP65 protection.

Nouveau contrôleur digital tactile e intuitif IP 65.



Encimera reforzada con Omegas de serie (series 600/700).

Reinforced worktop with Omegas as standard (600/700 series).

Plan de travail renforcé avec Omegas en standard (séries 600/700).



Doble acristalamiento templado, bajo emisivo con carga de Argón (4-27-4).

Double tempered glass, low-e with argon charge (4-27-4).

Double vitrage et verre trempé (4-12-3-12-4).



Encimera con fregadero opcional (BMPP F - BMGN F)

Worktop with optional sink (BMPP F - BMGN F)

Plan de travail avec évier optionnel (BMPP F - BMGN F)

Internet of things

Opcional: Manejo del control digital por WiFi o Bluetooth®

Optional: Operating digital control by WiFi or Bluetooth®

Optionnel: Fonctionnement de la commande numérique par WiFi ou Bluetooth®

Iluminación / Lighting / Éclairage

Incorporación de iluminación LED, llegando a reducir el consumo energético entre un 80% y 90%, respecto a una bombilla tradicional.
RGB opcional.

LED lighting incorporated, reducing energetic consumption between 80% and 90% respect to a traditional ligth bulb.
RGB optional.

Éclairage LED, réduisant la consommation énergétique entre 80% et 90%, par rapport à une ampoule traditionnelle.
RGB optionnel.



+Info: **www.infrico.com**



Puertas con tirador de doble agarre y burlete plano desmontable "cleanless".

Double handle doors and flat gasket easily removable "cleanless".

Portes avec double poignée et joint plat facilement démontable "cleanless".

Kit cajones / Drawers kit / Kit tiroirs

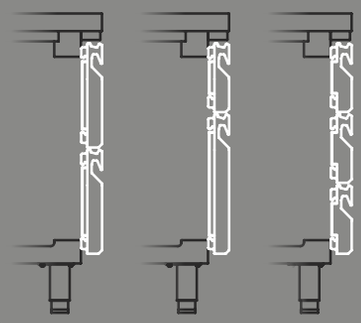

Nuevas guías Fulterer para cajones.

New Fulterer draw slides.

Nouveau glissières Fulterer pour tiroirs.

70kg

-25°C





Refrigeración / Refrigeration / Réfrigération

Sistemas de frío ventilado. Bandejas evaporativas sin resistencia eléctrica para una mayor eficiencia energética. Sistemas de evaporación forzada. Evaporadores tratados con Epoxi de poliéster anticorrosión. Unidades sobredimensionadas y eficientes. Válvulas de expansión termostáticas y desescarches por gas caliente en baja temperatura. Marcos de puerta calefactados para evitar acumulación de hielo.

Forced air cooling systems. Energy-saving non-electric condensate pans. Forced evaporation systems. Evaporators treated with anti-corrosion polyester Epoxy. Oversized and efficients units. Expansion valves. Hot gas defrost. Heating door frames to prevent ice build-up.

Systèmes de froid ventilé. Bacs d´evaporation sans résistances électriques pour une meilleur éfficacité énérgétique. Systèmes d'evaporation forcé. Évaporateurs traités avec un époxy polyester anticorrosion. Unités éfficaces et surdimensionnées. Valves d'expansion thermostatiques. Dégivrache par gaz chaud. Cadres de portes chauffés pour empêcher l'accumulation de glace.



Mesa de refrigeración y congelación / Undercounter refrigerator and freezer / Desserte dessus de comptoir positive et négative

MODELO / MODELE / MODÈLE	 BMPP 1500 II	 BMPP 2000 II	 BMPP 2500 II	 BMPP 1500 BT	 BMPP 2000 BT	 BMPP 2500 BT
Precio Price Prix						
Medidas Measures Mesures [mm]	1468 x 600 x 850 mm.	1960 x 600 x 850 mm.	2452 x 600 x 850 mm.	1468 x 600 x 850 mm.	1960 x 600 x 850 mm.	2452 x 600 x 850 mm.
Temperatura Temperature Température [°C]	**-2°C/+8°C**			**-18°C**		
Clase Climática Climatic class Classe climatique [°C]	5 / 40° C			4 / 38°C		
Tensión/Frecuencia Electrical data Tension électrique	230V/1ph/50Hz					
Controlador Controller Régulateur	Digital IP65					
Material Material Matériel [EXT/INT]	AISI 304					
Espesor Thickness Épaisseur [mm]	70					
Aislamiento Isolation Isolation [mm]	40kg/m^3 / Free CFC's / Zero ODP-GWP					
Capacidad Capacity Capacité [L]	250	385	510	250	385	510
Puertas Doors Portes	2	3	4	2	3	4
N° parrillas / Guías N° shelves / Slides N° de grilles / Glissière	2/2 (325x430)	3/3 (325x430)	4/4 (325x430)	2/2 (325x430)	3/3 (325x430)	4/4 (325x430)
Sistema de frío Cooling System Système de froid	Monoblock ventilado / Forced air monoblock / Monoblock ventilé					
Desescarche Defrost Dégrivrage	Parada compresor / Compressor off / Arrêt du compresseur			Gas caliente / Hot gas / Gaz chaud		
Expansión Expansion Expansion	Capilar / Capillary / Capillaire			Válvula termostática / Expansion valve / Détendeur thermostatique		
Potencia Power Puissance [W]	260	260	446	443	472	561
Potencia frig. Cooling capacity Puissance Frig. [W A -10/-30°C]	370	370	690	445	445	540
Consumo Consumption Consommation [kWh/24h]	1,55	1,80	2,05	4,02	6,57	6,78
Clase energética Energy class Classe Énerg.	**A**			**C**	**D**	**C**
Refrigerante Refrigerant Gaz	**R-290**					
Opcional Optional Options	115V/1ph/60Hz 230V/1ph/60Hz			115V/1ph/60Hz 230V/1ph/60Hz		
	Parrilla / Wire shelf / Grille [502X07] Cerradura / Lock / Serrure [506X209; 506X210] Juego de guías / Slides / Jeu de Glissières [GUIAC0115430, GUIAC0215430] Grupo lado contrario / Group opposite side / Groupe opposé [L]			Ruedas / Casters / Roulettes [705X16=2; 705X17=2] Sin peto trasero / Without backsplash / Sans dosseret		
	Kit cajones / Drawer Kit / Kit tiroirs BM 1/2 x 200 [JCAJ17BM1/2] BM 1/3 x 100 [JCAJ17BM1/3] BM 2/3 + BM 1/3 [JCAJ17BM2/3]			-		

Válido para todo el catálogo / Valid for the entire product guide / Valable pour tout le catalogue:
Fotografías no contractuales / Non contractual pictures / Photos non contractuelles.
Características técnicas y constructivas sujetas a variación sin previo aviso / We reserve the right to change specifications without prior notice / Les caractéristiques techniques et la conception peuvent être sujettes à modifications, sans préavis.

Serie / Series / Série **600**

+Info: **www.infrico.com**

BMPP 2000 II



Controlador digital IP 65.
Digital control IP65
Contrôleur digital IP 65.



Refuerzo con Omegas.
Omega reinforcement.
Renforcement avec Omegas.



IoT Internet of things

Opcional: Manejo control digital por WiFi o Bluetooth®

Optional: Operating digital control by WiFi or Bluetooth®

Circulación optimizada del aire
Optimal air flow
Circulation d'air optimisée



Sistema de ventilación de condensación frontal
Front breathing condensation system
Système de ventilation à condensation frontale

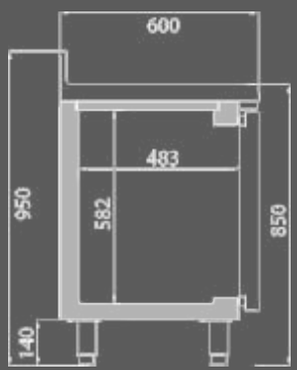

Kit 2 cajones
2 drawers kit
Kit 2 tiroirs

BM 1/2 x 200

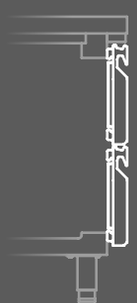

Kit 2 cajones
2 drawers kit
Kit 2 tiroirs

BM 2/3x300 + BM 1/3x100

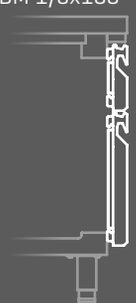

Kit 3 cajones
3 drawers kit
Kit 3 tiroirs

BM 1/3x100



1/2 **302 x 418 x 205**

2/3 **302 x 418 x 307**

1/3 **302 x 418 x 105**



KIT CAJONES / DRAWERS KIT / KIT TIROIRS (MOD. II)

Los datos técnicos están sujetos a posibles variaciones que serán actualizadas periódicamente en las fichas técnicas del producto, disponibles en la web /
The technical data are subject to possible variations that will be updated periodically in the technical data sheets of the product, which are available on the website /
Les données techniques peuvent varier et seront actualisées dans les fiches techniques du produit, disponibles sur le site web.

Mesa refrigerada puertas cristal /
Glass Door undercounter refrigerator /
Desserte dessus de comptoir posit. portes vitrées

Mesa refrigerada con fregadero /
Sink undercounter refrigerator /
Desserte dessus de comptoir posit. avec évier

F= Fregadero / Sink / Evier

MODELO / MODELE / MODÈLE	 BMPP 1500 CR	 BMPP 2000 CR	 BMPP 2500 CR	 BMPPF 1500 II	 BMPPF 2000 II	 BMPPF 2500 II
Precio Price Prix						
Medidas Measures [mm] Mesures	1468 x 600 x 850 mm.	1960 x 600 x 850 mm.	2452 x 600 x 850 mm.	1468 x 600 x 850 mm.	1960 x 600 x 850 mm.	2452 x 600 x 850 mm.
Temperatura Temperature [°C] Température	**+2°C/+6°C**			**-2°C/+8°C**		
Clase Climática Climatic class [°C] Classe climatique	4 / 38°C			5 / 40°C		
Tensión/Frecuencia Electrical data Tension électrique	230V/1ph/50Hz					
Controlador Controller Régulateur	Digital IP65					
Material Material [EXT/INT] Matériel	AISI 304					
Espesor Thickness [mm] Épaisseur	70					
Aislamiento Isolation [mm] Isolation	40kg/m^3 / Free CFC's / Zero ODP-GWP					
Capacidad Capacity [L] Capacité	250	385	510	250	385	510
Puertas Doors Portes	2	3	4	2	3	4
N° parrillas / Guías N° shelves / Slides N° de grilles / Glissière	2/2 [325x430]	3/3 [325x430]	4/4 [325x430]	2/2 [325x430]	3/3 [325x430]	4/4 [325x430]
Sistema de frío Cooling System Système de froid	Monoblock ventilado / Forced air monoblock / Monoblock ventilé					
Desescarche Defrost Dégrivrage	Parada compresor / Compressor off / Arrêt du compresseur					
Expansión Expansion Expansion	Capilar / Capillary / Capillaire					
Potencia Power [W] Puissance	270	382	387	260	260	446
Potencia frig. Cooling capacity [W A -10°C] Puissance Frig.	370	690	690	370	370	690
Consumo Consumption [kWh/24h] Consommation	-	-	-	1,55	1,80	2,05
Clase energética Energy class Classe Énerg.	-			**A**	**A**	**A**
Refrigerante Refrigerant Gaz	**R-290**					
Opcional Optional Options	Juego de guías / Slides / Jeu de Glissières [GUIAC0115430, GUIAC0215430] Grupo lado contrario / Group opposite side / Groupe opposé [L] 115V/1ph/60Hz 230V/1ph/60Hz Kit cajones / Drawer Kit / Kit tiroirs BM 1/2 x 200 [JCAJ17BM1/2] BM 1/3 x 100 [JCAJ17BM1/3] BM 2/3 + BM 1/3 [JCAJ17BM2/3]					
	Parrilla / Wire shelf / Grille [502X43] Cerradura / Lock / Serrure [506X60] Iluminación Led RGB con cambio de color (por puerta) / Led lighting RGB change of colour (per door) / LED RGB avec changement de couleur (par porte)			Parrilla / Wire shelf / Grille [502X07] Cerradura / Lock / Serrure [506X209; 506X210]		

Válido para todo el catálogo / Valid for the entire product guide / Valable pour tout le catalogue:
Fotografías no contractuales / Non contractual pictures / Photos non contractuelles.
Características técnicas y constructivas sujetas a variación sin previo aviso / We reserve the right to change specifications without prior notice / Les caractéristiques techniques et la conception peuvent être sujettes à modifications, sans préavis.

Serie / Series / Série **600**

+Info: **www.infrico.com**

Doble cristal templado bajo emisivo más carga Argón 4-27-4
Double tempered glass low-e + Argón 4-27-4
Double vitrage trempé à faible émissivité avec°

BMPP 1500 CR

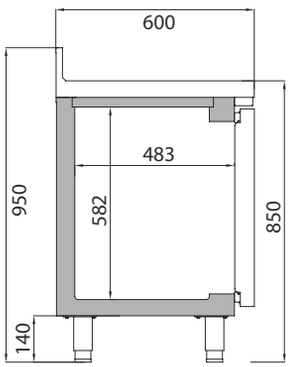



F= Fregadero / Sin

BMPPF 15



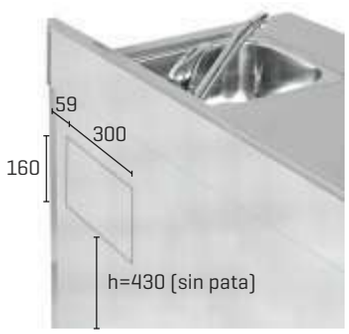

Kit 2 cajones
2 drawers kit
Kit 2 tiroirs

BM 1/2 x 200

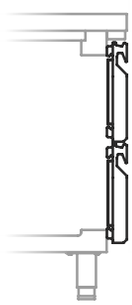

Kit 2 cajones
2 drawers kit
Kit 2 tiroirs

BM 2/3x300 + BM 1/3x100

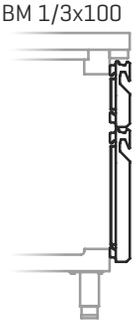

Kit 3 cajones
3 drawers kit
Kit 3 tiroirs

BM 1/3x100

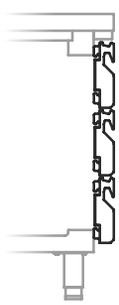

1/2 **302 x 418 x 205**

2/3 **302 x 418 x 307**

1/3 **302 x 418 x 105**



KIT CAJONES / DRAWERS KIT / KIT TIROIRS (MOD. CR)

Los datos técnicos están sujetos a posibles variaciones que serán actualizadas periódicamente en las fichas técnicas del producto, disponibles en la web /
The technical data are subject to possible variations that will be updated periodically in the technical data sheets of the product, which are available on the website /
Les données techniques peuvent varier et seront actualisées dans les fiches techniques du produit, disponibles sur le site web.

Mesa refrigerada pre-instalada /
Remote undercounter refrigerator /
Desserte dessus de comptoir groupe à distance

Mesa refrigerada ensaladas /
Salad prep refrigerator undercounter /
Desserte dessus de comptoir posit. prép. salades

Ensaladas / Salad prep / Prép. salades

MODELO MODELE MODÈLE	 BMPP 1500 GR	 BMPP 2000 GR	 BMPP 1500 GRBT	 BMPP 2000 GRBT	 BMPP 1500 EN	 BMPP 2000 EN
Precio Price Prix						
Medidas Measures (mm) Mesures	1240 x 600 x 850 mm.	1732 x 600 x 850 mm.	1240 x 600 x 850 mm.	1732 x 600 x 850 mm.	1468 x 600 x 1100 mm.	1960 x 600 x 1100 mm.
Temperatura Temperature (°C) Température	**0°C/+6°C**		**-18°C**		**0°C/+6°C**	
Clase Climática Climatic class (°C) Classe climatique	-				4 / 38°C	
Tensión/Frecuencia Electrical data Tension électrique	230V/1ph/50Hz					
Controlador Controller Régulateur	Digital IP65					
Material Material (EXT/INT) Matériel	AISI 304					
Espesor Thickness (mm) Épaisseur	70					
Aislamiento Isolation (mm) Isolation	40kg/m^3 / Free CFC's / Zero ODP-GWP					
Capacidad Capacity (L) Capacité	250	385	250	385	250+50	385+70
Puertas Doors Portes	2	3	2	3	2	3
N° parrillas / Guías N° shelves / Slides N° de grilles / Glissière	2/2 (325x430)	3/3 (325x430)	2/2 (325x430)	3/3 (325x430)	2/2 (325x430)	3/3 (325x430)
Sistema de frío Cooling System Système de froid	Monoblock ventilado / Forced air monoblock / Monoblock ventilé					
Desescarche Defrost Dégrivrage	Parada compresor / Compressor off / Arrêt du compresseur		Gas caliente / Hot gas / Gaz chaud		Parada compresor / Compressor off / Arrêt du compresseur	
Expansión Expansion Expansion	**Opcional /** Optional / Options				Capilar / Capillary / Capillaire	
Potencia Power (W) Puissance	-				249	249
Potencia frig. Cooling capacity (W A -10/-30°C) Puissance Frig.	Recom. 370	Recom. 370	Recom. 445	Recom. 445	370	370
Consumo Consumption (kWh/24h) Consommation	-					
Clase energética Energy class Classe Énerg.	-					
Refrigerante Refrigerant Gaz	-				**R-290**	
Opcional Optional Options	Juego de guías / Slides / Jeu de Glissières (GUIAC0115430, GUIAC0215430) Cerradura / Lock / Serrure (506X209; 506X210) Parrilla / Wire shelf / Grille (502X07)					
	Válvula expansión (especificar refrig.) / Expansion valve (specify refrig.) / Détendeur (spécifier le gaz) Puerta de cristal (unidad) / Glass door (unit) / Porte vitrée (unité) (PUE17IDGN-PUE17IIGN)(GR)				Ruedas / Casters / Roulettes (705X16=2; 705X17=2) BMPP 1500 EN (501X16) = 8 BMPP 2000 EN (501X16) = 11	
	Kit cajones / Drawer Kit / Kit tiroirs BM 1/2 x 200 (JCAJ17BM1/2) BM 1/3 x 100 (JCAJ17BM1/3) BM 2/3 + BM 1/3 (JCAJ17BM2/3)		Kit cajones / Drawer Kit / Kit tiroirs Consultar / On request / À la demande 115V/1ph/60Hz 230V/1ph/60Hz		Kit cajones / Drawer Kit / Kit tiroirs BM 1/2 x 200 (JCAJ17BM1/2) BM 1/3 x 100 (JCAJ17BM1/3) BM 2/3 + BM 1/3 (JCAJ17BM2/3)	

Válido para todo el catálogo / Valid for the entire product guide / Valable pour tout le catalogue:
Fotografías no contractuales / Non contractual pictures / Photos non contractuelles.
Características técnicas y constructivas sujetas a variación sin previo aviso / We reserve the right to change specifications without prior notice / Les caractéristiques techniques et la conception peuvent être sujettes à modifications, sans préavis.

Serie / Series / Série **600**

+Info: **www.infrico.com**

Video del producto
Product Video
Vidéo du produit

Infrico Youtube

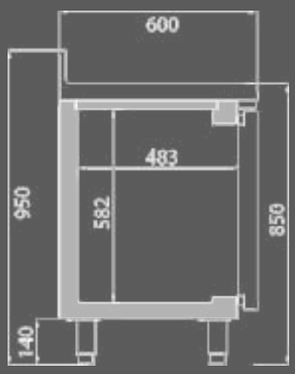



Refuerzo con Omegas.
Omega reinforcement.
Renforcement avec Omegas.

Posibilidad de acceso frontal y lateral para una mejor manipulación.
Front and lateral access for better handling
Possibilité d' accès frontal et latéral pour une meilleure manipulation.

BMPP 2000 GR



Refrigeración estática en la cuba
Static cooling in the tank
Refroidissement statique supérieur



BMPP 2000 EN

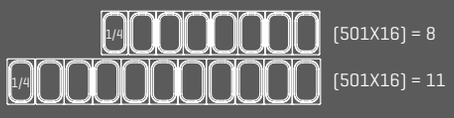

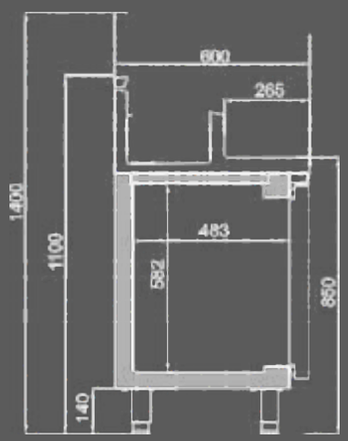

Kit 2 cajones
2 drawers kit
Kit 2 tiroirs

BM 1/2 x 200



Kit 2 cajones
2 drawers kit
Kit 2 tiroirs

BM 2/3x300 +
BM 1/3x100

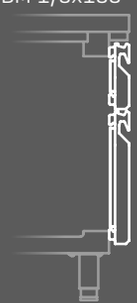

Kit 3 cajones
3 drawers kit
Kit 3 tiroirs

BM 1/3x100



1/2
302 x 418 x 205

2/3
302 x 418 x 307

1/3
302 x 418 x 105



KIT CAJONES / DRAWERS KIT / KIT TIROIRS (MOD. GR - EN)

Los datos técnicos están sujetos a posibles variaciones que serán actualizadas periódicamente en las fichas técnicas del producto, disponibles en la web /
The technical data are subject to possible variations that will be updated periodically in the technical data sheets of the product, which are available on the website /
Les données techniques peuvent varier et seront actualisées dans les fiches techniques du produit, disponibles sur le site web.

Mesa baja refrigeración y congelación /
Counter bases refrigerator and freezer/
Soubassement gastronorme positif et negative

MODELO / MODELE / MODÈLE	 MSG 1000	 MSG 1400	 MSG 1600	 MSG 2000	 MSG 2400	 MSG 1000 BT	 MSG 1400 BT	 MSG 1600 BT	 MSG 2000 BT
Precio Price Prix									
Medidas Measures [mm] Mesures	1000 x 700 x 650 mm.	1400 x 700 x 650 mm.	1600 x 700 x 650 mm.	2000 x 700 x 650 mm.	2400 x 700 x 650 mm.	1000 x 700 x 650 mm.	1400 x 700 x 650 mm.	1600 x 700 x 650 mm.	2000 x 700 x 650 mm.
Temperatura Temperature [°C] Température	**-2°C/+8°C**					**-18°C**			
Clase Climática Climatic class [°C] Classe climatique	5 / 40°C					4 / 38°C			
Tensión/Frecuencia Electrical data Tension électrique	230V/1ph/50Hz								
Controlador Controller Régulateur	Digital IP65								
Material Material [EXT/INT] Matériel	AISI 304								
Espesor Thickness [mm] Épaisseur	70								
Aislamiento Isolation [mm] Isolation	40kg/m^3 / Free CFC's / Zero ODP-GWP								
Capacidad Capacity [L] Capacité	100	190	225	310	435	100	190	225	310
Cajones Drawers Tiroirs	2	4	4	6	8	2	4	4	6
N° parrillas / Guías N° shelves / Slides N° de grilles / Glissière	-								
Sistema de frío Cooling System Système de froid	Monoblock ventilado / Forced air monoblock / Monoblock ventilé								
Desescarche Defrost Dégrivrage	Parada compresor / Compressor off / Arrêt du compresseur					Gas caliente / Hot gas defrost / Gaz chaud			
Expansión Expansion Expansion	Capilar / Capillary / Capillaire					Válvula de expansión termostática / Thermostatic expansion valve / Détendeur thermostatique			
Potencia Power [W] Puissance	205	210			368	443	443	472	561
Potencia frig. Cooling capacity [W A -10°C] Puissance Frig.	370				690	445	445	540	540
Consumo Consumption [kWh/24h] Consommation	0,98	1,23	1,33	1,61	1,77	4,02	4,02	6,57	6,78
Clase energética Energy class Classe Énerg.	**A**	**A**	**A**	**B**	**B**	**C**	**C**	**D**	**D**
Refrigerante Refrigerant Gaz	**R-290**								
Opcional Optional Options	Cerradura / Lock / Serrure [506X209; 506X210] Puerta [unidad] / Door [unit] / Porte [unité] [PUE17ISN] Cajón / Drawer / Tiroir 2/3x300 [JCAJ17SN2/3] **Sin incremento / Without supplement / Sans supplément**								
	115V/1ph/60Hz 230V/1ph/60Hz					115V/1ph/60Hz 230V/1ph/60Hz			

Válido para todo el catálogo / Valid for the entire product guide / Valable pour tout le catalogue:
Fotografías no contractuales / Non contractual pictures / Photos non contractuelles.
Características técnicas y constructivas sujetas a variación sin previo aviso / We reserve the right to change specifications without prior notice / Les caractéristiques techniques et la conception peuvent être sujettes à modifications, sans préavis.

NEW

Serie / Series / Série **MSG GN1/1 700**

+Info: **www.infrico.com**

MSG 2000



Controlador digital IP 65.
Digital control IP65
Contrôleur digital IP 65.



Refuerzo con Omegas.
Omega reinforcement.
Renforcement avec Omegas.



iot
Internet of things

Opcional: Manejo control digital por WiFi o Bluetooth®

Optional: Operating digital control by WiFi or Bluetooth®

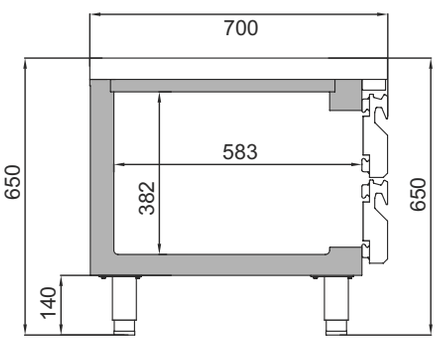



MSG 1600

Puertas opcionales
Optionals doors
Portes en option

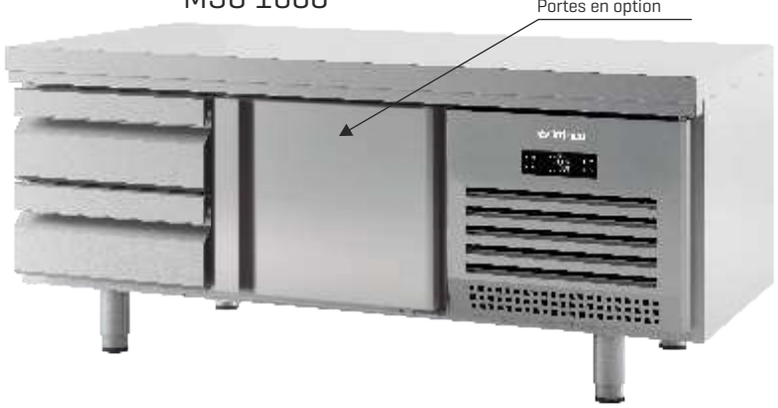

Los datos técnicos están sujetos a posibles variaciones que serán actualizadas periódicamente en las fichas técnicas del producto, disponibles en la web /
The technical data are subject to possible variations that will be updated periodically in the technical data sheets of the product, which are available on the website /
Les données techniques peuvent varier et seront actualisées dans les fiches techniques du produit, disponibles sur le site web.

Mesa refrigeración y congelación / Undercounter refrigerator and freezer / Desserte gastronorme positive et négative

MODELO / MODELE / MODÈLE	 BMGN 1470 II	 BMGN 1960 II	 BMGN 2450 II	 BMGN 1470 BT	 BMGN 1960 BT	 BMGN 2450 BT
Precio Price Prix						
Medidas Measures (mm) Mesures	1468 x 700 x 850 mm.	1960 x 700 x 850 mm.	2452 x 700 x 850 mm.	1468 x 700 x 850 mm.	1960 x 700 x 850 mm.	2452 x 700 x 850 mm.
Temperatura Temperature (°C) Température	**-2°C/+8°C**			**-18°C**		
Clase Climática Climatic class (°C) Classe climatique	5 / 40°C			4 / 38°C		
Tensión/Frecuencia Electrical data Tension électrique	230V/1ph/50Hz					
Controlador Controller Régulateur	Digital IP65					
Material Material (EXT/INT) Matériel	AISI 304					
Espesor Thickness (mm) Épaisseur	70					
Aislamiento Isolation (mm) Isolation	40kg/m^3 / Free CFC's / Zero ODP-GWP					
Capacidad Capacity (L) Capacité	305	465	630	305	465	630
Puertas Doors Portes	2	3	4	2	3	4
N° parrillas / Guías N° shelves / Slides N° de grilles / Glissière	2/10 (325x530)	3/15 (325x530)	4/20 (325x530)	2/10 (325x530)	3/15 (325x530)	4/20 (325x530)
Sistema de frío Cooling System Système de froid	Monoblock ventilado / Forced air monoblock / Monoblock ventilé					
Desescarche Defrost Dégrivrage	Parada compresor / Compressor off / Arrêt du compresseur			Gas caliente / Hot gas defrost / Gaz chaud		
Expansión Expansion Expansion	Capilar / Capillary / Capillaire			Válvula de expansión termostática / Thermostatic expansion valve / Détendeur thermostatique		
Potencia Power (W) Puissance	210	368		508	597	711
Potencia frig. Cooling capacity (W A -10°C) Puissance Frig.	570	690		445	540	640
Consumo Consumption (kWh/24h) Consommation	1,50	1,95	2,25	5,45	7,71	9,03
Clase energética Energy class Classe Énerg.	**A**			**C**	**D**	**D**
Refrigerante Refrigerant Gaz	**R-290**					
Opcional Optional Options	Sin peto trasero / Without backsplash / Sans dosseret Parrilla / Wire shelf / Grille (502X12) Juego de guías / Slides / Jeu de Glissières (GUIAC0115530, GUIAC0215530) Cerradura / Lock / Serrure (506X209; 506X210) Grupo lado contrario / Group opposite side / Groupe opposé (L) Ruedas / Casters / Roulettes (705X16=2; 705X17=2)					
	Kit cajones / Drawer Kit / Kit tiroirs BMGN 1/2 x 200 (JCAJ17GN1/2) BMGN 1/3 x 100 (JCAJ17GN1/3) BMGN 2/3 + BMGN 1/3 (JCAJ17GN2/3)			115V/1ph/60Hz 230V/1ph/60Hz		

Válido para todo el catálogo / Valid for the entire product guide / Valable pour tout le catalogue:
Fotografías no contractuales / Non contractual pictures / Photos non contractuelles.
Características técnicas y constructivas sujetas a variación sin previo aviso / We reserve the right to change specifications without prior notice / Les caractéristiques techniques et la conception peuvent être sujettes à modifications, sans préavis.

Serie / Series / Série **GN1/1 700**

+Info: **www.infrico.com**

BMGN 1470 II







Refuerzo con Omegas.
Omega reinforcement.
Renforcement avec Omegas.

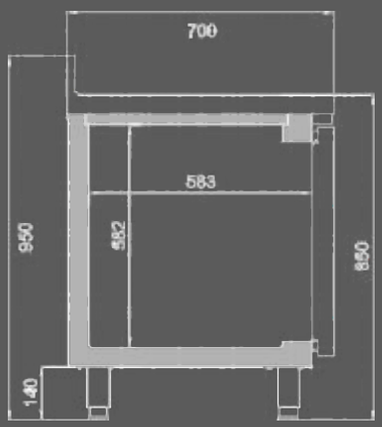

Kit 2 cajones
2 drawers kit
Kit 2 tiroirs

BM 1/2 x 200

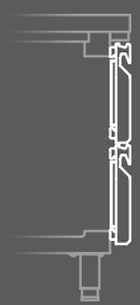

Kit 2 cajones
2 drawers kit
Kit 2 tiroirs

BM 2/3x300 +
BM 1/3x100

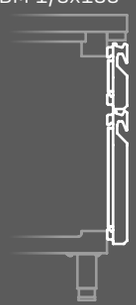

Kit 3 cajones
3 drawers kit
Kit 3 tiroirs

BM 1/3x100

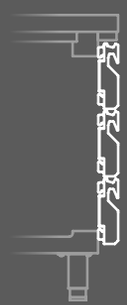

1/2	2/3	1/3
302 x 518 x 205	**302 x 518 x 307**	**302 x 518 x 105**



KIT CAJONES / DRAWERS KIT / KIT TIROIRS (MOD. II)

Los datos técnicos están sujetos a posibles variaciones que serán actualizadas periódicamente en las fichas técnicas del producto, disponibles en la web /
The technical data are subject to possible variations that will be updated periodically in the technical data sheets of the product, which are available on the website /
Les données techniques peuvent varier et seront actualisées dans les fiches techniques du produit, disponibles sur le site web.

Mesa refrigeración y congelación / Undercounter refrigerator and freezer / Desserte gastronorme positive et négative

MODELO / MODELE / MODÈLE		
	BMGN 1470 A+	**BMGN 1960 A+**
Precio Price Prix		
Medidas Measures Mesures (mm)	1468 x 700 x 850 mm.	1960 x 700 x 850 mm.
Temperatura Temperature Température (°C)	**-2°C/+8°C**	
Clase Climática Climatic class Classe climatique (°C)	5 / 40°C	
Tensión/Frecuencia Electrical data Tension électrique	230V/1ph/50Hz	
Controlador Controller Régulateur	Digital IP65	
Material Material Matériel (EXT/INT)	AISI 304	
Espesor Thickness Épaisseur (mm)	70	
Aislamiento Isolation Isolation (mm)	40kg/m^3 / Free CFC's / Zero ODP-GWP	
Capacidad Capacity Capacité (L)	305	465
Puertas Doors Portes	2	3
N° parrillas / Guías N° shelves / Slides N° de grilles / Glissière	2/10 (325x530)	3/15 (325x530)
Sistema de frío Cooling System Système de froid	Monoblock ventilado / Forced air monoblock / Monoblock ventilé	
Desescarche Defrost Dégrivrage	Parada compresor / Compressor off / Arrêt du compresseur	
Expansión Expansion Expansion	Capilar / Capillary / Capillaire	
Potencia Power Puissance (W)	210	368
Potencia frig. Cooling capacity Puissance Frig. (W A -10°C)	**570**	690
Consumo Consumption Consommation (kWh/24h)	0,82	1,01
Clase energética Energy class Classe Énerg.	**A+**	
Refrigerante Refrigerant Gaz	**R-290**	
Opcional Optional Options	Sin peto trasero / Without backsplash / Sans dosseret Parrilla / Wire shelf / Grille (502X12) Juego de guías / Slides / Jeu de Glissières (GUIAC0115530, GUIAC0215530) Cerradura / Lock / Serrure (506X209; 506X210) Grupo lado contrario / Group opposite side / Groupe opposé (L) 115V/1ph/60Hz 230V/1ph/60Hz Ruedas / Casters / Roulettes (705X16=2; 705X17=2)	

Válido para todo el catálogo / Valid for the entire product guide / Valable pour tout le catalogue:
Fotografías no contractuales / Non contractual pictures / Photos non contractuelles.
Características técnicas y constructivas sujetas a variación sin previo aviso / We reserve the right to change specifications without prior notice / Les caractéristiques techniques et la conception peuvent être sujettes à modifications, sans préavis.

NEW

Serie / Series / Série **GN1/1 700**

+Info: www.infrico.com

Clase energ.
Energy class
Classe Énerg.

A+

INVERTER

BMGN 1960 A+





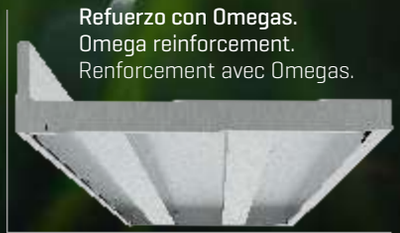

Refuerzo con Omegas.
Omega reinforcement.
Renforcement avec Omegas.

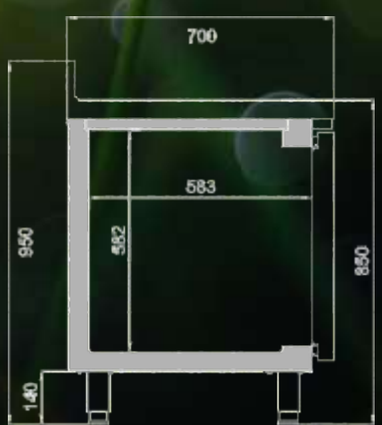

Mesa refrigerada puertas cristal /
Glass Door undercounter refrigerator /
Desserte dessus de comptoir posit. portes vitrées

Mesa refrigerada con fregadero /
Sink undercounter refrigerator /
Desserte dessus de comptoir posit. avec évier

F= Fregadero / Sink / Evier

MODELO / MODELE / MODÈLE	 BMGN 1470 CR	 BMGN 1960 CR	 BMGN 2450 CR	 BMGN 1470 F	 BMGN 1960 F	 BMGN 2450 F
Precio Price Prix						
Medidas Measures [mm] Mesures	1468 x 700 x 850 mm.	1960 x 700 x 850 mm.	2452 x 700 x 850 mm.	1468 x 700 x 850 mm.	1960 x 700 x 850 mm.	2452 x 700 x 850 mm.
Temperatura Temperature [°C] Température	**+2°C/+6°C**			**-2°C/+8°C**		
Clase Climática Climatic class [°C] Classe climatique	4 / 38°C			5 / 40°C		
Tensión/Frecuencia Electrical data Tension électrique	230V/1ph/50Hz					
Controlador Controller Régulateur	Digital IP65					
Material Material [EXT/INT] Matériel	AISI 304					
Espesor Thickness [mm] Épaisseur	70					
Aislamiento Isolation [mm] Isolation	40kg/m^3 / Free CFC's / Zero ODP-GWP					
Capacidad Capacity [L] Capacité	305	465	630	305	465	630
Puertas Doors Portes	2	3	4	2	3	4
N° parrillas / Guías N° shelves / Slides N° de grilles / Glissière	2/10 (325x530)	3/15 (325x530)	4/20 (325x530)	2/10 (325x530)	3/15 (325x530)	4/20 (325x530)
Sistema de frío Cooling System Système de froid	Monoblock ventilado / Forced air monoblock / Monoblock ventilé					
Desescarche Defrost Dégrivrage	Parada compresor / Compressor off / Arrêt du compresseur					
Expansión Expansion Expansion	Capilar / Capillary / Capillaire					
Potencia Power [W] Puissance	377	382	387	210	368	
Potencia frig. Cooling capacity [W A -10°C] Puissance Frig.	690	690	690	370	690	
Consumo Consumption [kWh/24h] Consommation	-			1,50	1,95	2,25
Clase energética Energy class Classe Énerg.	-			**A**	**A**	**A**
Refrigerante Refrigerant Gaz	**R-290**					
Opcional Optional Options	Juego de guías / Slides / Jeu de Glissières [GUIAC0115530, GUIAC0215530]					
	Parrilla doble tupida / Extradense wire shelf / Grille renforcée [502X62] Parrilla inoxidable / Stainless steel wire shelf / Grille Inox [502X46] Iluminación Led RGB con cambio de color [por puerta] / Led lighting RGB change of colour [per door] / LED RGB avec changement de couleur [par porte] Cerradura / Lock / Serrure [506X60]			Parrilla / Wire shelf / Grille [502X12] Cerradura / Lock / Serrure [506X209; 506X210] Grupo lado contrario / Group opposite side / Groupe opposé [L] Kit cajones / Drawer Kit / Kit tiroirs BMGN 1/2 x 200 [JCAJ17GN1/2] BMGN 1/3 x 100 [JCAJ17GN1/3] BMGN 2/3 + BMGN 1/3 [JCAJ17GN2/3]		

Válido para todo el catálogo / Valid for the entire product guide / Valable pour tout le catalogue:
Fotografías no contractuales / Non contractual pictures / Photos non contractuelles.
Características técnicas y constructivas sujetas a variación sin previo aviso / We reserve the right to change specifications without prior notice / Les caractéristiques techniques et la conception peuvent être sujettes à modifications, sans préavis.

Serie / Series / Série **GN1/1 700**

+Info: **www.infrico.com**



F= Fregadero

BMGN F

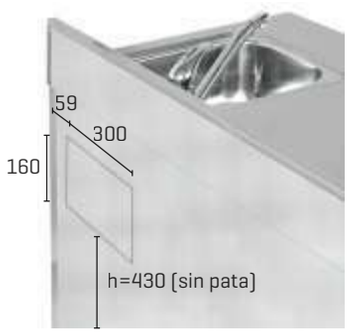



iot
Internet of things

Opcional: Manejo control digital por WiFi o Bluetooth®

Optional: Operating digital control by WiFi or Bluetooth®

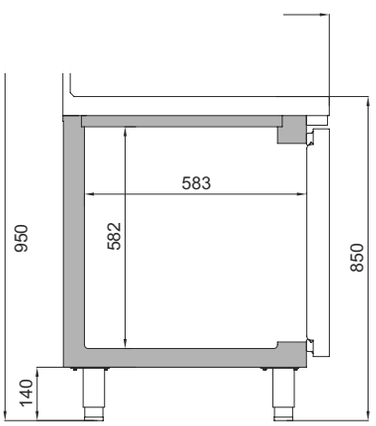

Kit 2 cajones
2 drawers kit
Kit 2 tiroirs

BM 1/2 x 200

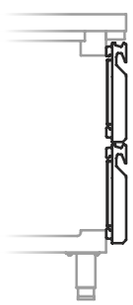

Kit 2 cajones
2 drawers kit
Kit 2 tiroirs

BM 2/3x300 + BM 1/3x100

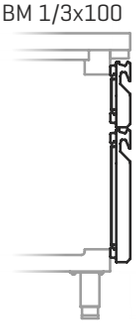

Kit 3 cajones
3 drawers kit
Kit 3 tiroirs

BM 1/3x100

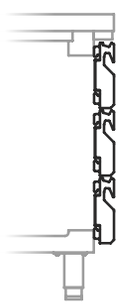

1/2
302 x 518 x 205

2/3
302 x 518 x 307

1/3
302 x 518 x 105



KIT CAJONES / DRAWERS KIT / KIT TIROIRS (MOD. F)

Los datos técnicos están sujetos a posibles variaciones que serán actualizadas periódicamente en las fichas técnicas del producto, disponibles en la web /
The technical data are subject to possible variations that will be updated periodically in the technical data sheets of the product, which are available on the website /
Les données techniques peuvent varier et seront actualisées dans les fiches techniques du produit, disponibles sur le site web.

Mesa refrigerada pre-instalada /
Remote undercounter refrigerator /
Desserte dessus de comptoir groupe á distance

Mesa refrigerada central puertas a dos caras /
Pass thru undercounter refrigerator /
Desserte gastronorme positive traversante

Dos caras /Pass-thru / Traversante

MODELO / MODELE / MODÈLE	 BMGN 1470 GR	 BMGN 1960 GR	 BMGN 2450 GR	 BMGN 1470 GRBT	 BMGN 1960 GRBT	 BMGN 2450 GRBT	 BMGN 1470 PDC	 BMGN 1960 PDC
Precio Price Prix	**2.074 €**	**2.492 €**	**2.985 €**	**2.269 €**	**2.687 €**	**3.180 €**	**3.191 €**	**3.724 €**
Medidas Measures Mesures [mm]	1240 x 700 x 850 mm.	1732 x 700 x 850 mm.	2224 x 700 x 850 mm.	1240 x 700 x 850 mm.	1732 x 700 x 850 mm.	2224 x 700 x 850 mm.	1468 x 700 x 850 mm.	1960 x 700 x 850 mm.
Temperatura Temperature Température [°C]	**-2°C/+8°C**			**-18°C**			**-2°C/+8°C**	
Clase Climática Climatic class Classe climatique [°C]	-			-			5 / 40°C	
Tensión/Frecuencia Electrical data Tension électrique	230V/1ph/50Hz							
Controlador Controller Régulateur	Digital IP65							
Material Material Matériel [EXT/INT]	Inox AISI 304							
Espesor Thickness Épaisseur [mm]	70							
Aislamiento Isolation Isolation [mm]	40kg/m^3 / Free CFC's / Zero ODP-GWP							
Capacidad Capacity Capacité [L]	305	465	630	305	465	630	290	440
Puertas Doors Portes	2	3	4	2	3	4	4	6
N° parrillas / Guías N° shelves / Slides N° de grilles / Glissière	2/10 (325x530)	3/15 (325x530)	4/20 (325x530)	2/10 (325x530)	3/15 (325x530)	4/20 (325x530)	2/10 (325x530)	3/15 (325x530)
Sistema de frío Cooling System Système de froid	-						Monoblock ventilado / Forced air monoblock / Monoblock ventilé	
Desescarche Defrost Dégrivrage	Parada compresor / Compressor off / Arrêt du compresseur			Gas caliente / Hot gas / Gaz chaud			Parada compresor / Compressor off / Arrêt du compresseur	
Expansión Expansion Expansion	-			-			Capilar / Capillary / Capillaire	
Potencia Power Puissance [W]	-			-			210	368
Potencia frig. Cooling capacity Puissance Frig. [W A -10/-30°C]	343	690	690	445	540	640	370	690
Consumo Consumption Consommation [kWh/24h]	-			-			1,50	1,95
Clase energética Energy class Classe Énerg.	-			-			**A**	**A**
Refrigerante Refrigerant Gaz	-						**R-290**	
Opcional Optional Options	Puerta de cristal / Glass door / Porte vitrée [PUE17IDGN-PUE17IIGN] **122 €** Cerradura / Lock / Serrure [506X209; 506X210] **44 €** Parrilla / Wire shelf / Grille [502X12] **45 €**							
	Kit cajones / Drawer Kit / Kit tiroirs BMGN 1/2 x 200 [JCAJ17GN1/2] **643 €** BMGN 1/3 x 100 [JCAJ17GN1/3] **954 €** BMGN 2/3 + BMGN 1/3 [JCAJ17GN2/3] **711 €**			Kit cajones / Drawer Kit / Kit tiroirs Consultar / On request / À la demande 115V/1ph/60Hz **+ 3%** 230V/1ph/60Hz **Sin incremento / No increase / Sans supplément**			Juego de guías / Slides / Jeu de Glissières [GUIAC03505] **38 €**	
	Válvula de expansión [especificar refrigerante] Expansion valve [specify refrigerant] Détendeur d'expansion [spécifier le gaz souhaité] Juego de guías / Slides / Jeu de Glissières [GUIAC0115530, GUIAC0215530] **38 €**						Parrilla inoxidable / Stainless steel wire shelf / Grille Inox [502X46] **76 €**	

Válido para todo el catálogo / Valid for the entire product guide / Valable pour tout le catalogue:
Fotografías no contractuales / Non contractual pictures / Photos non contractuelles.
Características técnicas y constructivas sujetas a variación sin previo aviso / We reserve the right to change specifications without prior notice / Les caractéristiques techniques et la conception peuvent être sujettes à modifications, sans préavis.

Serie / Series / Série **GN1/1 700**

+Info: **www.infrico.com**

BMGN 1960 GR



Posibilidad de acceso frontal y lateral para una mejor manipulación

Front and lateral access for better handling

Possibilité d'accès frontal et latéral pour une meilleure manipulation.

Pasante/Pass-thru/Traversante

BMGN PDC

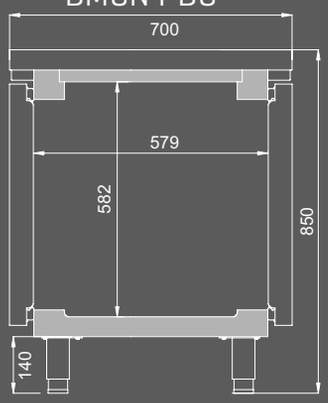

Pasante/Pass-thru/Traversante

BMGN 1470 PDC



BMGN GR

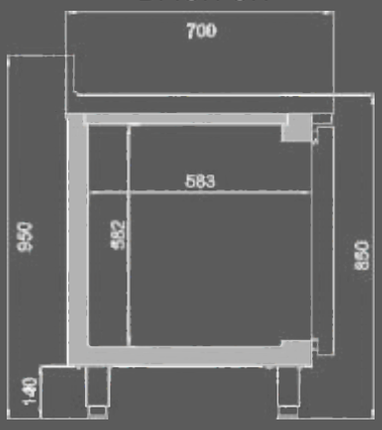

Kit 2 cajones 2 drawers kit Kit 2 tiroirs	**Kit 2 cajones** 2 drawers kit Kit 2 tiroirs	**Kit 3 cajones** 3 drawers kit Kit 3 tiroirs
BM 1/2 x 200	BM 2/3x300 + BM 1/3x100	BM 1/3x100

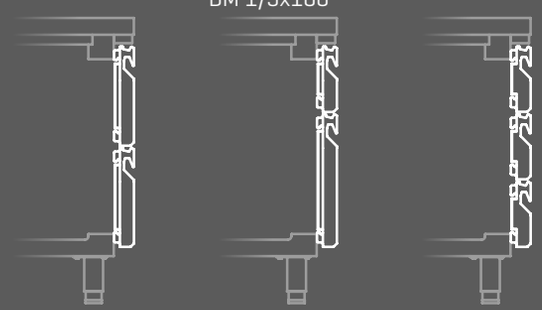

1/2	2/3	1/3
302 x 518 x 205	**302 x 518 x 307**	**302 x 518 x 105**



KIT CAJONES / DRAWERS KIT / KIT TIROIRS (MOD. GR)

Los datos técnicos están sujetos a posibles variaciones que serán actualizadas periódicamente en las fichas técnicas del producto, disponibles en la web /
The technical data are subject to possible variations that will be updated periodically in the technical data sheets of the product, which are available on the website /
Les données techniques peuvent varier et seront actualisées dans les fiches techniques du produit, disponibles sur le site web.

Mesa refrigerada ensaladas /
Salad prep refrigerator table /
Desserte gastronorme positive préparation salades

Mesa refrigerada pizza /
Pizza undercounter refrigerator /
Desserte gastronorme positive préparation pizza

	Ensalada / Salad / Salade		Pizza / Pizza / Pizza		
					
MODELO MODELE MODÈLE	**BMGN 1470 EN**	**BMGN 1960 EN**	**MPG 1490**	**MPG 1980**	**ME 1003 VIP**
Precio Price Prix					
Medidas Measures (mm) Mesures	1468 x 700 x 850/1100 mm.	1960 x 700 x 850/1100 mm.	1490 x 700 x 830/1417 mm.	1980 x 700 x 830/1417 mm.	1490 x 700 x 885/1417 mm.
Temperatura Temperature (°C) Température	**0°/+6°C.**		**0°C/+6°C.** **+4°C/+8°C.**		
Clase Climática Climatic class (°C) Classe climatique	4 / 38°C				
Tensión/Frecuencia Electrical data Tension électrique	230V/1ph/50Hz				
Controlador Controller Régulateur	Digital IP65				
Material Material (EXT/INT) Matériel	Inox AISI 304				
Espesor Thickness (mm) Épaisseur	70				
Aislamiento Isolation (mm) Isolation	40kg/m^3 / Free CFC's / Zero ODP-GWP				
Capacidad Capacity (L) Capacité	305+65	465+85	305+35	465+54	355+35
Puertas Doors Portes	2	3	2	3	3
N° parrillas / Guías N° shelves / Slides N° de grilles / Glissière	2/10 (325x530)	3/15 (325x530)	2/10 (325x530)	3/15 (325x530)	3/9 (325x530)
Sistema de frío Cooling System Système de froid	Monoblock ventilado / Forced air monoblock / Monoblock ventilé				
Desescarche Defrost Dégrivrage	Parada compresor / Compressor off / Arrêt du compresseur				
Expansión Expansion Expansion	Capilar / Capillary / Capillaire				
Potencia Power (W) Puissance	210	368	369	553	503
Potencia frig. Cooling capacity (W A -10°C) Puissance Frig.	370	690	370+170	690+170	690+170
Consumo Consumption (kWh/24h) Consommation	-	-	-	-	-
Clase energética Energy class Classe Énerg.	-	-	-	-	-
Refrigerante Refrigerant Gaz	**R-290**				
Opcional Optional Options	Parrilla / Wire shelf / Grille (502X12) Juego de guías / Slides / Jeu de Glissières (GUIAC0115530, GUIAC0215530) Cerradura / Lock / Serrure (506X209; 506X210) 230V/1ph/60Hz 115V/1ph/60Hz				
	(501X13) = 1 (501X11) = 6 (501X13) = 1 (501X11) = 9		(501X16) = 6 (501X13) = 1 (501X16) = 7		(501X16) = 6
	Ruedas / Casters / Roulettes (705X16=2; 705X17=2)				-

Válido para todo el catálogo / Valid for the entire product guide / Valable pour tout le catalogue:
Fotografías no contractuales / Non contractual pictures / Photos non contractuelles.
Características técnicas y constructivas sujetas a variación sin previo aviso / We reserve the right to change specifications without prior notice / Les caractéristiques techniques et la conception peuvent être sujettes à modifications, sans préavis.

Serie / Series / Série **GN1/1 700**

+Info: **www.infrico.com**

IMPORTANTE: Las bandejas deben contener producto previamente refrigerado.
IMPORTANT: The trays should contain previously refrigerated product.
IMPORTANT: Les plateaux doivent contenir des produits préalablement réfrigérés.

BMGN 1960 EN



Refrigeración estática en la cuba
Static cooling in the tank
Refroidissement statique supérieur



Granito
Granite worktop
Granit

MPG 1980

Granito
Granite worktop
Granit



ME 1003 VIP

[501X16] = 6

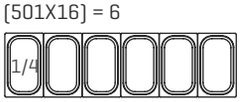

[501X13] = 1 [501X16] = 7

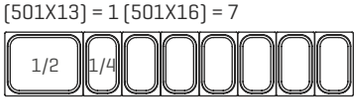

[501X13] = 1 [501X11] = 6

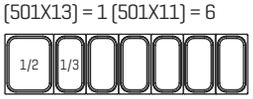

[501X13] = 1 [501X11] = 9

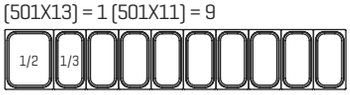

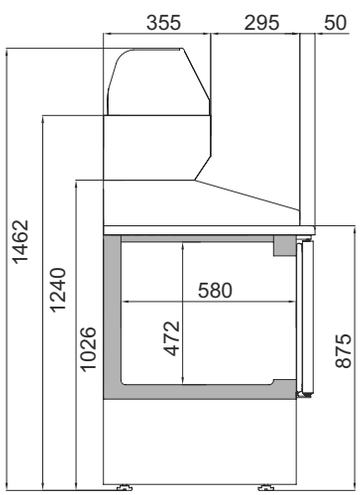

ME VIP

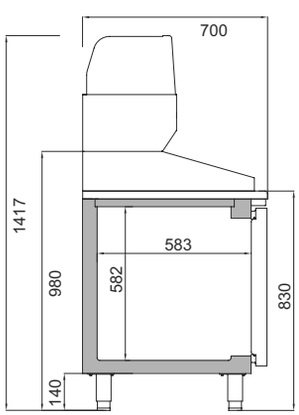

MPG

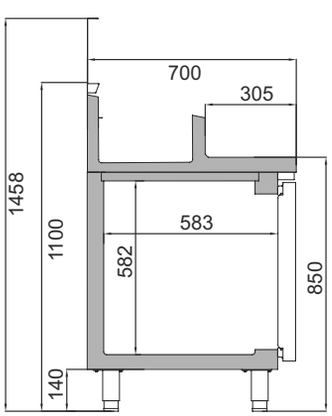

BMGN EN

Los datos técnicos están sujetos a posibles variaciones que serán actualizadas periódicamente en las fichas técnicas del producto, disponibles en la web /
The technical data are subject to possible variations that will be updated periodically in the technical data sheets of the product, which are available on the website /
Les données techniques peuvent varier et seront actualisées dans les fiches techniques du produit, disponibles sur le site web.

Mesa refrigerada ensaladas /
Salad prep refrigerator table /
Desserte gastronorme positive préparation salades

2

MODELO / MODELE / MODÈLE	 ME 1000 BAN	 ME 1000 EN	 ME 1000 II	 ME 1000 PIZZA	 ME 1000 KB
Precio Price Prix					
Medidas Measures [mm] Mesures	978 x 700 x 890 mm.	978 x 700 x 895/1050 mm.	978 x 700 x 895 mm.	978 x 700 x 875/1140 mm.	978 x 700 x 865/1125 mm.
Temperatura Temperature [°C] Température	0°C/+6°C.				
Clase Climática Climatic class [°C] Classe climatique	4 / 38°C				
Tensión/Frecuencia Electrical data Tension électrique	230V/1ph/50Hz				
Controlador Controller Régulateur	Digital IP65				
Material Material [EXT/INT] Matériel	Inox AISI 304				
Espesor Thickness [mm] Épaisseur	55				
Aislamiento Isolation [mm] Isolation	40kg/m^3 / Free CFC's / Zero ODP-GWP				
Capacidad Capacity [L] Capacité	230				
Puertas Doors Portes	2				
N° parrillas / Guías N° shelves / Slides N° de grilles / Glissière	2/6 [325x530]				
Sistema de frío Cooling System Système de froid	Ventilado / Forced air / Ventilé				
Desescarche Defrost Dégrivrage	Parada compresor / Compressor off / Arrêt du compresseur				
Expansión Expansion Expansion	Capilar / Capillary / Capillaire				
Potencia Power [W] Puissance	210				
Potencia frig. Cooling capacity [W A -10°C] Puissance Frig.	370				
Consumo Consumption [kWh/24h] Consommation	-				
Clase energética Energy class Classe Énerg.	-				
Refrigerante Refrigerant Gaz	R-290				
Opcional Optional Options	Juego de guías / Slides / Jeu de Glissières [GUIACO115530; GUIACO215530] Kit 2 cajones 1x1/2 + 1x1/3 [Modelo II] / Drawers kit 1x1/2 + 1x1/3 [Model II] Kit tiroirs 1x1/2 + 1x1/3 [Modèle II] [JCAJ17ME1/2] Puerta de cristal / Glass door / Porte vitrée [PUE17IDME10-PUE17IIME10] Parrilla / Wire shelf / Grille [502X12] Cerradura / Lock / Serrure [506X120; 506X121]				
	[501X11] = 6 [501X10] = 3	[501X16] = 5	-	[501X11] = 3 [501X10] = 1	[501X11] = 6 [501X10] = 3

Válido para todo el catálogo / Valid for the entire product guide / Valable pour tout le catalogue:
Fotografías no contractuales / Non contractual pictures / Photos non contractuelles.
Características técnicas y constructivas sujetas a variación sin previo aviso / We reserve the right to change specifications without prior notice / Les caractéristiques techniques et la conception peuvent être sujettes à modifications, sans préavis.

Serie / Series / Série **GN1/1 700**

+Info: **www.infrico.com**



(501X11) = 6 (501X10) = 3

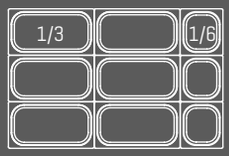



Opcional: Manejo control digital por WiFi o Bluetooth®

Optional: Operating digital control by WiFi or Bluetooth®

ME 1000 BAN



(501X16) = 5



ME 1000 EN



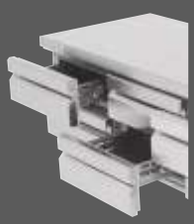

Kit 2 cajones 1x1/2 + 1x1/3 (Modelo II) /
Drawers kit 1x1/2 + 1x1/3 (Model II)
Kit tiroirs 1x1/2 + 1x1/3 (Modèle II)
(JCAJ17ME1/2)

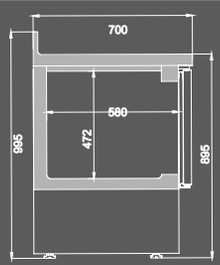

ME 1000 II



(501X11) = 3 (501X10) = 1



ME 1000 PIZZA



(501X11) = 6 (501X10) = 3

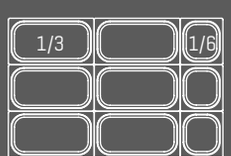

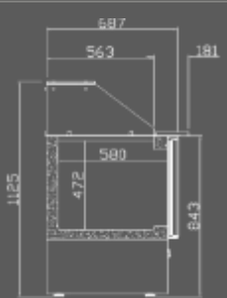

ME 1000 KB

Los datos técnicos están sujetos a posibles variaciones que serán actualizadas periódicamente en las fichas técnicas del producto, disponibles en la web /
The technical data are subject to possible variations that will be updated periodically in the technical data sheets of the product, which are available on the website /
Les données techniques peuvent varier et seront actualisées dans les fiches techniques du produit, disponibles sur le site web.

Mesa refrigerada ensaladas /
Salad prep refrigerator table /
Desserte gastronorme positive préparation salades

2

MODELO MODELE MODÈLE	 **ME 1003 BAN**	 **ME 1003 EN**	 **ME 1003 II**	 **ME 1003 PIZZA**	 **ME 1003 KB**
Precio Price Prix					
Medidas Measures (mm) Mesures	1460 x 700 x 890 mm.	1460 x 700 x 885/1050 mm.	1460 x 700 x 895 mm.	1460 x 700 x 875/1140 mm.	1460 x 700 x 865/1125 mm.
Temperatura Temperature (°C) Température	**0°C/+6°C.**				
Clase Climática Climatic class (°C) Classe climatique	4 / 38°C				
Tensión/Frecuencia Electrical data Tension électrique	230V/1ph/50Hz				
Controlador Controller Régulateur	Digital IP65				
Material Material (EXT/INT) Matériel	Inox AISI 304				
Espesor Thickness (mm) Épaisseur	40kg/m^3 / Free CFC's / Zero ODP-GWP				
Aislamiento Isolation (mm) Isolation	55				
Capacidad Capacity (L) Capacité	355				
Puertas Doors Portes	3				
N° parrillas / Guías N° shelves / Slides N° de grilles / Glissière	3/9 (325x530)				
Sistema de frío Cooling System Système de froid	Ventilado / Forced air / Ventilé				
Desescarche Defrost Dégrivrage	Parada compresor / Compressor off / Arrêt du compresseur				
Expansión Expansion Expansion	Capilar / Capillary / Capillaire				
Potencia Power (W) Puissance	368				
Potencia frig. Cooling capacity (W A -10°C) Puissance Frig.	690				
Consumo Consumption (kWh/24h) Consommation	-				
Clase energética Energy class Classe Énerg.	-				
Refrigerante Refrigerant Gaz	**R-290**				
Opcional Optional Options	Juego de guías / Slides / Jeu de Glissières (GUIACO115530; GUIACO215530) Kit 2 cajones 1x1/2 + 1x1/3 (Modelo II) / Drawers kit 1x1/2 + 1x1/3 (Model II) Kit tiroirs 1x1/2 + 1x1/3 (Modèle II) (JCAJ17ME1/2) Puerta de cristal / Glass door / Porte vitrée (PUE17IDME10-PUE17IIME10) Parrilla / Wire shelf / Grille (502X12) Cerradura / Lock / Serrure (506X120; 506X121)				
	(501X11) = 9 (501X10) = 6	(501X16) = 8	-	(501X11) = 2 (501X10) = 4	(501X11) = 9 (501X10) = 6

Válido para todo el catálogo / Valid for the entire product guide / Valable pour tout le catalogue:
Fotografías no contractuales / Non contractual pictures / Photos non contractuelles.
Características técnicas y constructivas sujetas a variación sin previo aviso / We reserve the right to change specifications without prior notice / Les caractéristiques techniques et la conception peuvent être sujettes à modifications, sans préavis.

Serie / Series / Série **GN1/1 700**

+Info: **www.infrico.com**



(501X11) = 9 (501X10) = 6

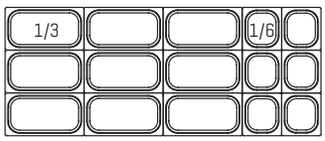

ME 1003 BAN

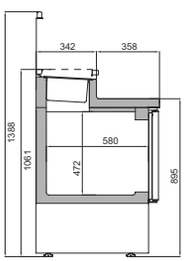

(501X16) = 8

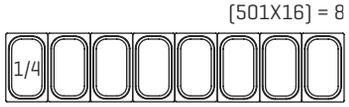

ME 1003 EN







Kit 2 cajones 1x1/2 + 1x1/3 (Modelo II) /
Drawers kit 1x1/2 + 1x1/3 (Model II)
Kit tiroirs 1x1/2 + 1x1/3 (Modèle II)
(JCAJ17ME1/2)

1000 II

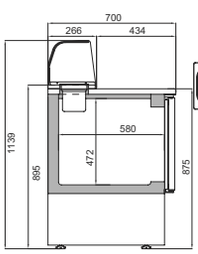

(501X11) = 2 (501X10) = 4

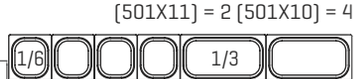

ME 1003 PIZZA





(501X11) = 9 (501X10) = 6

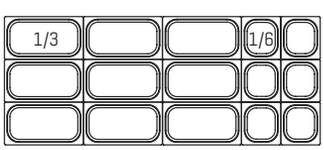

ME 1003 KB

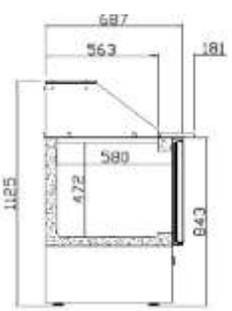

Los datos técnicos están sujetos a posibles variaciones que serán actualizadas periódicamente en las fichas técnicas del producto, disponibles en la web /
The technical data are subject to possible variations that will be updated periodically in the technical data sheets of the product, which are available on the website /
Les données techniques peuvent varier et seront actualisées dans les fiches techniques du produit, disponibles sur le site web.

Mesa refrigerada cocktails /
Cocktails refrigerator table /
Desserte gastronorme positive préparation cocktails

MODELO MODELE MODÈLE	 BST 1600 R	 BST 2000 R	 BST 1200 N	 BST 1600 N	 BST 2000 N
Precio Price Prix					
Medidas Measures [mm] Mesures	1600 x 700 x 1059 mm.	2000 x 700 x 1059 mm.	1200 x 600 x 944 mm.	1600 x 600 x 944 mm.	2000 x 600 x 944 mm.
Temperatura Temperature [°C] Température	**-2°C/+8°C.**		-		
Clase Climática Climatic class [°C] Classe climatique	4 / 38°C		-		
Tensión/Frecuencia Electrical data Tension électrique	230V/1ph/50Hz		-		
Controlador Controller Régulateur	Digital IP65		-		
Material Material [EXT/INT] Matériel	Inox AISI 304				
Aislamiento Isolation [mm] Isolation	40kg/m^3 / Free CFC's / Zero ODP-GWP				
Cuba para hielo Ice tank Bac à glace	Inyectada y refrigerada Injected and refrigerated Injecté et réfrigéré		Inyectada / Injected / Injecté		
Capacidad Snack Capacity Snack [L] Capacité Snack	255	310	-	-	-
Cajones Drawers Tiroirs	4	6	-	-	-
Enchufe accesorios Accesories Plug Prise pour accesoires	Sí / Yes / Oui		-		
Sistema de frío Cooling System Système de froid	Ventilado / Forced air / Ventilé		-		
Desescarche Defrost Dégrivrage	Parada compresor / Compressor off / Arrêt du compresseur		-		
Expansión Expansion Expansion	Capilar / Capillary / Capillaire		-		
Potencia Power [W] Puissance	210	368	-		
Potencia frig. Cooling capacity [W A -10°C] Puissance Frig.	370	690	-		
Consumo Consumption [kWh/24h] Consommation	1.61	1.77	-		
Clase energética Energy class Classe Énerg.	-				
Refrigerante Refrigerant Gaz	**R-290**		-		
Opcional Optional Options	Cerradura / Lock / Serrure [506X209; 506X210] Puerta (unidad) / Door (unit) / Porte (unité) [PUE171SN] Ruedas / Casters / Roulettes Cubetas 1/9 / Bacs 1/9 / Cuves 1/9 Doble carril de botellas / Double speed rack / Double rail à bouteilles 115V/1ph/60Hz 230V/1ph/60Hz		Ruedas / Casters / Roulettes Cubetas 1/9 / Bacs 1/9 / Cuves 1/9 Doble carril de botellas / Double bottle lane / Double rail à bouteilles	Ruedas / Casters / Roulettes Cubetas 1/9 / Bacs 1/9 / Cuves 1/9 Doble carril de botellas / Double bottle lane / Double rail à bouteilles	

Válido para todo el catálogo / Valid for the entire product guide / Valable pour tout le catalogue:
Fotografías no contractuales / Non contractual pictures / Photos non contractuelles.
Características técnicas y constructivas sujetas a variación sin previo aviso / We reserve the right to change specifications without prior notice / Les caractéristiques techniques et la conception peuvent être sujettes à modifications, sans préavis.

Serie / Series / Série **BARSTATION**

+Info: **www.infrico.com**





Los datos técnicos están sujetos a posibles variaciones que serán actualizadas periódicamente en las fichas técnicas del producto, disponibles en la web /
The technical data are subject to possible variations that will be updated periodically in the technical data sheets of the product, which are available on the website /
Les données techniques peuvent varier et seront actualisées dans les fiches techniques du produit, disponibles sur le site web.

Mesa refrigeración y congelación Euronorma 600x400 pastelería /
Euronorm 600x400 refrigerator and freezer counter /
Tour pâtissier positif et négatif Euronorme 600x400

2

EURONORM 600x400

MODELO / MODELE / MODÈLE	 MR 1620	 MR 2190	 MR 2750	 MR 1620 BT	 MR 2190 BT
Precio Price Prix					
Medidas Measures [mm] Mesures	1618 x 800 x 850 mm.	2185 x 800 x 850 mm.	2752 x 800 x 850 mm.	1618 x 800 x 850 mm.	2185 x 800 x 850 mm.
Temperatura Temperature [°C] Température	**-2°C/+8°C**			**-18°C**	
Clase Climática Climatic class [°C] Classe climatique	5 / 40°C			4 / 38°C	
Tensión/Frecuencia Electrical data Tension électrique	230V/1ph/50Hz				
Controlador Controller Régulateur	Digital IP65				
Material Material [EXT/INT] Matériel	Inox AISI 304				
Espesor Thickness [mm] Épaisseur	70				
Aislamiento Isolation [mm] Isolation	40kg/m^3 / Free CFC's / Zero ODP-GWP				
Capacidad Capacity [L] Capacité	420	635	850	420	635
Puertas Doors Portes	2	3	4	2	3
N° parrillas / Guías N° shelves / Slides N° de grilles / Glissière	2/10 [600x400]	3/15 [600x400]	4/20 [600x400]	2/10 [600x400]	3/15 [600x400]
Sistema de frío Cooling System Système de froid	Monoblock ventilado / Forced air monoblock / Monoblock ventilé				
Desescarche Defrost Dégrivrage	Parada compresor / Compressor off / Arrêt du compresseur			Gas caliente / Hot gas defrost / Gaz chaud	
Expansión Expansion Expansion	Capilar / Capillary / Capillaire			Válvula de expansión termostática / Thermostatic expansion valve / Détendeur thermostatique	
Potencia Power [W] Puissance	368			568	712
Potencia frig. Cooling capacity [W A -10°C] Puissance Frig.	690			540	639
Consumo Consumption [kWh/24h] Consommation	1,67	2,07	3,06	6,03	11,15
Clase energética Energy class Classe Énerg.	**A**		**B**	**C**	**D**
Refrigerante Refrigerant Gaz	**R-290**				
Opcional Optional Options	Granito / Granite-top / Granit MR1620 [1618X800X30] [606X35] Granito / Granite-top / Granit MR2190 [2185X800X30] [606X36] Granito / Granite-top / Granit MR2750 [2752X800X30] [606X37] Bandeja Inox/ Stainless Steel Tray / Bac Inox 600x400 [A850P41] Cerradura / Lock / Serrure [506X209; 506X210]			Parrilla / Wire shelf / Grille [502X26] Juego de guías / Slides / Jeu de Glissières [GUIAL0120641, GUIAL0220641] Ruedas / Casters / Roulettes [705X16=2; 705X17=2]	
	115V/1ph/60Hz 230V/1ph/60Hz			115V/1ph/60Hz 230V/1ph/60Hz	

Válido para todo el catálogo / Valid for the entire product guide / Valable pour tout le catalogue:
Fotografías no contractuales / Non contractual pictures / Photos non contractuelles.
Características técnicas y constructivas sujetas a variación sin previo aviso / We reserve the right to change specifications without prior notice / Les caractéristiques techniques et la conception peuvent être sujettes à modifications, sans préavis.

Serie / Series / Série **800**

+Info: **www.infrico.com**

MR 2750



MR 2190 BT

Opcional
Optional
Option



Controlador digital IP 65.
Digital control IP65
Contrôleur digital IP 65.



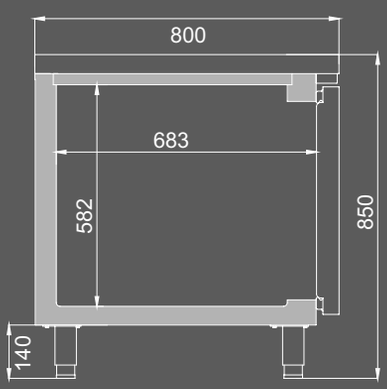

Frío Ventilado con efecto estático para pastelería profesional
Ventilated cooling with static effect for professional patisseries
Refroidissement ventilé avec effet statique
pour les pâtisseries professionnelles



IoT Internet of things

Opcional: Manejo control digital por WiFi o Bluetooth®

Optional: Operating digital control by WiFi or Bluetooth®

Opcional granito
Optional granite worktop
Option granite



Los datos técnicos están sujetos a posibles variaciones que serán actualizadas periódicamente en las fichas técnicas del producto, disponibles en la web /
The technical data are subject to possible variations that will be updated periodically in the technical data sheets of the product, which are available on the website /
Les données techniques peuvent varier et seront actualisées dans les fiches techniques du produit, disponibles sur le site web.

Mesa refrigeración 600x400 puerta cristal /
600x400 glass door counter refrigerator /
Tour pâtissier positif 600x400 porte vitrée

Mesa refrigeración 600x400 remota /
600x400 remote counter refrigerator /
Tour pâtissier positif 600x400 groupe à distance

Grupo remoto / Remote / Groue à distance

MODELO / MODELE / MODÈLE	 MR 1620 CR	 MR 2190 CR	 MR 2750 CR	 MR 1620 GR	 MR 2190 GR	 MR 2750 GR
Precio Price Prix						
Medidas Measures [mm] Mesures	1618 x 800 x 850 mm.	2185 x 800 x 850 mm.	2752 x 800 x 850 mm.	1390 x 800 x 850 mm.	1957 x 800 x 850 mm.	2524 x 800 x 850 mm.
Temperatura Temperature [°C] Température	**+2°C/+6°C.**			**-2°C/+8°C.**		
Clase Climática Climatic class [°C] Classe climatique	4 / 38°C.			5 / 40°C.		
Tensión/Frecuencia Electrical data Tension électrique	230V/1ph/50Hz					
Controlador Controller Régulateur	Digital IP65					
Material Material [EXT/INT] Matériel	Inox AISI 304					
Espesor Thickness [mm] Épaisseur	70					
Aislamiento Isolation [mm] Isolation	40kg/m^3 / Free CFC's / Zero ODP-GWP					
Capacidad Capacity [L] Capacité	420	635	850	420	635	850
Puertas Doors Portes	2	3	4	2	3	4
N° parrillas / Guías N° shelves / Slides N° de grilles / Glissière	2/10 [600x400]	3/15 [600x400]	4/20 [600x400]	2/10 [600x400]	3/15 [600x400]	4/20 [600x400]
Sistema de frío Cooling System Système de froid	Monoblock ventilado / Forced air monoblock / Monoblock ventilé			-		
Desescarche Defrost Dégrivrage	Parada compresor / Compressor off / Arrêt du compresseur					
Expansión Expansion Expansion	Capilar / Capillary / Capillaire			Válvula expansión opcional [especificar refrig.] Expansion valve optional[specify refrig.] Détendeur options[spécifier le gaz]		
Potencia Power [W] Puissance	378	383	389	368		
Potencia frig. Cooling capacity [W A -10°C] Puissance Frig.	690			Recom. 690		
Consumo Consumption [kWh/24h] Consommation	-			-		
Clase energética Energy class Classe Énerg.	-			-		
Refrigerante Refrigerant Gaz	**R-290**			-		
Opcional Optional Options	Juego de guías / Slides / Jeu de Glissières [GUIAL0120641, GUIAL0220641]					
	Parrilla doble tupida / Extradense wire shelf / Grille renforcée [502X64] Granito / Granite-top / Granit MR1620 [1618X800X30] [606X35] Granito / Granite-top / Granit MR2190 [2185X800X30] [606X36] Granito / Granite-top / Granit MR2750 [2752X800X30] [606X37] Cerradura / Lock / Serrure [506X60] Parrilla Inox / Stainless steel wire shelf / Grille inox [502X47] Bandeja Inox/ Stainless Steel Tray / Bac Inox 600x400 [A850P41] Iluminación Led RGB con cambio de color [por puerta] / Led lighting RGB change of colour [per door] / LED RGB avec changement de couleur [par porte]			Parrilla / Wire shelf / Grille [502X26] Puerta de cristal / Glass door / Porte vitrée [PUE17IDMR-PUE17IIMR] Cerradura / Lock / Serrure [506X209; 506X210] Bandeja Inox/ Stainless Steel Tray / Bac Inox 600x400 [A850P41] Válvula expansión opcional [especificar refrig.] Expansion valve optional[specify refrig.] Détendeur options[spécifier le gaz]		

Válido para todo el catálogo / Valid for the entire product guide / Valable pour tout le catalogue:
Fotografías no contractuales / Non contractual pictures / Photos non contractuelles.
Características técnicas y constructivas sujetas a variación sin previo aviso / We reserve the right to change specifications without prior notice / Les caractéristiques techniques et la conception peuvent être sujettes à modifications, sans préavis.

Serie / Series / Série **800**

+Info: **www.infrico.com**



Posibilidad de acceso frontal y lateral para una mejor manipulación
Front and lateral access for better handling
Possibilité d'accès frontal et latéral pour une meilleure manipulation.

Aumentan en su largo 8 cm. para una mejor manipulación.

They increase in their length 8 cm. for better handling.

8 cm. de long en plus pour une meilleure manipulation.



MR 2190 GR

Doble cristal templado bajo emisivo más carga Argón 4-27-4
Double tempered glass low-e + Argón 4-27-4
Double vitrage trempé à faible émissivité avec Argón 4-27-4





Opcional granito
Optional granite worktop
Option granite

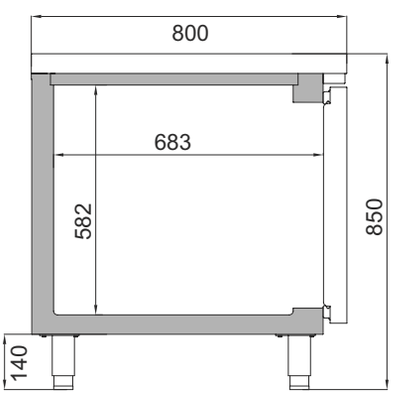

Los datos técnicos están sujetos a posibles variaciones que serán actualizadas periódicamente en las fichas técnicas del producto, disponibles en la web /
The technical data are subject to possible variations that will be updated periodically in the technical data sheets of the product, which are available on the website /
Les données techniques peuvent varier et seront actualisées dans les fiches techniques du produit, disponibles sur le site web.

Mesa refrigerada central 600x400 puerta dos caras / 600x400 pass thru counter refrigerator / Tour pâtissier positif 600x400 traversante

Mesa refrigerada 600x400 para ensaladas, pizza y pastelería / 600x400 salads, pizza and pastry prep counter refrigerator / Table positive 600x400 préparation salades, pizzas et pâtisseries

	EURONORM 600x400 Pasante/Pass-thru/Traversante				EURONORM 600x400 Ensalada, pizza y pastelería Salads, pizza & pastry Salade, pizza et pâtisserie	
MODELO **MODELE** **MODÈLE**	 **MR 1620 PDC**	 **MR 2190 PDC**	 **MR 1620 PDCR**	 **MR 2190 PDCR**	 **MR 1620 EN**	 **MR 2190 EN**
Precio Price Prix						
Medidas Measures (mm) Mesures	1618 x 800 x 850 mm.	2185 x 800 x 850 mm.	1618 x 800 x 850 mm.	2185 x 800 x 850 mm.	1618 x 800 x 850/1050 mm.	2185 x 800 x 850/1050 mm.
Temperatura Temperature (°C) Température	**-2°C/+8°C**		**+2°C/+6°C**		**0°C/+6°C**	
Clase Climática Climatic class (°C) Classe climatique	5 / 40°C		4 / 38°C		4 / 38°C	
Tensión/Frecuencia Electrical data Tension électrique	230V/1ph/50Hz					
Controlador Controller Régulateur	Digital IP65					
Material Material (EXT/INT) Matériel	Inox AISI 304					
Espesor Thickness (mm) Épaisseur	70					
Aislamiento Isolation (mm) Isolation	40kg/m^3 / Free CFC's / Zero ODP-GWP					
Capacidad Capacity (L) Capacité	420	635	420	635	420+55	635+80
Puertas Doors Portes	4	6	4	6	2	3
N° parrillas / Guías N° shelves / Slides N° de grilles / Glissière	2/10 (600x400)	3/15 (600x400)	2/10 (600x400)	3/15 (600x400)	2/10 (600x400)	3/15 (600x400)
Sistema de frío Cooling System Système de froid	Monoblock ventilado / Forced air monoblock / Monoblock ventilé					
Desescarche Defrost Dégrivrage	Parada compresor / Compressor off / Arrêt du compresseur					
Expansión Expansion Expansion	Capilar / Capillary / Capillaire					
Potencia Power (W) Puissance	368		387	398	368	
Potencia frig. Cooling capacity (W A -10°C) Puissance Frig.	690					
Consumo Consumption (kWh/24h) Consommation	1,67	2,07	-			
Clase energética Energy class Classe Énerg.	**A**	**A**	-			
Refrigerante Refrigerant Gaz	**R-290**					
Opcional **Optional** Options	Parrilla / Wire shelf / Grille (502X26) Bandeja Inox/ Stainless Steel Tray / Bac Inox 600x400 (A850P41) — Cerradura / Lock / Serrure (506X209; 506X210) Juego de guías / Slides / Jeu de Glissières (GUIAL0120641, GUIAL0220641)					
	Parrilla doble tupida / Extradense wire shelf / Grille renforcée (502X64) Granito / Granite-top / Granit MR1620 (1618X800X30) (606X35) Granito / Granite-top / Granit MR2190 (2185X800X30) (606X36) Cerradura / Lock / Serrure (506X60) (PDCR) Parrilla Inox / Stainless steel wire shelf / Grille inox (502X47)				Parrilla de trabajo / Garnish rack / Grille travail (PTMP) Ruedas / Casters / Roulettes (705X16=2; 705X17=2)	
					(501X16) = 9	(501X16) = 13

Válido para todo el catálogo / Valid for the entire product guide / Valable pour tout le catalogue:
Fotografías no contractuales / Non contractual pictures / Photos non contractuelles.
Características técnicas y constructivas sujetas a variación sin previo aviso / We reserve the right to change specifications without prior notice / Les caractéristiques techniques et la conception peuvent être sujettes à modifications, sans préavis.

Serie / Series / Série **800**

+Info: **www.infrico.com**

Opcional
Optional
Option

Pasante/Pass-thru/Traversante
MR 2190 PDC





Pasante/Pass-thru/Traversante
MR PDC

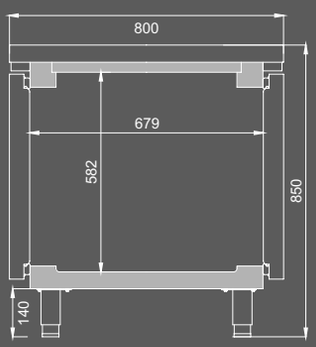





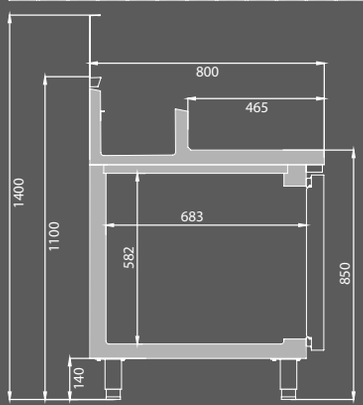

MR 1620 EN

Refrigeración estática en la cuba
Static cooling in the tank
Refroidissement statique



Los datos técnicos están sujetos a posibles variaciones que serán actualizadas periódicamente en las fichas técnicas del producto, disponibles en la web /
The technical data are subject to possible variations that will be updated periodically in the technical data sheets of the product, which are available on the website /
Les données techniques peuvent varier et seront actualisées dans les fiches techniques du produit, disponibles sur le site web.

Mesa refrigerada ventilada con control de humedad /
Ventilated refrigerated table with humidity control /
Table réfrigérée ventilée avec contrôle de l'humidité

2

MODELO MODELE MODÈLE	 **MR 1620 H**	 **MR 2190 H**
Precio Price Prix		
Medidas Measures (mm) Mesures	1618 x 800 x 850 mm.	2185 x 800 x 850 mm.
Temperatura Temperature (°C) Température	**+2°C/+8°C** **Humedad / humidity / humidité 45% HR / 85% HR**	
Clase Climática Climatic class (°C) Classe climatique	4 / 38°C	
Tensión/Frecuencia Electrical data Tension électrique	230V/1ph/50Hz	
Controlador Controller Régulateur	Digital IP65 con control de humedad / Digital IP65 with humidity control / Digital IP65 avec contrôle de l'humidité	
Material Material (EXT/INT) Matériel	Inox AISI 304	
Espesor Thickness (mm) Épaisseur	70	
Aislamiento Isolation (mm) Isolation	40kg/m^3 / Free CFC's / Zero ODP-GWP	
Capacidad Capacity (L) Capacité	420	635
Puertas Doors Portes	2	3
N° parrillas / Guías N° shelves / Slides N° de grilles / Glissière	2/10 (600x400)	3/15 (600x400)
Sistema de frío Cooling System Système de froid	Monoblock ventilado / Forced air monoblock / Monoblock ventilé	
Desescarche Defrost Dégrivrage	Parada compresor / Compressor off / Arrêt du compresseur	
Expansión Expansion Expansion	Capilar / Capillary / Capillaire	
Potencia Power (W) Puissance	868	
Potencia frig. Cooling capacity (W A -10°C) Puissance Frig.	690	
Consumo Consumption (kWh/24h) Consommation	-	-
Clase energética Energy class Classe Énerg.	-	
Refrigerante Refrigerant Gaz	**R-290**	
Opcional Optional Options	Granito / Granite-top / Granit MR1620 (1618X800X30) (606X35) Granito / Granite-top / Granit MR2190 (2185X800X30) (606X36) Bandeja Inox/ Stainless Steel Tray / Bac Inox 600x400 (A850P41) Cerradura / Lock / Serrure (506X209; 506X210) 115V/1ph/60Hz 230V/1ph/60Hz	Parrilla / Wire shelf / Grille (502X26) Juego de guías / Slides / Jeu de Glissières (GUIAL0120641, GUIAL0220641) Ruedas / Casters / Roulettes (705X16=2; 705X17=2)

Válido para todo el catálogo / Valid for the entire product guide / Valable pour tout le catalogue:
Fotografías no contractuales / Non contractual pictures / Photos non contractuelles.
Características técnicas y constructivas sujetas a variación sin previo aviso / We reserve the right to change specifications without prior notice / Les caractéristiques techniques et la conception peuvent être sujettes à modifications, sans préavis.

Serie / Series / Série **MR H**

+Info: **www.infrico.com**

Control electrónico de Temperatura y Humedad
Electronic Temperature and Humidity control
Contrôle électronique de la Température et de l'humidité





Opcional granito
Optional granite worktop
Option granite

MR 1620 H



MR 2190 H



Los datos técnicos están sujetos a posibles variaciones que serán actualizadas periódicamente en las fichas técnicas del producto, disponibles en la web /
The technical data are subject to possible variations that will be updated periodically in the technical data sheets of the product, which are available on the website /
Les données techniques peuvent varier et seront actualisées dans les fiches techniques du produit, disponibles sur le site web

Mesa refrigerada pizza Lucena / Pizza prep table Lucena / Table positive et fast food Lucena (MPL)

Mesa refrigerada pizza / Pizza prep table / Table positive pizza (MP)

MODELO / MODELE / MODÈLE	 MPL 1740	 MPL 2300	 MP 1740	 MP 2300	 MP 1740 CN	 MP 2300 CN
Precio Price Prix						
Medidas Measures [mm] Mesures	1693 x 800 x 850/1010 mm.	2260 x 800 x 850/1010 mm.	1738 x 800 x 830/980 mm.	2305 x 800 x 830/980 mm.	1738 x 800 x 830/980 mm.	2305 x 800 x 830/980 mm.
Temperatura Temperature [°C] Température	+2°C/+6°C					
Clase Climática Climatic class [°C] Classe climatique	4 / 38°C		5 / 40°C			
Tensión/Frecuencia Electrical data Tension électrique	230V/1ph/50Hz					
Controlador Controller Régulateur	Digital IP65					
Material Material [EXT/INT] Matériel	Inox AISI 304					
Espesor Thickness [mm] Épaisseur	55					
Aislamiento Isolation [mm] Isolation	40kg/m^3 / Free CFC's / Zero ODP-GWP					
Capacidad Capacity [L] Capacité	485	700	485+48	700+70	[R] 235 [N] 175 [V] 48	[R] 485 [N] 175 [V] 70
Puertas Doors Portes	2	3	2	3	1 + Neutro	2 + Neutro
N° parrillas / Guías N° shelves / Slides N° de grilles / Glissière	2/10 [600x400]	3/15 [600x400]	7 [600x400]	10 [600x400]	8 [600x400]	11 [600x400]
Sistema de frío Cooling System Système de froid	Ventilado / Forced air / Ventilé					
Desescarche Defrost Dégrivrage	Parada compresor / Compressor off / Arrêt du compresseur					
Expansión Expansion Expansion	Capilar / Capillary / Capillaire					
Potencia Power [W] Puissance	368		553		350	553
Potencia frig. Cooling capacity [W A -10°C] Puissance Frig.	690		690		370	690
Refrigerante Refrigerant Gaz	R-290					
Opcional Optional Options	Parrilla/Wire shelf/Grille [502X26] Juego de guías/Slides/Jeu de Glissières [GUIAL0120641; GUIAL0220641] Parrilla de trabajo / Garnish rack / Grille travail [PTMT] [MPL1740-3UD] [MPL2300-4UD] Cerradura / Lock / Serrure [506X209; 506X210] Ruedas / Casters / Roulettes [705X16=2; 705X17=2]		Parrilla/Wire shelf/Grille [502X26] Juego de guías/Slides/Jeu de Glissières [GUIAL0120641; GUIAL0220641] Opción neutro 6 cajones / Optional 6 drawers dry store / En option kit 6 tiroirs neutres [JCAJ17MP6] [Sólo / Only / Seulement MP2300CN] Contenedor polipropileno / Polypropylene container / Container polypropylène [501X08] Cerradura / Lock / Serrure [506X209; 506X210] 115V/1ph/60Hz 230V/1ph/60Hz			
	[501X14] = 1 [501X11] = 5 [501X10] = 4	[501X14] = 1 [501X11] = 8 [501X10] = 4	[501X13] = 1 [501X16] = 5	[501X13] = 1 [501X16] = 9	[501X13] = 1 [501X16] = 5	[501X13] = 1 [501X16] = 9

Válido para todo el catálogo / Valid for the entire product guide / Valable pour tout le catalogue:
Fotografías no contractuales / Non contractual pictures / Photos non contractuelles.
Características técnicas y constructivas sujetas a variación sin previo aviso / We reserve the right to change specifications without prior notice / Les caractéristiques techniques et la conception peuvent être sujettes à modifications, sans préavis.

Serie / Series / Série **800**

+Info: **www.infrico.com**

IMPORTANTE: Las bandejas deben contener producto previamente refrigerado.
IMPORTANT: The trays should contain previously refrigerated product.
IMPORTANT: Les plateaux doivent contenir des produits préalablement réfrigérés.

(501X14) = 1 (501X11) = 8 (501X10) = 4



(501X14) = 1 (501X11) = 5 (501X10) = 4



MPL 2300

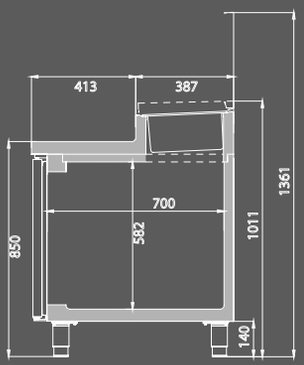

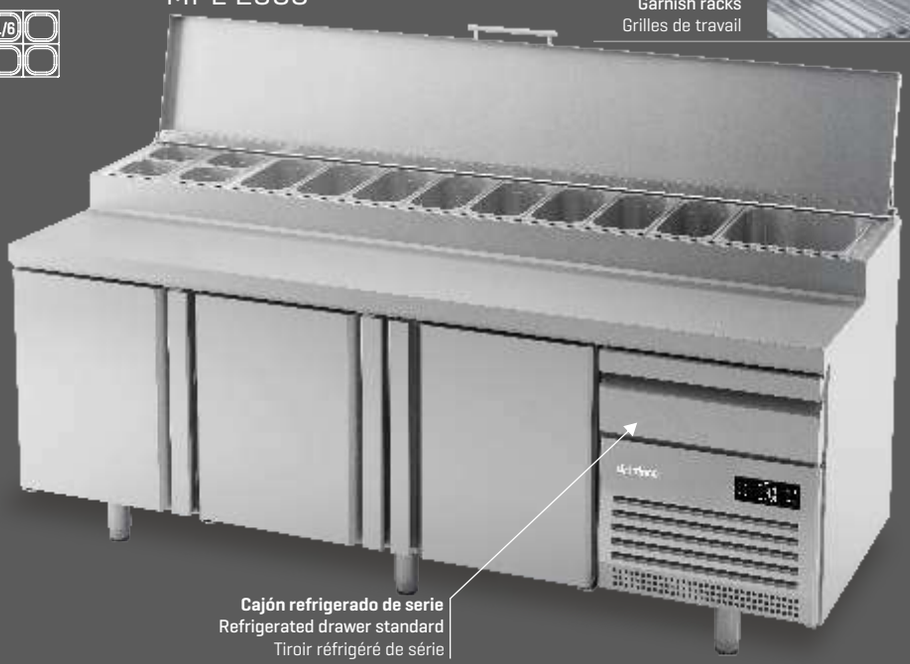

Parrillas de trabajo
Garnish racks
Grilles de travail



Cajón refrigerado de serie
Refrigerated drawer standard
Tiroir réfrigéré de série

(501X13) = 1 (501X16) = 9



(501X13) = 1 (501X16) = 5



Video del producto
Product Video
Vidéo du produit

Infrico Youtube

Opcional: Manejo control digital por WiFi o Bluetooth®

Optional: Operating digital control by WiFi or Bluetooth®



MP 2300 CN

Vitrina de ingredientes incluida
Included ingridents display
De série vitrine avec couvercle vitré

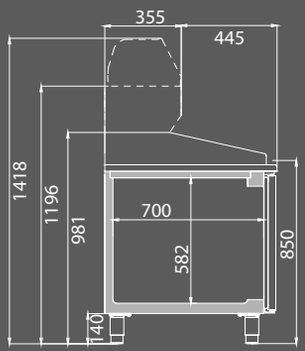



Opcional kit neutro 6 cajones
Optional 6 neutral drawers
En option kit 6 tiroirs neutres

Cajón refrigerado de serie
Refrigerated drawer standard
Tiroir réfrigéré de série

Los datos técnicos están sujetos a posibles variaciones que serán actualizadas periódicamente en las fichas técnicas del producto, disponibles en la web /
The technical data are subject to possible variations that will be updated periodically in the technical data sheets of the product, which are available on the website /
Les données techniques peuvent varier et seront actualisées dans les fiches techniques du produit, disponibles sur le site web.

Frente mostrador /
Back-bar counter refrigerator /
Desserte arrière bar positive cafétéria

Frente mostrador refrigerado preinstalado /
Remote back-bar counter refrigerator /
Desserte arrière bar groupe à distance cafétéria

Preinstalado / Remote / À distance

MODELO / MODELE / MODÈLE	 FMPP1500 II	 FMPP2000 II	 FMPP2500 II	 FMPP1500 CR	 FMPP2000 CR	 FMPP2500 CR	 FMPP1500 GR	 FMPP2000 GR	 FMPP2500 GR
Precio Price Prix									
Medidas Measures [mm] Mesures	1468 x 600 x 1050 mm.	1960 x 600 x 1050 mm.	2452 x 600 x 1050 mm.	1468 x 600 x 1050 mm.	1960 x 600 x 1050 mm.	2452 x 600 x 1050 mm.	1240 x 600 x 1050 mm.	1732 x 600 x 1050 mm.	2224 x 600 x 1050 mm.
Temperatura Temperature [°C] Température	**-2°C/+8°C**			**+2°C/+6°C**			**0°C/+6°C**		
Clase Climática Climatic class [°C] Classe climatique	5 / 40°C			4 / 38°C			-		
Tensión/Frecuencia Electrical data Tension électrique	230V/1ph/50Hz								
Controlador Controller Régulateur	Digital IP65								
Material Material [EXT/INT] Matériel	Inox AISI 304								
Espesor Thickness [mm] Épaisseur	70								
Aislamiento Isolation [mm] Isolation	40kg/m^3 / Free CFC's / Zero ODP-GWP								
Capacidad Capacity [L] Capacité	340	520	690	340	520	690	340	520	690
Puertas Doors Portes	2	3	4	2	3	4	2	3	4
N° parrillas / Guías N° shelves / Slides N° de grilles / Glissière	4/4 [325x430]	6/6 [325x430]	8/8 [325x430]	4/4 [325x430]	6/6 [325x430]	8/8 [325x430]	4/4 [325x430]	6/6 [325x430]	8/8 [325x430]
Sistema de frío Cooling System Système de froid	Monoblock ventilado / Forced air monoblock / Monoblock ventilé						-		
Desescarche Defrost Dégrivrage	Parada compresor / Compressor off / Arrêt du compresseur								
Expansión Expansion Expansion	Capilar / Capillary / Capillaire						Válvula expansión opcional [especificar refrig.] Expansion valve optional[specify refrig.] Détendeur options[spécifier le gaz]		
Potencia Power [W] Puissance	209	308		377	382	387	-		
Potencia frig. Cooling capacity [W A -10°C] Puissance Frig.	370	690					Recom. 370	Recom. 690	
Consumo Consumption [kWh/24h] Consommation	1,55	2,06	2,35	-					
Clase energética Energy class Classe Énerg.	**A**	**A**	**A**	-					
Refrigerante Refrigerant Gaz	**R-290**								
Opcional Optional Options	Juego de guías / Slides / Jeu de Glissières [GUIAC0115430, GUIAC0215430] Parrilla / Wire shelf / Grille [502X07] Parrilla doble tupida / Extradense wire shelf / Grille renforcée [502X43] Cerradura / Lock / Serrure [506X209; 506X210] Parrilla inoxidable / Stainless steel wire shelf / Grille Inox [502X49] Cerradura / Lock / Serrure [506X60] (Mod. CR) Iluminación Led RGB con cambio de color (por puerta) / Led lighting RGB change of colour (per door) / LED RGB avec changement de couleur (par porte)								
	Kit cajones / Drawer Kit / Kit tiroirs FM 350 + FM 250 [JCAJ17FM3525] BM 2 x 1/2x200 + 1 x 1/3x100 [JCAJ17FM1/2] BM 2/3 x 300 [JCAJ17FM2/3]			-			Kit cajones / Drawer Kit / Kit tiroirs FM 350 + FM 250 [JCAJ17FM3525] BM 2 x 1/2x200 + 1 x 1/3x100 [JCAJ17FM1/2] BM 2/3 x 300 [JCAJ17FM2/3]		
	Tolva / Coffe grounds hopper / Tiroir marc à café [TOL17FM] Grupo lado contrario / Group opposite side / Groupe opposé [L]						Válvula expansión opcional [especificar refrig.] Expansion valve optional[specify refrig.] Détendeur options[spécifier le gaz]		

Válido para todo el catálogo / Valid for the entire product guide / Valable pour tout le catalogue:
Fotografías no contractuales / Non contractual pictures / Photos non contractuelles.
Características técnicas y constructivas sujetas a variación sin previo aviso / We reserve the right to change specifications without prior notice / Les caractéristiques techniques et la conception peuvent être sujettes à modifications, sans préavis.

Serie / Series / Série **600**

+Info: **www.infrico.com**

FMPP 2000 GR



Posibilidad de acceso frontal y lateral para una mejor manipulación.
Front and lateral access for better handling.
Possibilité d'accès frontal et latéral pour une meilleur manipulation.

Controlador digital IP 65.
Digital control IP65
Contrôleur digital IP 65.



FMPP 2000 CR



Tolva Opcional
Coffe grounds hopper Optional
Tiroir marc à café Options

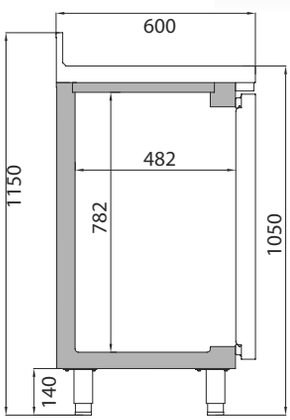

FM 250
302 x 418 x 255

1/3
302 x 418 x 105

FM 350
302 x 418 x 352

1/2
302 x 418 x 205

2/3
302 x 418 x 307

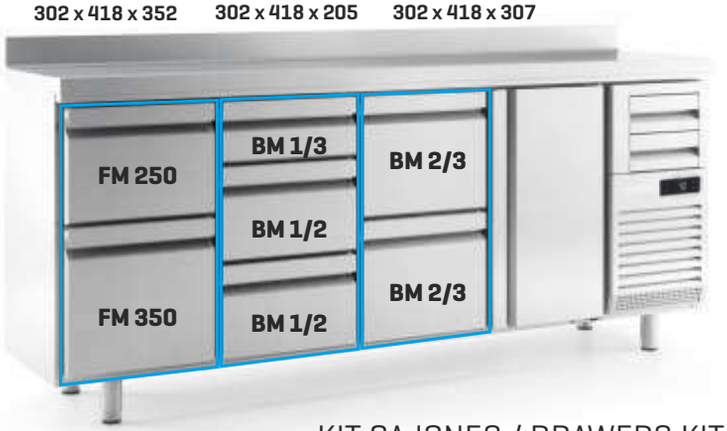

Kit 2 cajones
2 drawers kit
Kit 2 tiroirs

FM 350 + FM 250

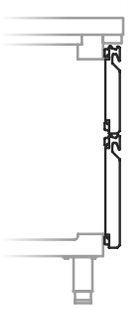

Kit 3 cajones
3 drawers kit
Kit 3 tiroirs

2 x BM 1/2 x 200
1 x BM 1/3 x 100

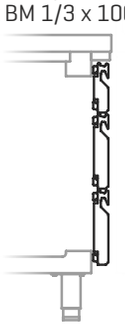

Kit 2 cajones
2 drawers kit
Kit 2 tiroirs

BM 2 x 2/3 x 300

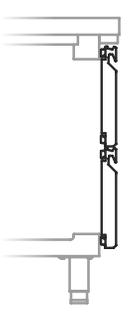

KIT CAJONES / DRAWERS KIT / KIT TIROIRS (MOD. II - GR)

Los datos técnicos están sujetos a posibles variaciones que serán actualizadas periódicamente en las fichas técnicas del producto, disponibles en la web /
The technical data are subject to possible variations that will be updated periodically in the technical data sheets of the product, which are available on the website /
Les données techniques peuvent varier et seront actualisées dans les fiches techniques du produit, disponibles sur le site web.

Mueble mesa cafetera /
Coffe unit /
Meuble cafétéria

MODELO MODELE MODÈLE	 **MCAF 820**	 **MCAF 1000 CD**	 **MCAF 1000 CI**	 **MCAF 1500**	 **MCAF 2000**	 **MCAF 2500**
Precio Price Prix						
Medidas **Measures** [mm] Mesures	820 x 600 x 1050 mm.	1000 x 600 x 1050 mm.	1000 x 600 x 1050 mm.	1468 x 600 x 1050 mm.	1960 x 600 x 1050 mm.	2450 x 600 x 1050 mm.
Material Material Matériel [EXT/INT]	Inox AISI 304					
Opcional Optional Options	Posibilidad de fabricar a medida sin modificar fondo ni cuerpo central. Possibility of custom-made manufacturing without modifying the depth or central body. Possibilité de fabriquer sur mesure sans modifier ni la profondeur ni la partie centrale.					



MCAF 1000 CD

Tolva
Coffe grounds hopper
Tiroir marc à café

Tirador integrado
Integrated handle
Poignée inclue



MCAF 820

Patas regulables hasta 190 mm.
Adjustable legs up to 190 mm.
Pieds réglables jusqu'à 190 mm.

Peto sanitario
Sanitary barrier
Dosseret sanitaire



MCAF 1500

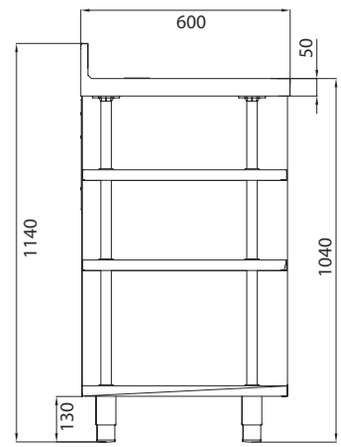

Válido para todo el catálogo / Valid for the entire product guide / Valable pour tout le catalogue:
Fotografías no contractuales / Non contractual pictures / Photos non contractuelles.
Características técnicas y constructivas sujetas a variación sin previo aviso / We reserve the right to change specifications without prior notice / Les caractéristiques techniques et la conception peuvent être sujettes à modifications, sans préavis.

Mueble estantería y mesa de trabajo /
Shelf unit and working table /
Meuble étagère et table de travail

+Info: www.infrico.com

Serie / Series / Série **ME / MT**

MUEBLE ESTANTERÍA / SHELF UNIT / MEUBLE ÉTAGÈRE

MODELO / MODELE / MODÈLE	ME 30/1000	ME 30/1500	ME 30/2000	ME 30/2500	ME 60/1000	ME 60/1500	ME 60/2000	ME 60/2500
Precio / Price / Prix								
Medidas / Measures (mm) / Mesures	1000 x 300 x 1050mm.	1468 x 300 x 1050mm.	1960 x 300 x 1050mm.	2452 x 300 x 1050mm.	1000 x 600 x 1050mm.	1468 x 600 x 1050mm.	1960 x 600 x 1050mm.	2452 x 600 x 1050mm.

MESA DE TRABAJO / WORKING TABLE / TABLE DE TRAVAIL

MODELO / MODELE / MODÈLE	MT 60/1000	MT 60/1500	MT 60/2000	MT 70/1000	MT 70/1500	MT 70/2000
Precio / Price / Prix						
Medidas / Measures (mm) / Mesures	1000 x 600 x 850mm.	1500 x 600 x 850mm.	2000 x 600 x 850mm.	1000 x 700 x 850mm.	1500 x 700 x 850mm.	2000 x 700 x 850mm.
Material / Material (EXT/INT) / Matériel	Inox AISI 304					

Opcional / Optional / Options

Cajón auxiliar / Additional drawer / Tiroir 600 (CAJMT60)	**137 €**
Cajón auxiliar / Additional drawer / Tiroir 700 (CAJMT70)	**147 €**
Incremento peto mural / Increase for splash blak / Supplément dosseret mod. 1000	**54 €**
Incremento peto mural / Increase for splash blak / Supplément dosseret mod. 1500	**79 €**
Incremento peto mural / Increase for splash blak / Supplément dosseret mod. 2000	**96 €**

Modelos ME / ME Models / Modèles ME:
Medidas especiales consultar con fábrica / Special length measurements consult our factory / Dimensions spéciales en longueur consulter l'usine.



ME 30/2000

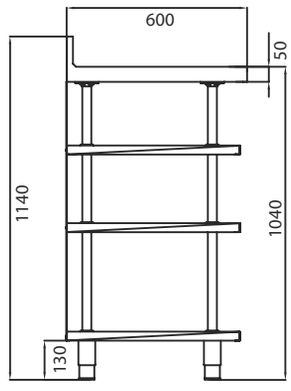

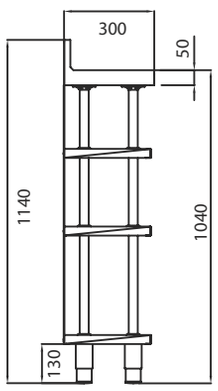



MT 60/1500

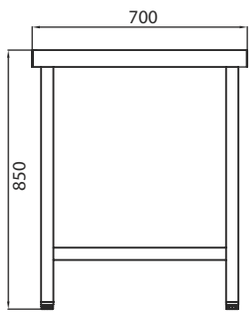

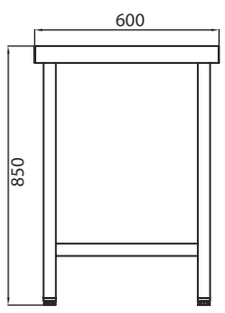

Los datos técnicos están sujetos a posibles variaciones que serán actualizadas periódicamente en las fichas técnicas del producto, disponibles en la web /
The technical data are subject to possible variations that will be updated periodically in the technical data sheets of the product, which are available on the website /
Les données techniques peuvent varier et seront actualisées dans les fiches techniques du produit, disponibles sur le site web.





Válido para todo el catálogo / Valid for the entire product guide / Valable pour tout le catalogue:
Fotografías no contractuales / Non contractual pictures / Photos non contractuelles.
Características técnicas y constructivas sujetas a variación sin previo aviso / We reserve the right to change specifications without prior notice / Les caractéristiques techniques et la conception peuvent être sujettes à modifications, sans préavis.

+Info: www.infrico.com





Los datos técnicos están sujetos a posibles variaciones que serán actualizadas periódicamente en las fichas técnicas del producto, disponibles en la web /
The technical data are subject to possible variations that will be updated periodically in the technical data sheets of the product, which are available on the website /
Les données techniques peuvent varier et seront actualisées dans les fiches techniques du produit, disponibles sur le site web.

Armarios

Reach Ins / Armoires

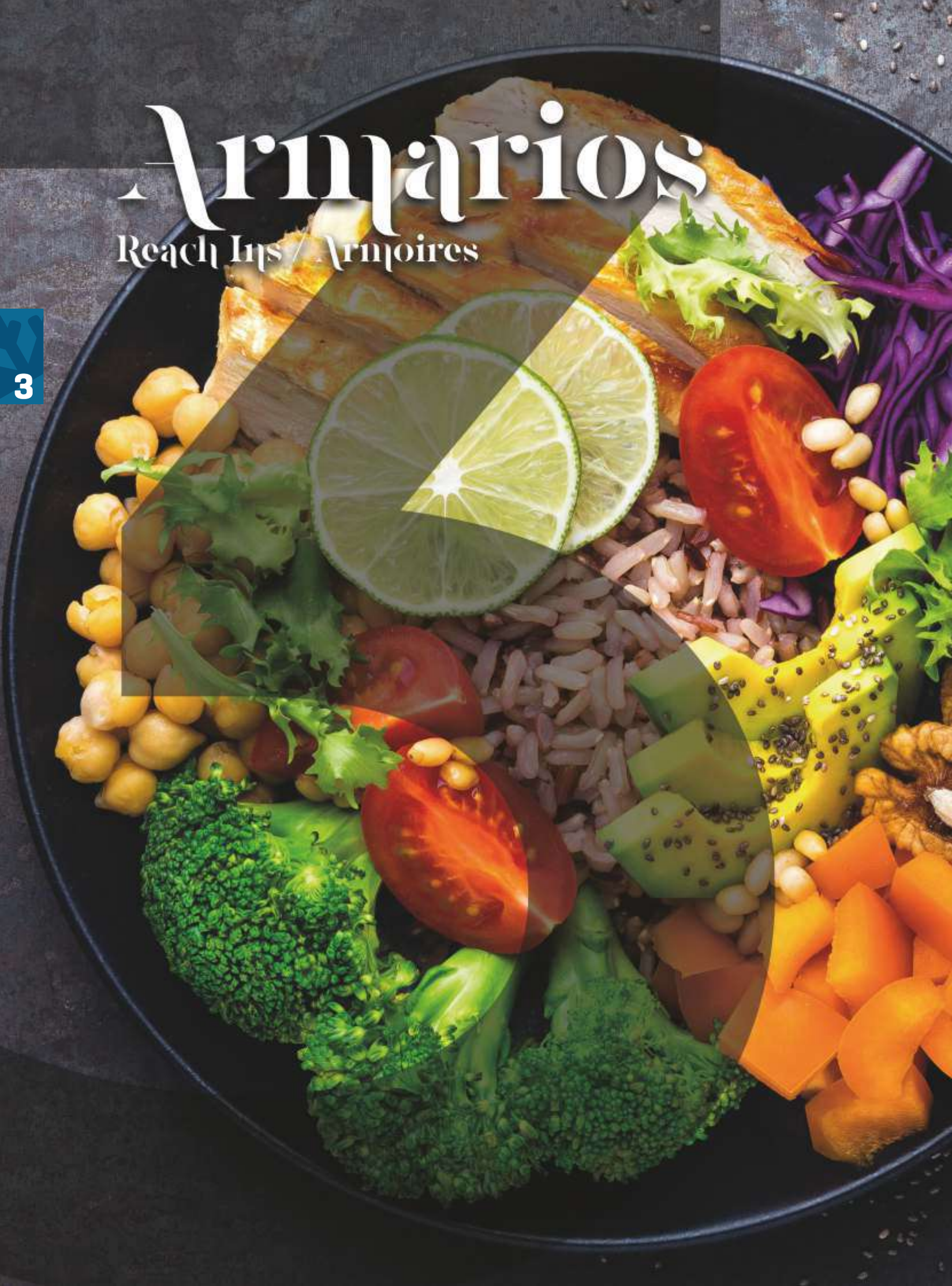


Infrico
4.0

Serie / Series / Série

NACIONAL 400/900L



AN T/F
AN BT
AN CR
AP T/F

106-109

Serie / Series / Série

NACIONAL 500/1000L



AN T/F
AN BT
AN MX
AN DP TF/G
AN DP TF
AEX T/F
AN BT CR

110-115

Serie / Series / Série

NACIONAL 1600L



AN T/F

116-117

Serie / Series / Série

SLIM LINE 300/600L



AGN
AGN BT
AGN MX
AGN CR

118-119

Serie / Series / Série

AGB GN2/1 600/1300L



AGB
AGB BT

120-121

Serie / Series / Série

AGB GN2/1 700/1400L



AGB
AGB BT
AGB MX
AGB CR
AGB CR BT
AGB PESC
AGB A
AGB PAST
AGB BT PAST

122-127

Serie / Series / Série

EURONORM 60/40-60/80 AGB900L



AGB
AGB BT

128-129

Serie / Series / Série

CATERING AC600L



AC R
AC BT

128-129

Serie / Series / Série

PROOFING FC900BT



FC BT
FC BT CR

130-131

Serie / Series / Série

ROLLING RIC



RIC
RIC TH

132-133

Válido para todo el catálogo / Valid for the entire product guide / Valable pour tout le catalogue:
Fotografías no contractuales / Non contractual pictures / Photos non contractuelles.
Características técnicas y constructivas sujetas a variación sin previo aviso / We reserve the right to change specifications without prior notice / Les caractéristiques techniques et la conception peuvent être sujettes à modifications, sans préavis.

+Info: www.infrico.com



Los datos técnicos están sujetos a posibles variaciones que serán actualizadas periódicamente en las fichas técnicas del producto, disponibles en la web /
The technical data are subject to possible variations that will be updated periodically in the technical data sheets of the product, which are available on the website /
Les données techniques peuvent varier et seront actualisées dans les fiches techniques du produit, disponibles sur le site web.

3. Armarios
Reach Ins / Armoires

Controlador digital táctil e intuitivo IP 65.

Digital control easy and intuitive–touch screen IP65 protection.

Contrôleur digital tactile e intuitif IP 65.



Doble acristalamiento templado, bajo emisivo con carga de Argón (4-27-4).

Double tempered glass, low-e with argon charge (4-27-4).

Double vitrage et verre trempé (4-27-4).





Iluminación / Lighting / Éclairage

Incorporación de iluminación LED, llegando a reducir el consumo energético entre un 80% y 90%, respecto a una bombilla tradicional. RGB opcional.

LED lighting incorporated, reducing energetic consumption between 80% and 90% respect to a traditional ligth bulb. RGB optional.

Éclairage LED, réduisant la consommation énergétique entre 80% et 90%, par rapport à une ampoule traditionnelle. RGB optionnel.

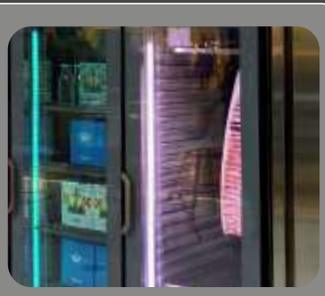

Válido para todo el catálogo / Valid for the entire product guide / Valable pour tout le catalogue.
Fotografías no contractuales / Non contractual pictures / Photos non contractuelles.
Características técnicas y constructivas sujetas a variación sin previo aviso / We reserve the right to change specifications without prior notice / Les caractéristiques techniques et la conception peuvent être sujettes à modifications, sans préavis.

+Info: **www.infrico.com**

Monoblock



Puertas con tirador de doble agarre y burlete plano desmontable "cleanless".
Double handle doors and flat gasket easily removable "cleanless".
Portes avec double poignée et joint plat facilement démontable "cleanless".





Opcional: Manejo del control digital por WiFi o Bluetooth®

Optional: Operating digital control by WiFi or Bluetooth®

Optionnel: Fonctionnement de la commande numérique par WiFi ou Bluetooth®

Opcional:
Pata marina

Optional:
Marine leg

Optionnel:
Pied marin

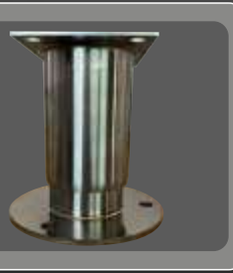

Los datos técnicos están sujetos a posibles variaciones que serán actualizadas periódicamente en las fichas técnicas del producto, disponibles en la web /
The technical data are subject to possible variations that will be updated periodically in the technical data sheets of the product, which are available on the website /
Les données techniques peuvent varier et seront actualisées dans les fiches techniques du produit, disponibles sur le site web.

Armarios de refrigeración y congelación Euronorm 600x400 /
Euronorm 600x400 reach in refrigerator and freezer /
Armoire Euronorme 600x400 positive et négative

	REFRIG / REFRIG / POSIT			CONGEL / FREEZ / NÉGAT		REFRIG / REFRIG / POSIT	
						NEW 	NEW 
MODELO **MODELE** **MODÈLE**	**AN 401 T/F**	**AN 902 T/F**	**AN 904 T/F**	**AN 401 BT**	**AN 902 BT**	**AN 401 CR**	**AN 902 CR**
Precio Price Prix							
Medidas Measures (mm) Mesures	557 x 775 x 2060	1124 x 775 x 2060	1124 x 775 x 2060	557 x 775 x 2060	1124 x 775 x 2060	557 x 775 x 2060	1124 x 775 x 2060
Temperatura Temperature (°C) Température	**-2°C/+8°C**			**-18°C**		**-2°C/+8°C**	
Clase Climática Climatic class (°C) Classe climatique	5 / 40°C			4 / 38°C		5 / 40°C	
Tensión/Frecuencia Electrical data Tension électrique	230V/1ph/50Hz						
Controlador Controller Régulateur	Digital IP65						
Material Material (EXT/INT) Matériel	AISI 304						
Espesor Thickness (mm) Épaisseur	55						
Aislamiento Isolation (mm) Isolation	40kg/m^3 / Free CFC's / Zero ODP-GWP						
Capacidad Capacity (L) Capacité	395	895	895	395	895	395	895
Puertas Doors Portes	1	2	4	1	2	1	2
Nº parrillas / Guías N° shelves / Slides N° de grilles / Glissière	3/3 (600x400)	6/6 (600x400)		3/3 (600x400)	6/6 (600x400)	3/3 (600x400)	6/6 (600x400)
Sistema de frío Cooling System Système de froid	Forzado / Forced air / Ventilé						
Desescarche Defrost Dégrivrage	Parada de compresor / Compresor off / Arrêt du compresseur			Gas caliente / Hot gas / Gaz chaud		Parada de compresor / Compresor off / Arrêt du compresseur	
Expansión Expansion Expansion	Capilar / Capillary / Capillaire			Válvula termostática / Expansion valve / Détendeur thermostatique		Capilar / Capillary / Capillaire	
Potencia Power (W) Puissance	250	410		607	771	250	410
Potencia frig. Cooling capacity (W A -10°C) Puissance Frig.	370	690		540	720	370	690
Consumo Consumption (kWh/24h) Consommation	1,55	1,90		5,10	9,51	-	-
Clase energética Energy class Classe Énerg.	**C**	**B**		**D**		-	-
Refrigerante Refrigerant Gaz	**R-290**						
Opcional Optional Options	Parrilla / Wire shelf / Grille (502X26) Juego de guías / Slides / Jeu de Glissières (GUIAL0120595; GUIAL0220595) Cerradura / Lock / Serrure (506X209; 506X210) Manejo control digital por bluetooth/ Operating digital control by bluetooth / Trait. de contrôle digital par bluetooth						
	115V/1ph/60Hz 230V/1ph/60Hz			115V/1ph/60Hz 230V/1ph/60Hz		115V/1ph/60Hz 230V/1ph/60Hz	

Válido para todo el catálogo / Valid for the entire product guide / Valable pour tout le catalogue:
Fotografías no contractuales / Non contractual pictures / Photos non contractuelles.
Características técnicas y constructivas sujetas a variación sin previo aviso / We reserve the right to change specifications without prior notice / Les caractéristiques techniques et la conception peuvent être sujettes à modifications, sans préavis.

NEW

Serie / Series / Série **NACIONAL 400/900L**

+Info: **www.infrico.com**

AN 904 T/F



AN 401 CR





AN 401 T/F



AN 902 BT

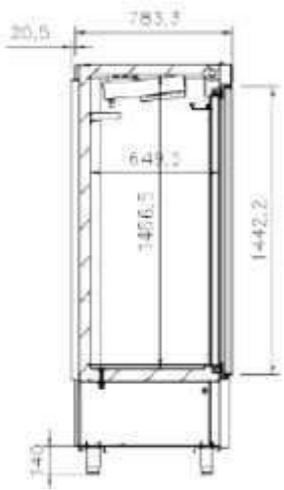

Controlador digital IP 65.
Digital control IP65
Contrôleur digital IP 65.



Los datos técnicos están sujetos a posibles variaciones que serán actualizadas periódicamente en las fichas técnicas del producto, disponibles en la web /
The technical data are subject to possible variations that will be updated periodically in the technical data sheets of the product, which are available on the website /
Les données techniques peuvent varier et seront actualisées dans les fiches techniques du produit, disponibles sur le site web.

Armarios de refrigeración y congelación Pastelería y Pescado Euronorm 600x400 /
Pastry and Fish Euronorm 600x400 reach in refrigerator and freezer /
Armoire Euronorme 600x400 positive et négative pour la Pâtisserie et le Poisson

3

	PASTELERÍA / PASTRY / PÂTISSERIE				PESCADO / FISH / POISSON	
MODELO MODELE MODÈLE	 **AN 401 PAST**	 **AN 902 PAST**	 **AN 401 BT PAST**	 **AN 902 BT PAST**	 **AP 401 T/F**	 **AP 902 T/F**
Precio Price Prix						
Medidas Measures (mm) Mesures	557 x 775 x 2060	1124 x 775 x 2060	557 x 775 x 2060	1124 x 775 x 2060	557 x 775 x 2060	1124 x 775 x 2060
Temperatura Temperature (°C) Température	**-2°C/+8°C**		**-18°C**		**-2°C/+2°C**	
Clase Climática Climatic class (°C) Classe climatique	5 / 40°C		4 / 38°C		5 / 40°C	
Tensión/Frecuencia Electrical data Tension électrique	230V/1ph/50Hz					
Controlador Controller Régulateur	Digital IP65					
Material Material (EXT/INT) Matériel	AISI 304					
Espesor Thickness (mm) Épaisseur	55					
Aislamiento Isolation (mm) Isolation	40kg/m^3 / Free CFC's / Zero ODP-GWP					
Capacidad Capacity (L) Capacité	395	895	395	895	395	895
Puertas Doors Portes	1	2	1	2	1	2
Nº parrillas / Guías N° shelves / Slides N° de grilles / Glissière	0/18	0/36	0/18	0/36	7	14
Sistema de frío Cooling System Système de froid	Forzado / Forced air / Ventilé					
Desescarche Defrost Dégrivrage	Parada de compresor / Compresor off / Arrêt du compresseur		Gas caliente / Hot gas / Gaz chaud		Parada de compresor / Compresor off / Arrêt du compresseur	
Expansión Expansion Expansion	Capilar / Capillary / Capillaire		Válvula termostática / Expansion valve / Détendeur thermostatique		Capilar / Capillary / Capillaire	
Potencia Power (W) Puissance	250	410	607	771	250	410
Potencia frig. Cooling capacity (W A -10°C) Puissance Frig.	370	690	540	720	370	690
Consumo Consumption (kWh/24h) Consommation	1,55	1,90	5,10	9,51	1,55	1,90
Clase energética Energy class Classe Énerg.	**C**	**B**	**D**		**C**	**B**
Refrigerante Refrigerant Gaz	**R-290**					
Opcional Optional Options	Parrilla / Wire shelf / Grille (502X26) Juego de guías / Slides / Jeu de Glissières (GUIAL0120595; GUIAL0220595) Cerradura / Lock / Serrure (506X209; 506X210) Manejo control digital por bluetooth/ Operating digital control by bluetooth / Trait. de contrôle digital par bluetooth					
	Bandeja / Tray / Plateau 600x400 (A850P41)				Contenedor polipropileno / Polypropylene container / Container polypropylène (501X08)	
	115V/1ph/60Hz 230V/1ph/60Hz		115V/1ph/60Hz 230V/1ph/60Hz		115V/1ph/60Hz 230V/1ph/60Hz	

Válido para todo el catálogo / Valid for the entire product guide / Valable pour tout le catalogue:
Fotografías no contractuales / Non contractual pictures / Photos non contractuelles.
Características técnicas y constructivas sujetas a variación sin previo aviso / We reserve the right to change specifications without prior notice / Les caractéristiques techniques et la conception peuvent être sujettes à modifications, sans préavis.

Serie / Series / Série **NACIONAL 400/900L**
Serie / Series / Série **AP T/F**

+Info: **www.infrico.com**

AP 401 T/F



AN 902 PAST



Contenedor polipropileno
Polypropylene container
Container polypropylène



600mm x 400mm x 150mm

Bandeja pastelería (opcional)
Pasty tray (optional)
Plateau Pâtisserie (optionnel)

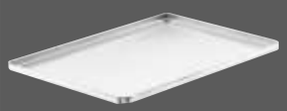



AN 400 PAST

IoT Internet of things

Opcional: Manejo control digital por WiFi o Bluetooth®

Optional: Operating digital control by WiFi or Bluetooth®

Controlador digital IP 65.
Digital control IP65
Contrôleur digital IP 65.



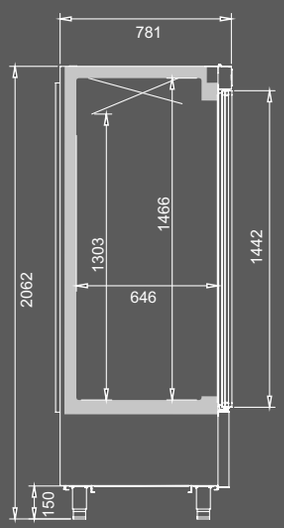

Los datos técnicos están sujetos a posibles variaciones que serán actualizadas periódicamente en las fichas técnicas del producto, disponibles en la web /
The technical data are subject to possible variations that will be updated periodically in the technical data sheets of the product, which are available on the website /
Les données techniques peuvent varier et seront actualisées dans les fiches techniques du produit, disponibles sur le site web.

Armarios de refrigeración y congelación /
Reach in refrigerator and freezer /
Armoire positive et négative

3

	REFRIG / REFRIG / POSIT		CONGEL / FREEZ / NÉGAT		REFRIG-CONGEL / REFRIG-FREEZER / POSIT-NÉGATIVE		
MODELO MODELE MODÈLE	AN 501 T/F	AN 1002 T/F	AN 501 BT	AN 1002 BT	AN 502 T/F	AN 1003 T/F	AN 1004 T/F
Precio Price Prix							
Medidas Measures (mm) Mesures	687 x 700 x 2060	1385 x 700 x 2060	687 x 700 x 2060	1385 x 700 x 2060	687 x 700 x 2060	1385 x 700 x 2060	1385 x 700 x 2060
Temperatura Temperature (°C) Température	-2°C/+8°C		-18°C		-2°C/+8°C		
Clase Climática Climatic class (°C) Classe climatique	5 / 40°C		4 / 38°C		5 / 40°C		
Tensión/Frecuencia Electrical data Tension électrique	230V/1ph/50Hz						
Controlador Controller Régulateur	Digital IP65						
Material Material (EXT/INT) Matériel	AISI 304						
Espesor Thickness (mm) Épaisseur	55						
Aislamiento Isolation (mm) Isolation	40kg/m^3 / Free CFC's / Zero ODP-GWP						
Capacidad Capacity (L) Capacité	500	1110	500	1110	500	1110	1110
Puertas Doors Portes	1	2	1	2	2	3	4
N° parrillas / Guías N° shelves / Slides N° de grilles / Glissière	3/3 (530x460)	6/6 (530x510)	3/3 (530x460)	6/6 (530x510)	3/3 (530x460)	6/6 (530x510)	6/6 (530x510)
Sistema de frío Cooling System Système de froid	Forzado / Forced air / Ventilé						
Desescarche Defrost Dégrivrage	Parada de compresor / Compresor off / Arrêt du compresseur		Gas caliente / Hot gas / Gaz chaud		Parada de compresor / Compresor off / Arrêt du compresseur		
Expansión Expansion Expansion	Capilar / Capillary / Capillaire			Válv. Expansión/ Expansion valve/ Valve d'expansion	Capilar / Capillary / Capillaire		
Potencia Power (W) Puissance	250	415	610	795	250	420	
Potencia frig. Cooling capacity (W A -10°C) Puissance Frig.	370	690	540	720	370	690	
Consumo Consumption (kWh/24h) Consommation	1,45	2,53	5,72	10,70	1,45	2,53	
Clase energética Energy class Classe Énerg.	C	B	D		C	B	
Refrigerante Refrigerant Gaz	R-290						
Opcional Optional Options	Parrilla / Wire shelf / Grille AN 500 (502X04) Parrilla / Wire shelf / Grille AN 1000 (502X02) Juego de guías / Slides AN 500 (GUIAC0315470) Juego de guías / Slides GUIAC0115520; GUIAC0215520 Ruedas / Casters / Roulettes (705X16=2; 705X17=2) Cerradura / Lock / Serrure Manejo control digital wifi/ Operating digital control wifi / Trait. de contrôle digital wifi Barra carnicera / Meat bar set / Barre à viande (BCAN)						
	115V/1ph/60Hz 230V/1ph/60Hz		115V/1ph/60Hz 230V/1ph/60Hz		115V/1ph/60Hz 230V/1ph/60Hz		

Válido para todo el catálogo / Valid for the entire product guide / Valable pour tout le catalogue:
Fotografías no contractuales / Non contractual pictures / Photos non contractuelles.
Características técnicas y constructivas sujetas a variación sin previo aviso / We reserve the right to change specifications without prior notice / Les caractéristiques techniques et la conception peuvent être sujettes à modifications, sans préavis.

Serie / Series / Série **NACIONAL 500/1000L**

+Info: **www.infrico.com**

AN 1003 T/F





AN 501 BT



AN 1002 T/F

Nuevo Controlador digital IP 65.
New Digital control IP65
Contrôleur digital IP 65.



Bisagra reforzada
Reinforced hinge
Charnière renforcée



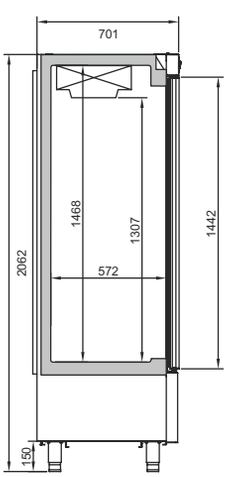

Los datos técnicos están sujetos a posibles variaciones que serán actualizadas periódicamente en las fichas técnicas del producto, disponibles en la web /
The technical data are subject to possible variations that will be updated periodically in the technical data sheets of the product, which are available on the website /
Les données techniques peuvent varier et seront actualisées dans les fiches techniques du produit, disponibles sur le site web.

Armarios de refrigeración, congelación y mixtos /
Reach in refrigerator, freezer and dual temperature /
Armoires positives, négatives et mixtes

	CONGELACIÓN / FREEZER / NÉGATIVE			MIXTO / DUAL TEMP / MIXTE		PESCADO / FISH / POISSON			
MODELO / MODELE / MODÈLE	AN502 BT	AN1003 BT	AN1004 BT	AN502 MX	AN1002 MX	ANDP1003 TF/G	ANDP1004 TF/G	ANDBT1003 TF	ANDBT1004 TF
Precio Price Prix									
Medidas Measures [mm] Mesures	687 x 700 x 2060	1385 x 700 x 2060	1385 x 700 x 2060	687 x 700 x 2060	1385 x 700 x 2060	1385 x 700 x 2060	1385 x 700 x 2060	1385 x 700 x 2060	1385 x 700 x 2060
Temperatura Temperature [°C] Température	-18°C			-2°C/+8°C -18°C		-2°C/+8°C -2°C/+2°C		-2°C/+8°C -18°C	
Clase Climática Climatic class [°C] Classe climatique	4 / 38°C					5 / 40°C		4 / 38°C	
Tensión/Frecuencia Electrical data Tension électrique	230V/1ph/50Hz								
Controlador Controller Régulateur	Digital IP65								
Material Material [EXT/INT] Matériel	AISI 304								
Espesor Thickness [mm] Épaisseur	55								
Aislamiento Isolation [mm] Isolation	40kg/m^3 / Free CFC's / Zero ODP-GWP								
Capacidad Capacity [L] Capacité	500	1110		240/240	540/540	245/855			
Puertas Doors Portes	2	3	4	2		3	4	3	4
N° parrillas / Guías N° shelves / Slides N° de grilles / Glissière	3/3 (530x460)	6/6 (530x510)	6/6 (530x510)	3/3 (530x460)	6/6 (530x510)	3 Cont. 4 Parr./Shel./Gril.		6 Parr./Shel./Gril.	
Sistema de frío Cooling System Système de froid	Forzado / Forced air / Ventilé								
Desescarche Defrost Dégrivrage	Gas caliente / Hot gas / Gaz chaud			Parada comp[+]Gas caliente[-] Compresor off[+]Hot gas[-] Arrêt compres[+]Gaz chaud[-]		Parada de compresor / Compresor off / Arrêt du compresseur		Parada comp[+]Gas caliente[-] Compresor off[+]Hot gas[-] Arrêt compres[+]Gaz chaud[-]	
Expansión Expansion Expansion	Capilar / Capillary / Capillaire	Válv. Expansión/ Expansion valve/ Détendeur thermostatique		Capilar / Capillary / Capillaire					
Potencia Power [W] Puissance	610	795		1003	1090	589		1050	
Potencia frig. Cooling capacity [W A -10°C] Puissance Frig.	540	720		370 / 445	370 / 540	690 / 370		690 / 445	
Consumo Consumption [kWh/ 24h] Consommation	5,72	10,70		4,84	7,91	-	-	-	-
Clase energética Energy class Classe Énerg.	D			-	-	-	-	-	-
Refrigerante Refrigerant Gaz	R-290								
Opcional Optional Options	Parrilla / Wire shelf / Grille AN 500 [502X04] Parrilla / Wire shelf / Grille AN 1000 [502X02] Juego de guías / Slides AN 500 [GUIAC0315470] Juego de guías / Slides AN 1000 [GUIAC0115520; GUIAC0215520] Barra carnicera / Meat bar set / Barre à viande [BCAN]					Cerradura / Lock / Serrure Manejo control digital wifi/ Operating digital control wifi / Trait. de contrôle digital wifi Ruedas / Casters / Roulettes [705X16=2; 705X17=2]			
	115V/1ph/60Hz 230V/1ph/60Hz					115V/1ph/60Hz 230V/1ph/60Hz		115V/1ph/60Hz 230V/1ph/60Hz	

Válido para todo el catálogo / Valid for the entire product guide / Valable pour tout le catalogue:
Fotografías no contractuales / Non contractual pictures / Photos non contractuelles.
Características técnicas y constructivas sujetas a variación sin previo aviso / We reserve the right to change specifications without prior notice / Les caractéristiques techniques et la conception peuvent être sujettes à modifications, sans préavis.

Serie / Series / Série **NACIONAL 500/1000L**

+Info: **www.infrico.com**

AN 1003 BT





ANDP 1004 TF/G

De serie: 3 contenedores de polipropileno en departamento de pescado

Standard: 3 polypropylene containers in fish department

Standard : 3 conteneurs en polypropylène au rayon poisson



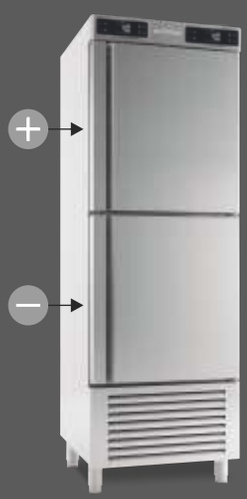

AN 502 MX

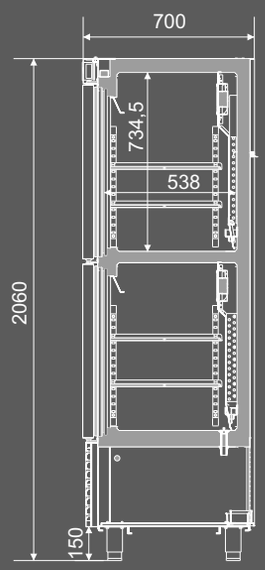

Los datos técnicos están sujetos a posibles variaciones que serán actualizadas periódicamente en las fichas técnicas del producto, disponibles en la web /
The technical data are subject to possible variations that will be updated periodically in the technical data sheets of the product, which are available on the website /
Les données techniques peuvent varier et seront actualisées dans les fiches techniques du produit, disponibles sur le site web.

Armarios expositores refrigeración y congelación /
Bottom mounted refrigerator and freezer glass door reach in /
Armoires positives et négatives portes vitrées

	REFRIGERACIÓN / REFRIGERATOR / POSITIVE			CONGELACIÓN / FREEZER / NÉGATIVE	
MODELO MODELE MODÈLE	 **AEX500 T/F**	 **AEX1000 T/F**	 **AEX1600 T/F**	 **AN501 BT CR**	 **AN1002 BT CR**
Precio Price Prix					
Medidas Measures (mm) Mesures	687 x 700 x 2060 mm.	1385 x 700 x 2060 mm.	2081 x 700 x 2060 mm.	687 x 700 x 2060 mm.	1385 x 700 x 2060 mm.
Temperatura Temperature (°C) Température	**+2°C/+6°C**			**-18°C**	
Clase Climática Climatic class (°C) Classe climatique	4 / 38°C				
Tensión/Frecuencia Electrical data Tension électrique	230V/1ph/50Hz				
Controlador Controller Régulateur	Digital IP65				
Material Material (EXT/INT) Matériel	AISI 304				
Espesor Thickness (mm) Épaisseur	55				
Aislamiento Isolation (mm) Isolation	40kg/m^3 / Free CFC's / Zero ODP-GWP				
Capacidad Capacity (L) Capacité	500	1110	1730	500	1110
Puertas Doors Portes	1	2	3	1	2
Nº parrillas / Guías N° shelves / Slides N° de grilles / Glissière	4/4 (530x460)	8/8 (530x510)	12/12 (530x510)	4/4 (530x460)	8/8 (530x510)
Consumo Consumption (kWh/24h) Consommation	-	-	-	8,60	16,05
Sistema de frío Cooling System Système de froid	Forzado / Forced air / Ventilé				
Desescarche Defrost Dégrivrage	Parada de compresor / Compresor off / Arrêt du compresseur			Gas caliente / Hot gas / Gaz chaud	
Expansión Expansion Expansion	Capilar / Capillary / Capillaire			Válvula de Expansión Termostática / Thermostatic expansion valve / Valve d'expansion Thermostatique	
Potencia Power (W) Puissance	270	455	615	755	1130
Potencia frig. Cooling capacity (W A -10°C) Puissance Frig.	390	690	950	723	1010
Refrigerante Refrigerant Gaz	**R-290**				
Opcional Optional Options	Juego de guías / Slides AN 500 (GUIAC0315470) Juego de guías / Slides AN 1000 (GUIAC0115520; GUIAC0215520) Parrilla doble tupida / Dense wire shelf / Grilles AN 500 (502X90) Parrilla doble tupida / Dense wire shelf / Grilles AN 1000 (502X89) Cerradura / Lock / Serrure (506X60) Manejo control digital wifi / Operating digital control wifi / Trait. de contrôle digital wifi Iluminación Led RGB con cambio de color (por puerta) / Led lighting RGB change of colour (per door) / LED RGB avec changement de couleur (par porte)				
	115V/1ph/60Hz 230V/1ph/60Hz			115V/1ph/60Hz 230V/1ph/60Hz	

Válido para todo el catálogo / Valid for the entire product guide / Valable pour tout le catalogue:
Fotografías no contractuales / Non contractual pictures / Photos non contractuelles.
Características técnicas y constructivas sujetas a variación sin previo aviso / We reserve the right to change specifications without prior notice / Les caractéristiques techniques et la conception peuvent être sujettes à modifications, sans préavis.

Serie / Series / Série **NACIONAL 500/1000L**

+Info: **www.infrico.com**

AEX 1000 T/F





AN 501 BT CR

Triple acristalamiento templado, bajo emisivo con carga de Argón (4-12-3-12-4)
Triple tempered glass, low emission with Argon charge (4-12-3-12-4)
Triple vitrage trempé à faible emissivité avec Argon (4-12-3-12-4)

Parrilla reforzada
Reinforced shelves
Grille renforcée



Nuevo Controlador digital IP 65.
New Digital control IP65
Contrôleur digital IP 65.



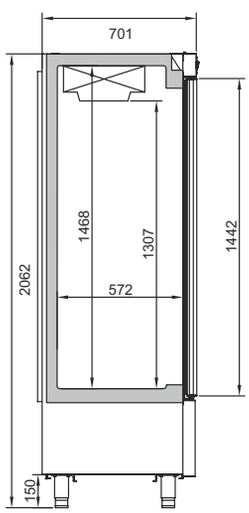

Los datos técnicos están sujetos a posibles variaciones que serán actualizadas periódicamente en las fichas técnicas del producto, disponibles en la web /
The technical data are subject to possible variations that will be updated periodically in the technical data sheets of the product, which are available on the website /
Les données techniques peuvent varier et seront actualisées dans les fiches techniques du produit, disponibles sur le site web.

Armario de refrigeración /
Bottom mounted refrigerator /
Armoire positive

Armario de refrigeración GN1/1 /
GN1/1 Reach in refrigerator /
Armoire positive GN1/1

3

	Serie / Series / Série **NACIONAL 1600L**			Serie / Series / Série **SLIM LINE 300/600L**	
					
MODELO **MODELE** **MODÈLE**	**AN1603 T/F**	**AN1605 T/F**	**AN1606 T/F**	**AGN301**	**AGN602**
Precio Price Prix					
Medidas Measures (mm) Mesures	2081 x 700 x 2060 mm.	2081 x 700 x 2060 mm.	2081 x 700 x 2060 mm.	482 x 695 x 2100 mm.	974 x 695 x 2100 mm.
Temperatura Temperature (°C) Température	**-2°C/+8°C**			**-2°C/+8°C**	
Clase Climática Climatic class (°C) Classe climatique	5 / 40°C			5 / 40°C	
Tensión/Frecuencia Electrical data Tension électrique	230V/1ph/50Hz				
Controlador Controller Régulateur	Digital IP65				
Material Material (EXT/INT) Matériel	AISI 304				
Espesor Thickness (mm) Épaisseur	55				
Aislamiento Isolation (mm) Isolation	40kg/m^3 / Free CFC's / Zero ODP-GWP				
Capacidad Capacity (L) Capacité	1730			325	745
Puertas Doors Portes	3	5	6	1	2
N° parrillas / Guías N° shelves / Slides N° de grilles / Glissière	9/9 (530x510)			3/3 (325x530)	6 / 6 (325x530)
Sistema de frío Cooling System Système de froid	Forzado / Forced air / Ventilé				
Desescarche Defrost Dégrivrage	Parada de compresor / Compresor off / Arrêt du compresseur				
Expansión Expansion Expansion	Capilar / Capillary / Capillaire				
Potencia Power (W) Puissance	420			237	402
Potencia frig. Cooling capacity (W A -10°C) Puissance Frig.	690			370	690
Consumo Consumption (kWh/24h) Consommation	3,60			1,40	1,85
Clase energética Energy class Classe Énerg.	**B**			**C**	
Refrigerante Refrigerant Gaz	**R-290**				
Opcional Optional Options	Juego de guías / Slides / Jeu de Glissières (GUIAC0115520; GUIAC0215520) Cerradura / Lock / Serrure (506X209; 506X210)			Manejo control digital bluetooth o wifi/ Operating digital control bluetooth or wifi / Trait. de contrôle digital bluetooth ou wifi Ruedas/Casters/Roulettes (705X16=2; 705X17=2)	
	Parrilla / Wire shelf / Grille AN 1600 (502X04) Barra carnicera / Meat bar set / Barre à viande (BCAN)			Parrilla / Wire shelf / Grille (502X12)	
	115V/1ph/60Hz 230V/1ph/60Hz				

Válido para todo el catálogo / Valid for the entire product guide / Valable pour tout le catalogue:
Fotografías no contractuales / Non contractual pictures / Photos non contractuelles.
Características técnicas y constructivas sujetas a variación sin previo aviso / We reserve the right to change specifications without prior notice / Les caractéristiques techniques et la conception peuvent être sujettes à modifications, sans préavis.

Serie / Series / Série **NACIONAL 1600L**
Serie / Series / Série **SLIM LINE 300/600L**

+Info: **www.infrico.com**

AN 1606 T/F



AN T/F

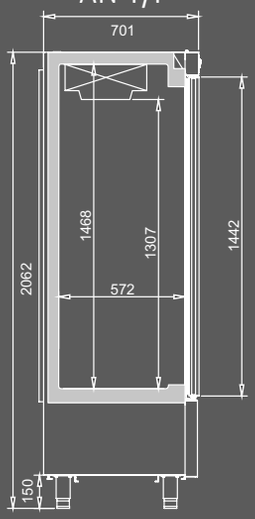



AGN 301



AGN 602

Controlador digital IP 65.
Digital control IP65
Contrôleur digital IP 65.



Opcional: Manejo control digital por WiFi o Bluetooth®

Optional: Operating digital control by WiFi or Bluetooth®

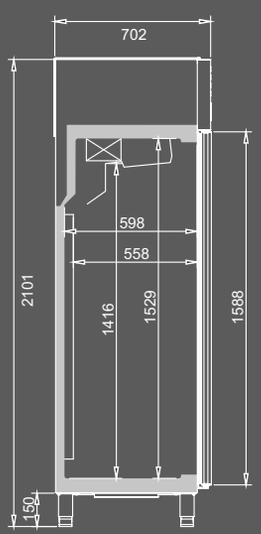

Los datos técnicos están sujetos a posibles variaciones que serán actualizadas periódicamente en las fichas técnicas del producto, disponibles en la web /
The technical data are subject to possible variations that will be updated periodically in the technical data sheets of the product, which are available on the website /
Les données techniques peuvent varier et seront actualisées dans les fiches techniques du produit, disponibles sur le site web.

Armarios de refrigeración y congelación GN1/1 /
GN1/1 Refrigerator and freezer reach in /
Armoires positives et négatives GN1/1

	CONGELACIÓN / FREEZER / NÉGATIVE			REFRIGERACIÓN / REFRIGERATOR / POSITIVE			REFRIG/REFRIG/POSIT	
								
MODELO **MODELE** **MODÈLE**	**AGN301 BT**	**AGN602 BT**	**AGN602 MX**	**AGN302**	**AGN603**	**AGN604**	**AGN300 CR**	**AGN600 CR**
Precio **Price** Prix								
Medidas **Measures** (mm) Mesures	482 x 695 x 2100 mm.	974 x 695 x 2100 mm.	974 x 695 x 2100 mm.	482 x 695 x 2100 mm.	974 x 695 x 2100 mm.	974 x 695 x 2100 mm.	482 x 695 x 2100 mm.	974 x 695 x 2100 mm.
Temperatura **Temperature** (°C) Température	**-18°C**		**-2°C/+8°C** **-18°C**	**-2°C/+8°C**			**+2°C/+6°C**	
Clase Climática **Climatic class** (°C) Classe climatique	4 / 38°C			5 / 40°C			4 / 38°C	
Tensión/Frecuencia **Electrical data** Tension électrique	230V/1ph/50Hz							
Controlador **Controller** Régulateur	Digital IP65							
Material **Material** (EXT/INT) Matériel	AISI 304							
Espesor **Thickness** (mm) Épaisseur	55							
Aislamiento **Isolation** (mm) Isolation	40kg/m^3 / Free CFC's / Zero ODP-GWP							
Capacidad **Capacity** (L) Capacité	325	745	325+325	325	745		325	745
Puertas **Doors** Portes	1	2		2	3	4	1	2
Nº parrillas / Guías **N° shelves / Slides** N° de grilles / Glissière	3/3 (325x530)	6/6 (325x530)		3/3 (325x530)	6/6 (325x530)		4/4 (325x530)	8/8 (325x530)
Sistema de frío **Cooling System** Système de froid	Forzado / Forced air / Ventilé							
Desescarche **Defrost** Dégrivrage	Gas caliente / Hot gas / Gaz chaud		Parada comp(+)Gas caliente(-) Compresor off(+)Hot gas(-) Arrêt compres(+)Gaz chaud(-)	Parada de compresor / Compresor off / Arrêt du compresseur				
Expansión **Expansion** Expansion	Válv. Expansión/ Expansion valve/ Détendeur thermostatique		Capilar(+) V. Exp(-) Cap(+) Exp. valve(-) Cap(+) V. d'exp(-)	Capilar/ Capillary / Capillaire				
Potencia **Power** (W) Puissance	550	725	772	237	406		252	456
Potencia frig. **Cooling capacity** (W A -10°C) Puissance Frig.	445	720	370 / 445	370	690		370	690
Consumo **Consumption** (kWh/24h) Consommation	4,83	9,22	-	1,40	1,85		-	
Clase energética **Energy class** Classe Énerg.	**D**		-	**C**			-	
Refrigerante **Refrigerant** Gaz	**R-290**							
Opcional **Optional** Options	230V/1ph/60Hz		Manejo control digital bluetooth o wifi/ Operating digital control bluetooth or wifi / Trait. de contrôle digital bluetooth ou wifi			Juego de guías / Slides / Jeu de Glissières (GUIAC0115550; GUIAC0215550)		
	115V/1ph/60Hz			115V/1ph/60Hz				
	Parrilla / Wire shelf / Grille (502X12) Ruedas / Casters / Roulettes (705X16=2; 705X17=2) Cerradura / Lock / Serrure (506X209; 506X210)			Parrilla inoxidable / Stainless steel wire shelf / Grille Inox (502X46) Cerradura / Lock / Serrure (506X209; 506X210) Parrilla tupida / Extradense wire shelf / Grille renforcée (502X62) Ruedas / Casters / Roulettes (705X16=2; 705X17=2)			Parrilla tupida / Extradense wire shelf / Grille renforcée (502X62) Parrilla inox / Stainless steel wire shelf / Grille Inox (502X46) Cerradura/Lock/Serrure (506X60) Iluminación Led RGB con cambio de color (por puerta) / Led lighting RGB change of colour (per door) / LED RGB avec changement de couleur (par porte)	

Válido para todo el catálogo / Valid for the entire product guide / Valable pour tout le catalogue:
Fotografías no contractuales / Non contractual pictures / Photos non contractuelles.
Características técnicas y constructivas sujetas a variación sin previo aviso / We reserve the right to change specifications without prior notice / Les caractéristiques techniques et la conception peuvent être sujettes à modifications, sans préavis.

Serie / Series / Série **SLIM LINE 300/600L**

+Info: **www.infrico.com**

AGN 301 BT



AGN 604



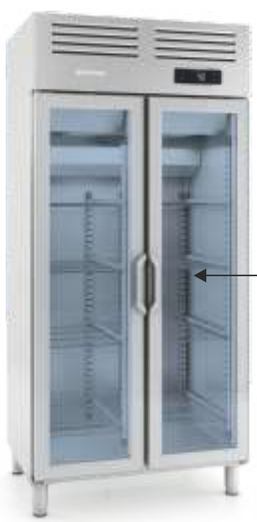

AGN 600 CR

Doble acristalamiento templado, bajo emisivo con carga de Argón (4-27-4)
Double tempered glass, low emission with Argon charge (4-27-4)
Double vitrage trempé à faible émissivité avec Argon (4-27-4)

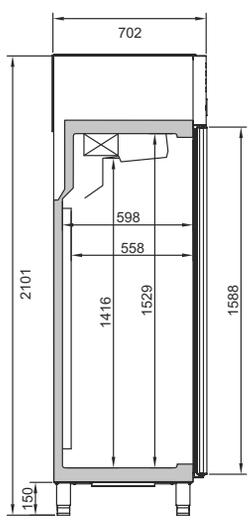

Los datos técnicos están sujetos a posibles variaciones que serán actualizadas periódicamente en las fichas técnicas del producto, disponibles en la web /
The technical data are subject to possible variations that will be updated periodically in the technical data sheets of the product, which are available on the website /
Les données techniques peuvent varier et seront actualisées dans les fiches techniques du produit, disponibles sur le site web.

Armarios de refrigeración y congelación GN2/1 /
GN2/1 Refrigerator and freezer reach in /
Armoires positives et négatives GN2/1

MODELO / MODELE / MODÈLE	 AGB651	 AGB1302	 AGB651 BT	 AGB1302 BT
Precio Price Prix				
Medidas Measures (mm) Mesures	687 x 794 x 1989 mm.	1385 x 794 x 1989 mm.	687 x 794 x 1989 mm.	1385 x 794 x 1989 mm.
Temperatura Temperature (°C) Température	**-2°C/+8°C**		**-18°C**	
Clase Climática Climatic class (°C) Classe climatique	5 / 40°C		4 / 38°C	
Tensión/Frecuencia Electrical data Tension électrique	230V/1ph/50Hz			
Controlador Controller Régulateur	Digital IP65			
Material Material (EXT/INT) Matériel	AISI 304			
Espesor Thickness (mm) Épaisseur	75			
Aislamiento Isolation (mm) Isolation	40kg/m^3 / Free CFC's / Zero ODP-GWP			
Capacidad Capacity (L) Capacité	505	1120	505	1120
Puertas Doors Portes	1	2	1	2
N° parrillas / Guías N° shelves / Slides N° de grilles / Glissière	3 (530x650)	6 (530x650)	3 (530x650)	6 (530x650)
Sistema de frío Cooling System Système de froid	MONOBLOCK Forzado / Forced air / Ventilé			
Desescarche Defrost Dégrivrage	Parada compres./ Compresor off/ Arrêt compres.		Gas caliente / Hot gas / Gaz chaud	
Expansión Expansion Expansion	Capilar/ Capillary / Capillaire		Válv. Expansión/ Expansion valve/ Détendeur thermostatique	
Potencia Power (W) Puissance	210	374	664	1054
Potencia frig. Cooling capacity (W A -10/-30°C) Puissance Frig.	370	690	583	1010
Consumo Consumption (kWh/ 24h) Consommation	1,41	2,40	7,12	13,11
Clase energética Energy class Classe Énerg.	**C**	**C**	**D**	**D**
Refrigerante Refrigerant Gaz	**R-290**			
Opcional Optional Options	Manejo control digital bluetooth o wifi/ Operating digital control bluetooth or wifi / Trait. de contrôle digital bluetooth ou wifi Parrilla tupida / Extradense wire shelf / Grille renforcée (502X91) Ruedas / Casters / Roulettes (705X16=2; 705X17=2)			
	115V/1ph/60Hz 230V/1ph/60Hz		115V/1ph/60Hz 230V/1ph/60Hz	

Válido para todo el catálogo / Valid for the entire product guide / Valable pour tout le catalogue:
Fotografías no contractuales / Non contractual pictures / Photos non contractuelles.
Características técnicas y constructivas sujetas a variación sin previo aviso / We reserve the right to change specifications without prior notice / Les caractéristiques techniques et la conception peuvent être sujettes à modifications, sans préavis.

Serie / Series / Série **AGB 600/1300L**

+Info: **www.infrico.com**

AGB 1302 BT



Medida para pasar bajo puertas estándar
Measurement to pass under standard doors
Mesure pour passer sous les portes standard

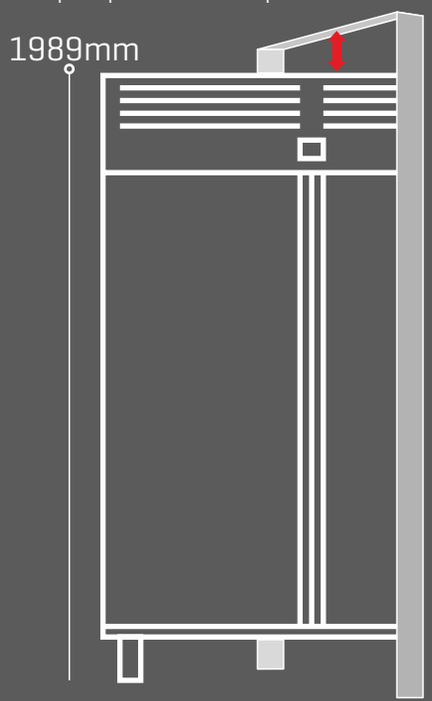



Cerradura de serie
Door lock included
Serrure de série

AGB 651

Costados con guías embutidas
End pannels with embedded rails
Joues avec rails emboutis



Monoblock



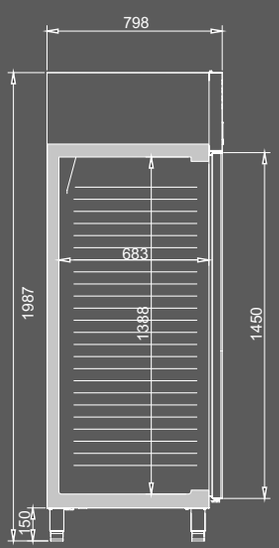

Los datos técnicos están sujetos a posibles variaciones que serán actualizadas periódicamente en las fichas técnicas del producto, disponibles en la web /
The technical data are subject to possible variations that will be updated periodically in the technical data sheets of the product, which are available on the website /
Les données techniques peuvent varier et seront actualisées dans les fiches techniques du produit, disponibles sur le site web.

Armarios de refrigeración y congelación GN2/1 /
GN2/1 Refrigerator and freezer reach in /
Armoires positives et négatives GN2/1

REFRIGERACIÓN-CONGELACIÓN / REFRIGERATOR-FREEZER / POSITIVE-NÉGATIVE










MODELO / MODELE / MODÈLE	AGB701	AGB1402	AGB701 BT	AGB1402 BT	AGB702	AGB702 BT	AGB1403	AGB1404
Precio Price Prix								
Medidas Measures (mm) Mesures	687 x 794 x 2130 mm.	1385 x 794 x 2130 mm.	687 x 794 x 2130 mm.	1385 x 794 x 2130 mm.	687 x 794 x 2130 mm.	687 x 794 x 2130 mm.	1385 x 794 x 2130 mm.	1385 x 794 x 2130 mm.
Temperatura Temperature (°C) Température	**-2°C/+8°C**		**-18°C**		**-2°C/+8°C**	**-18°C**	**-2°C/+8°C**	
Clase Climática Climatic class (°C) Classe climatique	5 / 40°C		4 / 38°C		5 / 40°C	4 / 38°C	5 / 40°C	
Tensión/Frecuencia Electrical data Tension électrique	230V/1ph/50Hz							
Controlador Controller Régulateur	Digital IP65							
Material Material (EXT/INT) Matériel	AISI 304							
Espesor Thickness (mm) Épaisseur	75							
Aislamiento Isolation (mm) Isolation	40kg/m^3 / Free CFC's / Zero ODP-GWP							
Capacidad Capacity (L) Capacité	560	1240	560	1240	560		1240	
Puertas Doors Portes	1	2	1	2	2		3	4
Nº parrillas / Guías N° shelves / Slides N° de grilles / Glissière	3 (530x650)	6 (530x650)	3 (530x650)	6 (530x650)	3 (530x650)		6 (530x650)	
Sistema de frío Cooling System Système de froid	MONOBLOCK Forzado / Forced air / Ventilé							
Desescarche Defrost Dégrivrage	Parada compres./ Compresor off/ Arrêt compres.		Gas caliente / Hot gas / Gaz chaud		Parada compres./ Compresor off/ Arrêt compres.	Gas caliente / Hot gas / Gaz chaud	Parada compres./ Compresor off/ Arrêt compres.	
Expansión Expansion Expansion	Capilar/ Capillary / Capillaire		Válv. Expansión/ Expansion valve/ Détendeur thermostatique		Capilar/ Capillary / Capillaire	Válv. exp. Termostát./ Thermost. exp. valve/ Détendeur thermos.	Capilar/ Capillary / Capillaire	
Potencia Power (W) Puissance	210	374	664	1054	210	664	371	
Potencia frig. Cooling capacity (W A -10°C) Puissance Frig.	370	690	583	1010	370	583	690	
Consumo Consumption (kWh/ 24h) Consommation	1,54	2,55	7,80	13,92	1,54	7,80	2,55	
Clase energética Energy class Classe Énerg.	**C**	**B**	**D**		**C**	**D**	**B**	
Refrigerante Refrigerant Gaz	**R-290**							
Opcional Optional Options	Parrilla tupida / Extradense wire shelf / Grille renforcée (502X91) Barra carnicera / Meat bar set / Barre à viande (BCAN) Ruedas / Casters / Roulettes (705X16=2; 705X17=2) Manejo control digital bluetooth o wifi/ Operating digital control bluetooth or wifi / Trait. de contrôle digital bluetooth ou wifi							
	115V/1ph/60Hz 230V/1ph/60Hz		115V/1ph/60Hz 230V/1ph/60Hz		115V/1ph/60Hz 230V/1ph/60Hz	115V/1ph/60Hz 230V/1ph/60Hz	115V/1ph/60Hz 230V/1ph/60Hz	

Válido para todo el catálogo / Valid for the entire product guide / Valable pour tout le catalogue:
Fotografías no contractuales / Non contractual pictures / Photos non contractuelles.
Características técnicas y constructivas sujetas a variación sin previo aviso / We reserve the right to change specifications without prior notice / Les caractéristiques techniques et la conception peuvent être sujettes à modifications, sans préavis.

Serie / Series / Série **AGB 700/1400L**

+Info: **www.infrico.com**

AGB 1404



Nuevo Controlador digital IP 65.
New Digital control IP65
Contrôleur digital IP 65.



Opcional: Manejo control digital por WiFi o Bluetooth®

Optional: Operating digital control by WiFi or Bluetooth®



AGB 701



AGB 702 BT



Monoblock



Costados embutidos
Stamped inner sides
Intérieurs emboutis



Parrillas reforzadas
Reinforced wire shelves
Grilles renforcées

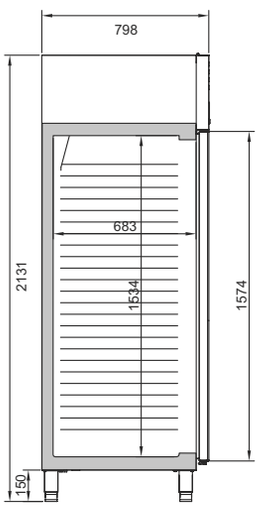

Los datos técnicos están sujetos a posibles variaciones que serán actualizadas periódicamente en las fichas técnicas del producto, disponibles en la web /
The technical data are subject to possible variations that will be updated periodically in the technical data sheets of the product, which are available on the website /
Les données techniques peuvent varier et seront actualisées dans les fiches techniques du produit, disponibles sur le site web.

Armarios de refrig, congel. y mixtos GN2/1 / GN2/1 Refrig, freezer and dual temp. reach in / Armoires positives, négatives et mixtes GN2/1

Armarios de refrig, pescado 600x400 / 600x400 Fish refrigerator reach in / Armoire positives 600x400 poisson

	MIXTO / DUAL TEMP / MIXTE		REFRIG-CONGEL / REFRIG-FREEZER / POSIT-NÉGATIVE				PESCADO / FISH / POISSON	
MODELO / MODELE / MODÈLE	AGN702 MX	AGB1402 MX	AGB701 CR	AGB1402 CR	AGB701 BT CR	AGB1402 BT CR	AGB701 PESC	AGB1402 PESC
Precio Price Prix								
Medidas Measures [mm] Mesures	687 x 794 x 2130 mm.	1385 x 794 x 2130 mm.	687 x 794 x 2130 mm.	1385 x 794 x 2130 mm.	687 x 794 x 2130 mm.	1385 x 794 x 2130 mm.	687 x 794 x 2130 mm.	1385 x 794 x 2130 mm.
Temperatura Temperature [°C] Température	**-2°C/+8°C -18°C**		**-2°C/+6°C**		**-18°C**		**-2°C/+2°C**	
Clase Climática Climatic class [°C] Classe climatique	4 / 38°C						5 / 40°C	
Tensión/Frecuencia Electrical data Tension électrique	230V/1ph/50Hz							
Controlador Controller Régulateur	Digital IP65							
Material Material [EXT/INT] Matériel	AISI 304							
Espesor Thickness [mm] Épaisseur	75							
Aislamiento Isolation [mm] Isolation	40kg/m^3 / Free CFC's / Zero ODP-GWP							
Capacidad Capacity [L] Capacité	260/260	560/560	560	1240	560	1240	560	1240
Puertas Doors Portes	2	2	1	2	1	2	1	2
Nº parrillas / Guías N° shelves / Slides N° de grilles / Glissière	3 (530x650)	6 (530x650)	4 (530x650)	8 (530x650)	4 (530x650)	8 (530x650)	Nº contenedores / Containers 7	Nº contenedores / Containers 14
Sistema de frío Cooling System Système de froid	Forzado / Forced air / Ventilé	MONOBLOCK Forzado / Forced air / Ventilé						
Desescarche Defrost Dégrivrage	Parada compres. [+] Gas caliente [-] Compresor off [+] Hot gas [-] Arrêt compres. [+] Gaz chaud [-]		Parada de compresor / Compresor off / Arrêt du compresseur		Gas caliente / Hot gas / Gaz chaud		Parada compres./ Compresor off/ Arrêt compres.	
Expansión Expansion Expansion	Capilar[+] V. Exp[-] Cap[+] Exp. valve[-] Cap[+] Dét. Th.[-]	Capilar / Capillary / Capillaire			Válv. Expansión/ Expansion valve/ Détendeur thermostatique		Capilar/ Capillary / Capillaire	
Potencia Power [W] Puissance	680	910	372	420	699	1550	210	374
Potencia frig. Cooling capacity [W A -10°C] Puissance Frig.	370 / 445	370 / 583	690		723	1446	370	690
Consumo Consumption [kWh/24h] Consommation	-						1,54	2,55
Clase energética Energy class Classe Énerg.	-						**C**	**B**
Refrigerante Refrigerant Gaz	**R-290**							
Opcional Optional Options	Manejo control digital bluetooth o wifi/ Operating digital control bluetooth or wifi / Trait. de contrôle digital bluetooth ou wifi Ruedas / Casters / Roulettes (705X16=2; 705X17=2)				115V/1ph/60Hz 230V/1ph/60Hz			
	Parrilla / Wire shelf / Grille (502X91) Ruedas / Casters / Roulettes (705X16=2; 705X17=2) Juego de guías / Slides (GUIAL0320603) Barra carnicera / Meat bar set / Barre à viande (BCAN)		Parrilla / Wire shelf / Grille (502X91) Parrilla inoxidable / Stainless steel wire shelf / Grille Inox (502X58) Iluminación Led RGB con cambio de color (por puerta) / Led lighting RGB change of colour (per door) / LED RGB avec changement de couleur (par porte)				Juego de guías / Slides /Jeu de Glissières (GUIAL0125641; GUIAL0225641) Contenedor polipropileno / Polypropylene container / Conteneur de polypropylène (501X08) (501X08)	

Válido para todo el catálogo / Valid for the entire product guide / Valable pour tout le catalogue:
Fotografías no contractuales / Non contractual pictures / Photos non contractuelles.
Características técnicas y constructivas sujetas a variación sin previo aviso / We reserve the right to change specifications without prior notice / Les caractéristiques techniques et la conception peuvent être sujettes à modifications, sans préavis.

Serie / Series / Série **AGB 700/1400L**

+Info: **www.infrico.com**

AGB 1402 BT CR



Controlador digital IP 65.
Digital control IP65
Contrôleur digital IP 65.



Parrillas reforzadas
Reinforced shelves
Grilles renforcées

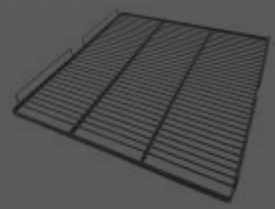

Triple acristalamiento templado, bajo emisivo con carga de Argón (4-12-3-12-4)

Triple tempered glass, low emission with Argon charge (4-12-3-12-4)

Triple vitrage trempé à faible émissivité avec Argon (4-12-3-12-4)

AGB PESC



Contenedor polipropileno
Polypropylene container
Conteneur de polypropylène



600mm x 400mm x 150mm

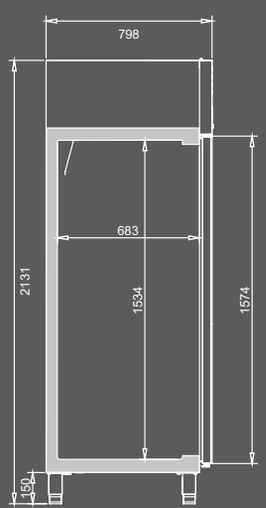

AGB 701 PESC

Los datos técnicos están sujetos a posibles variaciones que serán actualizadas periódicamente en las fichas técnicas del producto, disponibles en la web /
The technical data are subject to possible variations that will be updated periodically in the technical data sheets of the product, which are available on the website /
Les données techniques peuvent varier et seront actualisées dans les fiches techniques du produit, disponibles sur le site web.

Armario refrig. GN2/1
GN2/1 refrigerator reach in /
Armoire posit. GN2/1

Armario refrig. Euronorm 600x400 Pastelería /
Euronorm 600x400 pastry reach in refrig. /
Armoire posit. Euronorme 600x400 pâtisserie

AGB 700L INVERTER | PASTELERÍA / PASTRY / PÂTISSERIE








MODELO / MODELE / MODÈLE	AGB 701 A	AGB701 PAST	AGB1402 PAST	AGB701 BT PAST	AGB1402 BT PAST
Precio Price Prix					
Medidas Measures [mm] Mesures	687 x 794 x 2130 mm.	687 x 794 x 2130 mm.	1385 x 794 x 2130 mm.	687 x 794 x 2130 mm.	1385 x 794 x 2130 mm.
Temperatura Temperature [°C] Température	**-2°C/+8°C**	**-2°C/+8°C**		**-18°C**	
Clase Climática Climatic class [°C] Classe climatique	5 / 40°C	5 / 40°C		4 / 38°C	
Tensión/Frecuencia Electrical data Tension électrique	230V/1ph/50Hz				
Controlador Controller Régulateur	Digital IP65				
Material Material [EXT/INT] Matériel	AISI 304				
Espesor Thickness [mm] Épaisseur	75				
Aislamiento Isolation [mm] Isolation	40kg/m^3 / Free CFC's / Zero ODP-GWP				
Capacidad Capacity [L] Capacité	560	560	1240	560	1240
Puertas Doors Portes	1	1	2	1	2
Nº parrillas / Guías N° shelves / Slides N° de grilles / Glissière	3 (530x650)	0/18	0/36	0/18	0/36
Sistema de frío Cooling System Système de froid			MONOBLOCK	Forzado / Forced air / Ventilé	
Desescarche Defrost Dégrivrage	Parada compres./ Compresor off/ Arrêt compres.	Parada de compresor / Compresor off / Arrêt du compresseur		Gas caliente / Hot gas / Gaz chaud	
Expansión Expansion Expansion	Válv. de expans. Electrónica / Electronic expansion valve / Valve d'expans. Électronique	Capilar/ Capillary / Capillaire		Válv. Expansión/ Expansion valve/ Détendeur thermostatique	
Potencia Power [W] Puissance	110	210	420	683	1054
Potencia frig. Cooling capacity [W A -10°C] Puissance Frig.	334	370	690	644	1010
Consumo Consumption [kWh/ 24h] Consommation	0,94	1,54	2,55	7,80	13,92
Clase energética Energy class Classe Énerg.	**A**	**C**	**B**	**D**	**D**
Refrigerante Refrigerant Gaz	**R-600a**	**R-290**			
Opcional Optional Options	-	Manejo control digital bluetooth o wifi/ Operating digital control bluetooth or wifi / Trait. de contrôle digital bluetooth ou wifi Ruedas / Casters / Roulettes (705X16=2; 705X17=2) Parrilla / Wire shelf / Grille (502X26) Juego de guías / Set of Slides / Jeu de Glissières (GUIAL0120641; GUIAL0220641) Bandeja / Tray / Plateau 600x400 (A850P41) Cerradura / Lock / Serrure (506X209; 506X210)			
		115V/1ph/60Hz 230V/1ph/60Hz		115V/1ph/60Hz 230V/1ph/60Hz	

Válido para todo el catálogo / Valid for the entire product guide / Valable pour tout le catalogue:
Fotografías no contractuales / Non contractual pictures / Photos non contractuelles.
Características técnicas y constructivas sujetas a variación sin previo aviso / We reserve the right to change specifications without prior notice / Les caractéristiques techniques et la conception peuvent être sujettes à modifications, sans préavis.

+Info: **www.infrico.com**

AGB 701 A

Clase energ.
Energy class
Classe Énerg.

A+

INVERTER





Compresor de velocidad variable
Variable-capacity compressor
Compresseur vitesse variable



Costados embutidos
Stamped inner sides
Intérieurs emboutis



Parrillas reforzadas
Reinforced wire shelves
Grilles renforcées

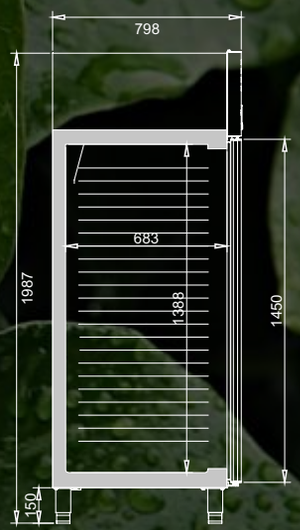



36 bandejas 600x400 (no incluidas)
36 trays 600x400 (not included)
36 plateaux 600x400 (non inclus)

AGB 1402 BT PAST



iot internet of things

Opcional: Manejo control digital por WiFi o Bluetooth®

Optional: Operating digital control by WiFi or Bluetooth®

Los datos técnicos están sujetos a posibles variaciones que serán actualizadas periódicamente en las fichas técnicas del producto, disponibles en la web /
The technical data are subject to possible variations that will be updated periodically in the technical data sheets of the product, which are available on the website /
Les données techniques peuvent varier et seront actualisées dans les fiches techniques du produit, disponibles sur le site web.

Armarios Euronorm 800x600 pastelería-heladería / Armario Cátering

Euronorm 800x600 pastry-ice cream reach in / Catering reach in

Armoire Euronorme 800x600 pâtisserie-glace / Armoire traiteur catering

	HELADERÍA-PASTELERÍA / ICE CREAM-PASTRY / GLACE-PÂTISSERIE		Cátering / Catering / Catering	
				
MODELO / MODELE / MODÈLE	**AGB901**	**AGB901BT**	**AC600 R**	**AC600 BT**
Precio / Price / Prix				
Medidas / Measures (mm) / Mesures	796 x 960 x 2130 mm.	796 x 960 x 2130 mm.	750 x 752 x 1887 mm.	750 x 752 x 1887 mm.
Temperatura / Temperature (°C) / Température	**-2°C/+8°C**	**-22°C/-25°C**	**0°C/+8°C**	**-18°C/-25°C**
Clase Climática / Climatic class (°C) / Classe climatique	5 / 40°C	4 / 38°C		
Tensión/Frecuencia / Electrical data / Tension électrique	230V/1ph/50Hz			
Controlador / Controller / Régulateur	Digital IP65			
Material / Material (EXT/INT) / Matériel	AISI 304		AISI 430	
Espesor / Thickness (mm) / Épaisseur	75		60	
Aislamiento / Isolation (mm) / Isolation	40kg/m^3 / Free CFC's / Zero ODP-GWP			
Capacidad / Capacity (L) / Capacité	785		542	
Puertas / Doors / Portes	1			
N° parrillas / Guías / N° shelves / Slides / N° de grilles / Glissière	6/6 (600X800)		3 (600X500)	12+1 contenedores / containers / containers
Sistema de frío / Cooling System / Système de froid	MONOBLOCK Forzado / Forced air / Ventilé		Forzado / Forced air / Ventilé	Estático / Static / Statique
Desescarche / Defrost / Dégrivrage	Parada compresor / Compresor off / Arrêt compresseur.	Gas caliente / Hot gas / Gaz chaud	Parada compresor / Compresor off / Arrêt compresseur.	
Expansión / Expansion / Expansion	Capilar/ Capillary / Capillaire	Válv. expans. Termostática / Thermostatic expans. valve/ Valv. d'expans. Thermostatique	Capilar/ Capillary / Capillaire	
Potencia / Power (W) / Puissance	370	680	240	230
Potencia frig. / Cooling capacity (W A -10°C) / Puissance Frig.	690	742	370	304
Consumo / Consumption (kWh/24h) / Consommation	1,60	7,95	-	
Clase energética / Energy class / Classe Énerg.	**B**	**D**	-	
Refrigerante / Refrigerant / Gaz	**R-290**			
Opcional / Optional / Options	115V/1ph/60Hz 230V/1ph/60Hz	115V/1ph/60Hz 230V/1ph/60Hz	115V/1ph/60Hz 230V/1ph/60Hz	115V/1ph/60Hz 230V/1ph/60Hz
	Manejo control digital bluetooth o wifi/ Operating digital control bluetooth or wifi / Trait. de contrôle digital bluetooth ou wifi Parrilla / Wire shelf / Grille (502X94) Bandeja / Tray / Plateau 600x400 (A850P41) Cubeta helados 5 L. / 5 L. ice cream tray / Bacs à glace 5 L. (501X32) Cerradura / Lock / Serrure (506X209)		Parrilla / Wire shelf / Grille (502X76) Ruedas / Casters / Roulettes (705X16; 705X17 =2) Contenedor / Container / Container 500x300x180mm (501X44) Contenedor / Container 600x400x220mm (501X45)	

Válido para todo el catálogo / Valid for the entire product guide / Valable pour tout le catalogue:
Fotografías no contractuales / Non contractual pictures / Photos non contractuelles.
Características técnicas y constructivas sujetas a variación sin previo aviso / We reserve the right to change specifications without prior notice / Les caractéristiques techniques et la conception peuvent être sujettes à modifications, sans préavis.

Serie / Series / Série **AGB 900L**
Serie / Series / Série **AC 600L**

+Info: **www.infrico.com**

AGB 901 BT





Capacidad 54 cubetas de helado de 5 L. (no incluidas)
Capacity 54 ice-cream 5 L. Trays (not inclued)
Capacité 54 bacs à glace 5 L. (non inclus)

AC 600 BT

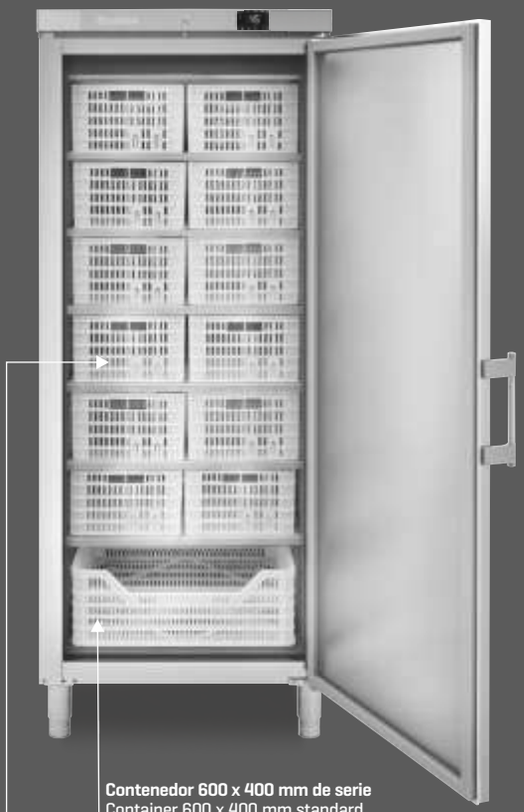

Contenedor 600 x 400 mm de serie
Container 600 x 400 mm standard
Container 600 x 400 mm de série

Contenedor 500 x 300 mm de serie
Container 500 x 300 mm standard
Container 500 x 300 mm de série



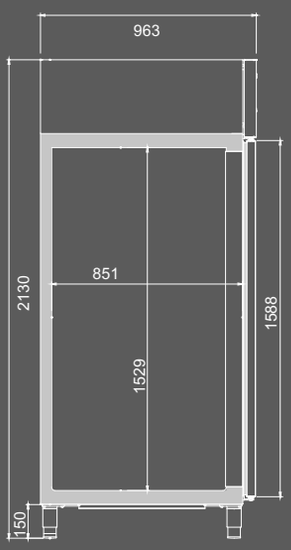

AGB 901



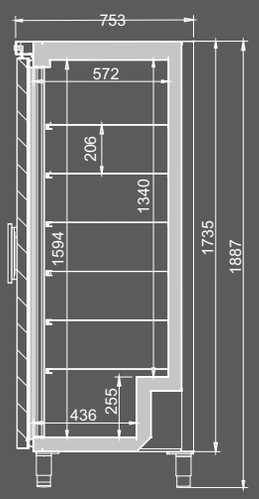

AC 600 BT

Los datos técnicos están sujetos a posibles variaciones que serán actualizadas periódicamente en las fichas técnicas del producto, disponibles en la web /
The technical data are subject to possible variations that will be updated periodically in the technical data sheets of the product, which are available on the website /
Les données techniques peuvent varier et seront actualisées dans les fiches techniques du produit, disponibles sur le site web.

Armario Fermentación 600x800
Retarder proofer cabinet 600x800
Armoire de fermentation 600x800





MODELO / MODELE / MODÈLE	FC900BT	FC900BT CR
Precio Price Prix		
Medidas Measures (mm) Mesures	796 x 960 x 2130 mm.	796 x 960 x 2130 mm.
Temperatura Temperature (°C) Température	-18°C/+35°C	
Clase Climática Climatic class (°C) Classe climatique	4 / 38°C	
Tensión/Frecuencia Electrical data Tension électrique	230V/1ph/50Hz	
Controlador Controller Régulateur	Digital IP65	
Material Material (EXT/INT) Matériel	AISI 304	
Espesor Thickness (mm) Épaisseur	75	
Aislamiento Isolation (mm) Isolation	40kg/m^3 / Free CFC's / Zero ODP-GWP	
Capacidad Capacity (L) Capacité	785	
Puertas Doors Portes	1	
Nº parrillas / Guías N° shelves / Slides N° de grilles / Glissière	0/20	
Sistema de frío Cooling System Système de froid	Forzado / Forced air / Ventilé	
Desescarche Defrost Dégrivrage	Gas caliente / Hot gas / Gaz chaud	
Expansión Expansion Expansion	Válv. expans. Termostática / Thermostatic expans. valve/ Valv. d'expans. Thermostatique	
Potencia Power (W) Puissance	1762	
Potencia frig. Cooling capacity (W A -10°C) Puissance Frig.	Frío / Cool / Froid 1600 Calor / Heat / Chauffé 750	
Consumo Consumption (kWh/24h) Consommation	-	
Clase energética Energy class Classe Énerg.	-	
Refrigerante Refrigerant Gaz	R-290	
Opcional Optional Options	115V/1ph/60Hz 230V/1ph/60Hz	
	Manejo control digital bluetooth o wifi/ Operating digital control bluetooth or wifi / Trait. de contrôle digital bluetooth ou wifi Parrilla / Grate / Grille 800X600 (502X94) Parrilla/ Grate / Grille 600X400 (502X26) Juego guías/Slides/Jeu Glissières (GUIAL0120806; GUIAL0220806) Cerradura/Lock/Serrure (506X209) KIT Filtro agua / Water filter / Filtre à eau (4600x0018) Bandeja 600x400/ Tray 600x400 / Plateau 600x400	

Válido para todo el catálogo / Valid for the entire product guide / Valable pour tout le catalogue:
Fotografías no contractuales / Non contractual pictures / Photos non contractuelles.
Características técnicas y constructivas sujetas a variación sin previo aviso / We reserve the right to change specifications without prior notice / Les caractéristiques techniques et la conception peuvent être sujettes à modifications, sans préavis.

Serie / Series / Série **FC 900 BT**

+Info: **www.infrico.com**

FC 900 BT CR





FC 900 BT



Opción Kit filtro de agua
Option Kit water filter
Optionel Kit filtre à eau



Video del producto
Product Video
Vidéo du produit

Infrico Youtube

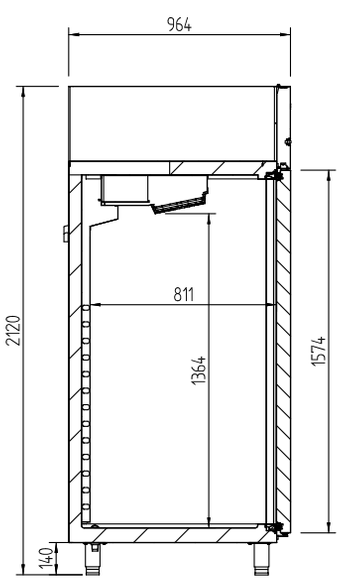

Cambiar tiempo de fin de ciclo
Change end of cycle time
Modifier la durée de fin de cycle



Cambiar valor de temperatura
Change temperature setpoint
Modifier la température de consigne



Cambiar valor de humedad
Change humidity setpoint
Modifier la valeur de l'humidité



Los datos técnicos están sujetos a posibles variaciones que serán actualizadas periódicamente en las fichas técnicas del producto, disponibles en la web /
The technical data are subject to possible variations that will be updated periodically in the technical data sheets of the product, which are available on the website /
Les données techniques peuvent varier et seront actualisées dans les fiches techniques du produit, disponibles sur le site web.

Armarios para carros GN2/1, 600x400, 650x450, 800x600, 1300/2700L /
GN2/1, 600x400, 650x450, 800x600, 1300/2700L roll-in /
Armoire à chariot GN2/1, 600x400, 650x450, 800x600, 1300/2700L

MODELO MODELE MODÈLE	 **RIC1P**	 **RIC1P BT**	 **RIC2P**	 **RIC1P TH** Pasante/Pass-thru/Traversante
Precio Price Prix				
Medidas Measures (mm) Mesures	876 x 1090 x 2414 mm.	876 x 1090 x 2414 mm.	2000 x 1090 x 2414 mm.	940 x 1180 x 2414 mm.
Temperatura Temperature (°C) Température	**0°C/+8°C**	**-18°C**	**0°C/+8°C**	
Clase Climática Climatic class (°C) Classe climatique	5 / 40°C	4 / 30°C	5 / 40°C	
Tensión/Frecuencia Electrical data Tension électrique	230V/1ph/50Hz			
Controlador Controller Régulateur	Digital IP65			
Material Material (EXT/INT) Matériel	AISI 304			
Espesor Thickness (mm) Épaisseur	80			
Aislamiento Isolation (mm) Isolation	40kg/m^3 / Free CFC's / Zero ODP-GWP			
Capacidad Capacity (L) Capacité	1224	1224	2937	1245
Puertas Doors Portes	1	1	2	1
N° parrillas / Guías N° shelves / Slides N° de grilles / Glissière	-			
Sistema de frío Cooling System Système de froid	MONOBLOCK Ventilado / Forzed Air / Ventilé			
Desescarche Defrost Dégrivrage	Parada compresor / Compresor off / Arrêt compresseur.	Gas caliente/ Hot Gas / Gaz Chaude	Parada compresor / Compresor off / Arrêt compresseur.	
Expansión Expansion Expansion	Capilar/ Capillary / Capillaire	Válv. expans. Termostática / Thermostatic expans. valve/ Valv. d'expans. Thèrmostatique	Capilar/ Capillary / Capillaire	
Potencia Power (W) Puissance	380	870	760	380
Potencia frig. Cooling capacity (W A -10°C) Puissance Frig.	687	1011	1374	687
Consumo Consumption (kWh/24h) Consommation	3,90	15,6	7,4	4,86
Clase energética Energy class Classe Énerg.	-			
Refrigerante Refrigerant Gaz	**R-290**			
Tamaño máximo Carro Size maximum Rack Dimensions max. Chariot	700 x 1880 x 880 mm			
Opcional Optional Options	Manejo control digital bluetooth o wifi/ Operating digital control bluetooth or wifi / Trait. de contrôle digital bluetooth ou wifi Carro / Rack / Chariot (455x635x1787) GN 1/1 (CBGN2011) Carro / Rack / Chariot (660x755x1787) GN2/1 (CBGN2021) Carro / Rack / Chariot (530x705x1787) 600x400 mm (CBE20)			

Válido para todo el catálogo / Valid for the entire product guide / Valable pour tout le catalogue:
Fotografías no contractuales / Non contractual pictures / Photos non contractuelles.
Características técnicas y constructivas sujetas a variación sin previo aviso / We reserve the right to change specifications without prior notice / Les caractéristiques techniques et la conception peuvent être sujettes à modifications, sans préavis.

Serie / Series / Série **RIC**

+Info: **www.infrico.com**



RIC1PTH
Pasante / Pass-thru / Traversante

Nuevo Controlador digital IP 65.
New Digital control IP65
Contrôleur digital IP 65.



RIC2P





RIC 1P BT

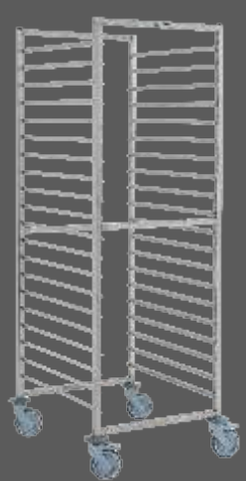

CBGN 2011
CBGN 2021

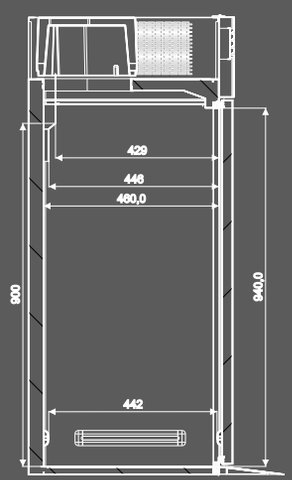

RIC 1P/2P

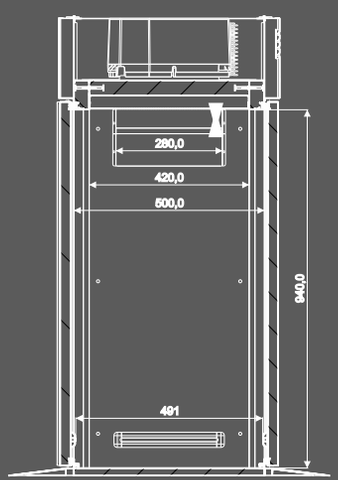

RIC1PTH
Pasante/Pass-thru/Traversante

Los datos técnicos están sujetos a posibles variaciones que serán actualizadas periódicamente en las fichas técnicas del producto, disponibles en la web /
The technical data are subject to possible variations that will be updated periodically in the technical data sheets of the product, which are available on the website /
Les données techniques peuvent varier et seront actualisées dans les fiches techniques du produit, disponibles sur le site web.



Válido para todo el catálogo / Valid for the entire product guide / Valable pour tout le catalogue:
Fotografías no contractuales / Non contractual pictures / Photos non contractuelles.
Características técnicas y constructivas sujetas a variación sin previo aviso / We reserve the right to change specifications without prior notice / Les caractéristiques techniques et la conception peuvent être sujettes à modifications, sans préavis.

+Info: www.infrico.com



Los datos técnicos están sujetos a posibles variaciones que serán actualizadas periódicamente en las fichas técnicas del producto, disponibles en la web /
The technical data are subject to possible variations that will be updated periodically in the technical data sheets of the product, which are available on the website /
Les données techniques peuvent varier et seront actualisées dans les fiches techniques du produit, disponibles sur le site web.

Abatidores

Blast Chillers / Cellules de Réfroidissement

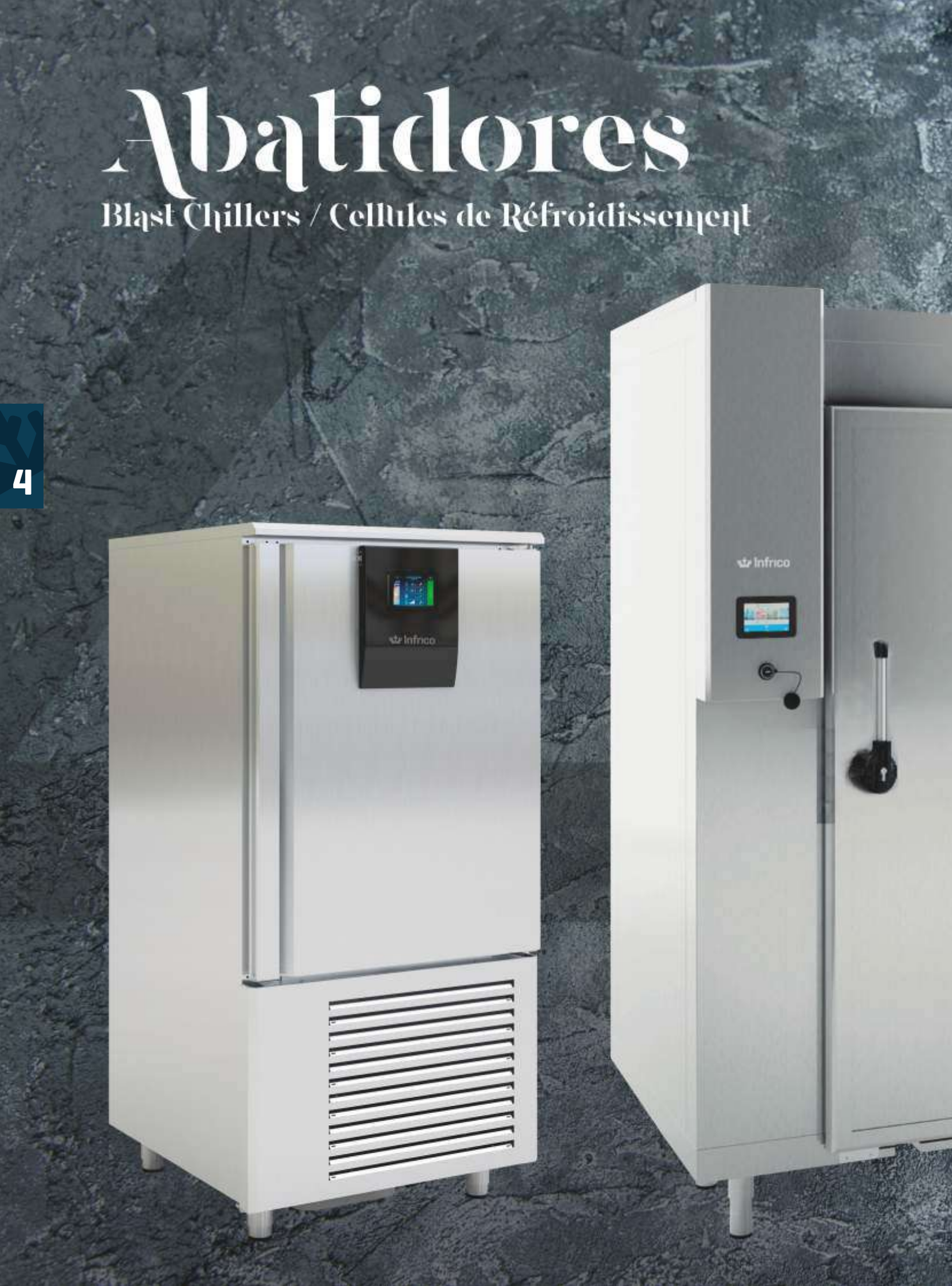



Función & Ciclos
Work & Cycles
Fonction et cycles

142-143

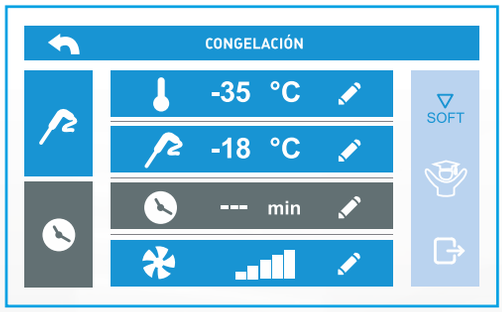

4

Serie / Series / Série
3, 5, 6, 7, 10, 14
NIVELES / LEVELS / NIVEAUX



ABT 144-145

Serie / Series / Série
20
NIVELES / LEVELS / NIVEAUX



ABT 146-147

Serie / Series / Série
20
DOBLES / DOUBLES / DOUBLES

Serie / Series / Série
MODULAR / MODULAR / MODULAIRE



ABT 148-151

Válido para todo el catálogo / Valid for the entire product guide / Valable pour tout le catalogue:
Fotografías no contractuales / Non contractual pictures / Photos non contractuelles.
Características técnicas y constructivas sujetas a variación sin previo aviso / We reserve the right to change specifications without prior notice / Les caractéristiques techniques et la conception peuvent être sujettes à modifications, sans préavis.

+Info: www.infrico.com



Los datos técnicos están sujetos a posibles variaciones que serán actualizadas periódicamente en las fichas técnicas del producto, disponibles en la web /
The technical data are subject to possible variations that will be updated periodically in the technical data sheets of the product, which are available on the website /
Les données techniques peuvent varier et seront actualisées dans les fiches techniques du produit, disponibles sur le site web.

4. Abatidores
Blast Chillers / Cellules de Refriodissement

Refrigeración / Refrigeration / Réfrigération



Controlador táctil integrado en la puerta.
Diseño innovador.
USB integrado en el lateral.

Contrôleur tactile intégré dans la porte. Conception innovative.
USB intégré sur le côté.

Touch controller integrated in the door.
Innovative design.
USB integrated in the side.





Compatibles con diferentes tipos de carro.

Compatible with different types of trolleys.

Compatible avec différents types de chariots.

(Rational, Unox, Convotherm, etc)



Rampa opcional en los modelos ABT20 (excepto S).

Optional ramp on ABT20 models (except S).

Rampe en option sur les modèles ABT20 (sauf S).



Válido para todo el catálogo / Valid for the entire product guide / Valable pour tout le catalogue.
Fotografías no contractuales / Non contractual pictures / Photos non contractuelles.
Características técnicas y constructivas sujetas a variación sin previo aviso / We reserve the right to change specifications without prior notice / Les caractéristiques techniques et la conception peuvent être sujettes à modifications, sans préavis.

+Info: **www.infrico.com**

Nuevo tirador en los modelos ABT20.

New handle on ABT20 models.

Nouvelle poignée sur les modèles ABT20.







ABT20 1CBI



ABT20 2P

Nueva cuba recoge aguas en ABT20.

New water collecting tank in ABT20 model.

Nouveau bac de rétention d'eau dans le modèle ABT20.



Los datos técnicos están sujetos a posibles variaciones que serán actualizadas periódicamente en las fichas técnicas del producto, disponibles en la web /
The technical data are subject to possible variations that will be updated periodically in the technical data sheets of the product, which are available on the website /
Les données techniques peuvent varier et seront actualisées dans les fiches techniques du produit, disponibles sur le site web.

Función del abatidor y ciclos de trabajo
How blast chillers work & cycle functions
Fonction de la cellule de refroidissement et cycles de travail

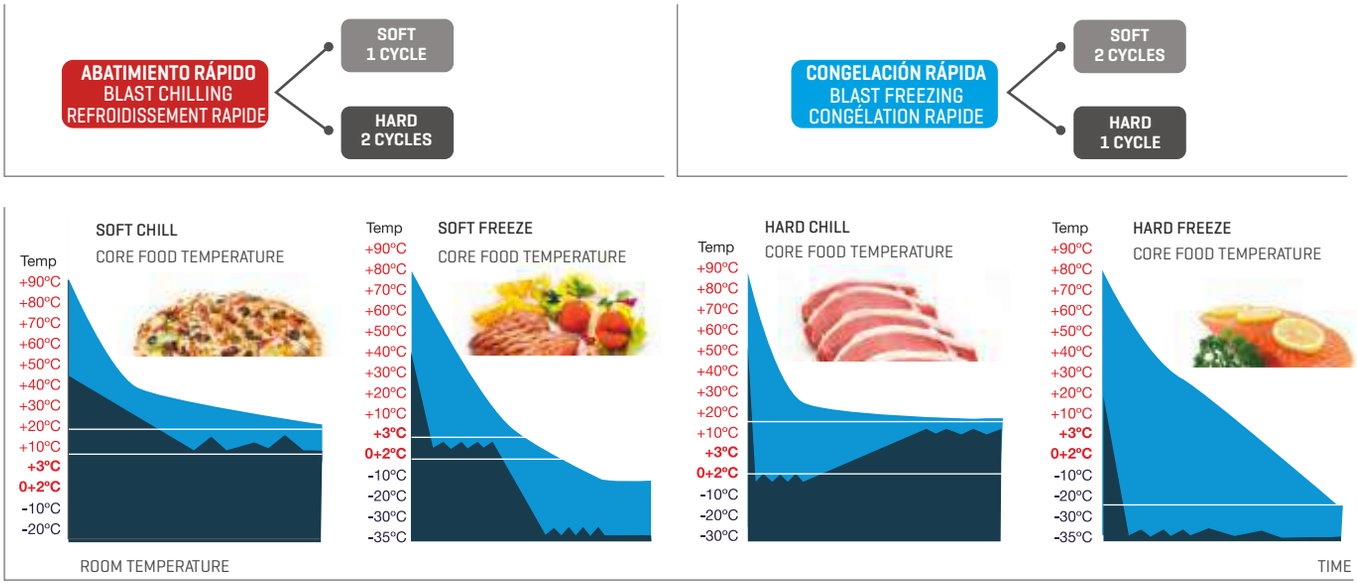

4

Función de abatidor

Los abatidores permiten reducir en un tiempo muy breve la temperatura en el corazón de los alimentos, sean cocinados o frescos, conservando sus características de frescura, higiene y calidad, disminuyendo los riesgos de proliferación bacteriana.

· La manera tradicional de conservar los alimentos cocinados ha sido dejar enfriar los alimentos al aire libre hasta que la temperatura del alimento alcance una temperatura ideal para su conservación en el refrigerador.

· La fase de enfriamiento entre +65°C y +10°C es un intervalo de tiempo que compromete las características naturales del producto (humedad, consistencia, aroma, color) y lo somete a la agresión y a la consecuente proliferación bacteriana.

· Con los ABATIDORES INFRICO se persigue reducir al máximo la permanencia de los alimentos en este intervalo crítico de temperaturas.

How blast chillers work

Blast chillers quickly reduce the core temperature of the products, whether they are cooked or fresh, conserving their fresh texture, hygiene and quality, whilst reducing the risk of bacteria generation.

· The traditional method of storing cooked food has always been to leave it to cool naturally until it reaches a suitable temperature to store in the refrigerator.

· During the period when the core temperature falls from +65°C and +10°C, the food will lose a lot of its natural characteristics, such as moisture, consistency, aroma and colour. Furthermore, this is when bacteria begin to grow.

· INFRICO BLAST CHILLERS are designed to reduce the time period for this critical change in temperature.

Fonction cellule de ref.

Les cellules de refroidissement permettent de réduire très rapidement la température au coeur des aliments, qu'ils soient cuits ou frais, tout en conservant leurs caractéristiques de fraîcheur, d'hygiène et de qualité, et en réduisant le risque de prolifération bactérienne.

· La manière traditionnelle de conserver les aliments cuisinés est de les laisser refroidir à l'air libre jusqu'à ce que leur température atteigne une valeur idéale pour leur conservation au réfrigérateur.

· La phase de refroidissement de +65°C à +10°C est un espace de temps qui compromet les caractéristiques naturelles du produit (humidité, consistance, arôme et couleur) et l'expose à l'agression ainsi qu'à la prolifération bactérienne qui peut en suivre.

· Les CELLULES DE REFROIDISSEMENT INFRICO, sont conçues pour réduire au maximum la permanence des aliments dans cet intervalle critique de températures.

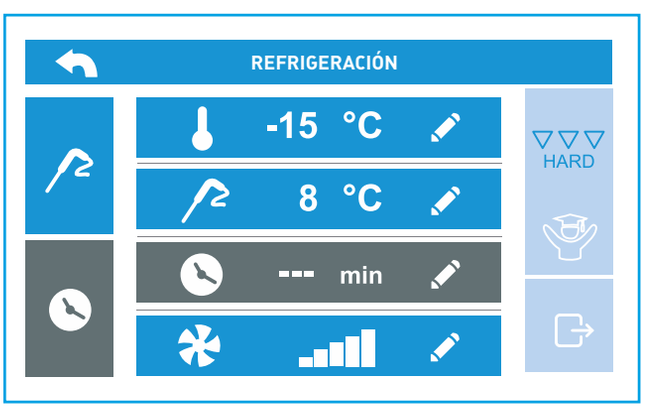

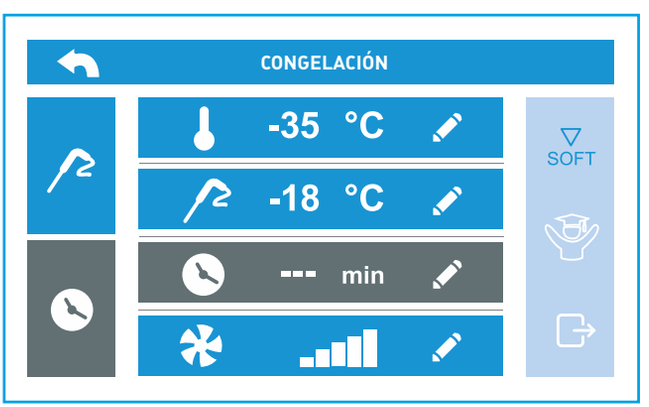

Válido para todo el catálogo / Valid for the entire product guide / Valable pour tout le catalogue:
Fotografías no contractuales / Non contractual pictures / Photos non contractuelles.
Características técnicas y constructivas sujetas a variación sin previo aviso / We reserve the right to change specifications without prior notice / Les caractéristiques techniques et la conception peuvent être sujettes à modifications, sans préavis.

+Info: **www.infrico.com**

CARACT. PRINCIPALES	MAIN FEATURES	CARACT. PRINCIPALES
Diseño elegante, ausencia de espesor y facilidad de uso.	Stylish design, flush mounted, user-friendly.	Lignes élégantes et faciles d'utilisation.
Opción ciclos personalizados con 3 fases de regulación.	Option personalized cycles with 3 regulation phases.	Option cycles personnalisés avec 3 phases de régulation.
Grado de protección de la interfaz del usuario IP65.	User interface with IP65 protection.	Haute protection de l'interface de l'utilisateur IP65.
Gestión de ciclos de abatimiento y sobrecongelación, por temperatura y por tiempo, con función "hard/soft" y gestión de la intensidad.	Management of blast chilling and freezing cycles, both temperature and time controlled, with hard/soft and intensity management functions.	Gestion des cycles de refroidissement et de surgélation, par température et durée, avec la fonction « hard/soft » et gestion de l'intensité.
Gestión del test para comprobar que la sonda pincho se ha colocado correctamente (incluidas las sondas de tipo "multipoint").	Runs a test to check that the needle probe is correctly inserted (including multipoint probes).	Test pour vérifier si la sonde est correctement mise (inclues les sondes de type « multipoint »).
Representación gráfica en tiempo real del ciclo de abatimiento/ sobrecongelación en curso.	Real-time graphic display for blast chilling/freezing cycle in progress.	Représentation graphique en temps réel du cycle de refroidissement et surgélation en cours.



VENTAJAS	ADVANTAGES	AVANTAGES
Sonda calefactada.	Heated probe.	Sonde chauffée.
Gestión de ciclos especiales (higienización pescado, descongelación, endurecimiento helado, etc...)	Management of special cycles (fish sanitation, thawing, ice cream hardening, etc.)	Gestion des cycles spéciaux (hygienisation du poisson, décongélation, durcissement de la glace, etc...)
Posibilidad de personalizar 99 programas.	Possibility to personalize 99 programs	Possibilité de personnaliser 99 programmes.

Nuevos ciclos especiales como:
Higienización pescado, descongelación, endurecimiento helado, etc...

New special cycles:
Fish sanitation, ice cream hardening, etc...

Nouveaux cycles spéciaux comme:
hygiénisation du poisson, décongélation, durcissement de la glace, etc...







Los datos técnicos están sujetos a posibles variaciones que serán actualizadas periódicamente en las fichas técnicas del producto, disponibles en la web /
The technical data are subject to possible variations that will be updated periodically in the technical data sheets of the product, which are available on the website /
Les données techniques peuvent varier et seront actualisées dans les fiches techniques du produit, disponibles sur le site web.

Abatidores y congeladores de temperatura /
Blast chillers and freezers /
Cellule de refroidissement et surgélation

	3 - 5 Niveles / Levels / Niveaux			6 - 7 Niveles / Levels / Niveaux			10 - 14 Niveles / Levels / Niveaux		
MODELO MODELE MODÈLE	**ABT3 1S**	**ABT5 1L**	**ABT5 1C**	**ABT6 1C**	**ABT7 1L**	**ABT7 1M**	**ABT10 1L**	**ABT14 1L**	**ABT10 2S**
Precio Price Prix									
Medidas Measures (mm) Mesures	721 x 711 x 536 mm.	837 x 870 x 950 mm.	837 x 724 x 800 mm.	508 x 863 x 1059 mm.	837 x 870 x 1120 mm.	1468 x 700 x 940 mm.	837 x 870 x 1730 mm.	837 x 870 x 1730 mm.	1072 x 1076 x 1950 mm.
Temperatura Temperature (°C) Température	**+3°C / -38°C**								
Clase Climática Climatic class (°C) Classe climatique	4 / 38°C								
Tensión/Frecuencia Electrical data Tension électrique	220V/1ph/50Hz						380V/3ph/50Hz		
Controlador Controller Régulateur	Táctil / Touch-screen / Tactile IP65								
Material Material (EXT/INT) Matériel	AISI 304								
Espesor Thickness (mm) Épaisseur	35	65					65	65	65
Aislamiento Isolation (mm) Isolation	40kg/m^3 / Free CFC's / Zero ODP-GWP								
Capacidad Capacity (L) Capacité	68	125	95	85	160	120	315	315	640
Compresor Compressor (HP) Compresseur	1/2	1		1	1 1/4		2	2 1/2	4
Capacidad refrig./cong. Freezing capacity (Kg.) Rendement refroid./cong.	10/5*	20/12*		20/12*	30/18*		40/25*	50/30*	80/50*
Distancia entre bandejas Distance between trays Distance entre bacs	65								80
N° Bandejas (Opcional) Trays (Optional) N° Bacs (Option)	3 GN 1/1	5 GN 1/1 600x400	5 GN 1/1	6 GN 1/1	7 GN 1/1 600x400	7 GN 1/1	10 GN 1/1 600x400	14 GN 1/1 600x400	10 GN 2/1 800x600
Sistema de frío Cooling System Système de froid	Forzado / Forced-air / Forcé								
Desescarche Defrost Dégrivrage	Parada compresor / Compressor off / Arrêt du compresseur								
Expansión Expansion Expansion	Válvula de expansión termostática / Thermostatic expansion valve / Détendeur thermostatique								
Potencia Power (W) Puissance	761	1205	1412	1125	2409	2393	2250	2824	3517
Potencia frig. **Cooling capacity** (W A -10°C) **Puissance Frig.**	1296	1805			2609		3723	5445	9766
Opcional Optional Options	Esterilizador/Sterilizer/Stérilisateur (407x26) Registrador/Recorder/Enregistreur (308x59) Bandejas inox GN 1/1 / Stainless Steel GN1/1 / Bacs Inox GN 1/1 (501x23) Bandeja 600x400 / 600x400 trays / Bac 600x400 (A850P41) Manejo control digital bluetooth o wifi/ Operating digital control bluetooth or wifi / Trait. de contrôle digital bluetooth ou wifi								
	115V/1ph/60Hz 230V/1ph/60Hz						220V/1ph/50Hz 220V/1ph/60Hz 380V/3ph/60Hz 440V/1ph/60Hz		
	Entrada bandeja / Trays entry / Entrée bac: 1S 1C GN 1/1 — 1L GN 1/1 600x400								

***Rendimientos probados según la norma EN17032**
*Capacity tested according to EN17032 standard
*Rendement prouvé selon la norme EN17032

Válido para todo el catálogo / Valid for the entire product guide / Valable pour tout le catalogue:
Fotografías no contractuales / Non contractual pictures / Photos non contractuelles.
Características técnicas y constructivas sujetas a variación sin previo aviso / We reserve the right to change specifications without prior notice / Les caractéristiques techniques et la conception peuvent être sujettes à modifications, sans préavis.

Serie / Series / Série **3 - 5 - 6 - 7 - 10 - 14**

+Info: **www.infrico.com**

ABT7 1M





ABT6 1C



ABT5 1L

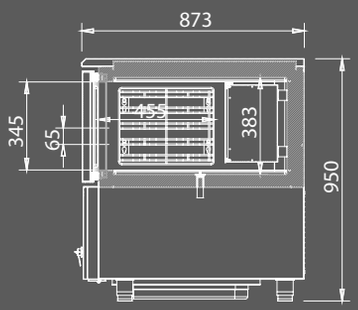



ABT10 1L



ABT10 1L

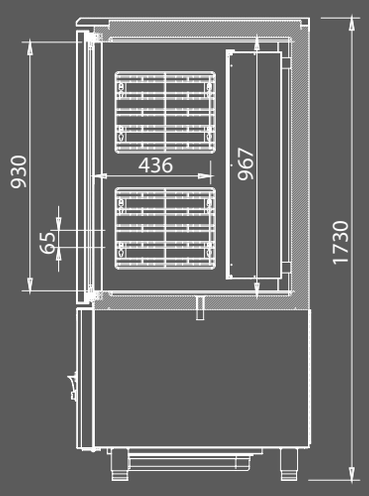

Los datos técnicos están sujetos a posibles variaciones que serán actualizadas periódicamente en las fichas técnicas del producto, disponibles en la web /
The technical data are subject to possible variations that will be updated periodically in the technical data sheets of the product, which are available on the website /
Les données techniques peuvent varier et seront actualisées dans les fiches techniques du produit, disponibles sur le site web.

Abatidores y congeladores de temperatura /
Blast chillers and freezers /
Cellule de refroidissement et surgélation

MODELO / MODELE / MODÈLE	 ABT20 1CBI	 ABT20 1C	 ABT20 2C	 ABT20 1S	 ABT20 2S	 ABT20 1P	 ABT20 2P	 ABT20 2CP	 ABT20 2SP	 ABT20 2PP
Precio Price Prix										
Medidas Measures [mm] Mesures	1200 x 1125 x 2465 mm.	1200 x 1125 x 2280 mm.	1400 x 1325 x 2280 mm.	1200 x 1125 x 2280 mm.	1400 x 1325 x 2280 mm.	1200 x 1120 x 2280 mm.	1400 x 1420 x 2280 mm.	1400 x 1325 x 2280 mm.	1400 x 1325 x 2280 mm.	1400 x 1420 x 2280 mm.
Temperatura Temperature [°C] Température	+3°C / -40°C									
Clase Climática Climatic class [°C] Classe climatique	4 / 38°C									
Tensión/Frecuencia Electrical data Tension électrique	380V/3ph/50Hz									
Controlador Controller Régulateur	Táctil / Touch-screen / Tactile IP65									
Material Material [EXT/INT] Matériel	AISI 304									
Espesor Thickness [mm] Épaisseur	80									
Aislamiento Isolation [mm] Isolation	40kg/m^3 / Free CFC's / Zero ODP-GWP									
Capacidad Capacity [L] Capacité	1704	1861	2747	1686	2489	1861	2747	2747	2489	2747
Capacidad refrig./cong. Freezing capacity [Kg.] Rendement refroid./cong.	110 / 60*							230 / 130*		
Tamaño máximo Carro Size maximum Rack Dimensions max. Chariot	700 x 1835 870 mm	700 x 1900 870 mm	830 x 1900 1070 mm	700 x 1700 870 mm	830 x 1700 1070 mm	700 x 1900 870 mm	830 x 1900 1070 mm	830 x 1900 1070 mm	830 x 1700 1070 mm	700 x 1900 1070 mm
Sistema de frío Cooling System Système de froid	Forzado / Forced-air / Forcé									
Desescarche Defrost Dégrivrage	Parada compresor / Compressor off / Arrêt du compresseur									
Expansión Expansion Expansion	Válvula de expansión termostática / Thermostatic expansion valve / Deténdeur thermostatique									
Potencia Power [W] Puissance	6502	9773	9773	9693		9943		15343	15387	15443
Potencia frig. Cooling capacity [W A -10°C] Puissance Frig.	10073 [-10°C] / 5387 [-25°C]							20869 [-10°C] / 11411 [-25°C]		
Opcional Optional Options	Rampa / Ramp / Rampe [RAMABT21] Manejo control digital bluetooth o wifi/ Operating digital control bluetooth or wifi / Trait. de contrôle digital bluetooth ou wifi					Carro / Rack / Chariot [455x635x1787] GN 1/1 [CBGN2011] Carro / Rack / Chariot [660x755x1787] GN2/1 [CBGN2021] Carro / Rack / Chariot [530x705x1787] 600x400 mm [CBE20]				
	-	220V/1ph/50Hz 220V/1ph/60Hz 380V/3ph/60Hz 440V/1ph/60Hz				**Opcional Condensadora ventilado axial o ventilado centrifugo o por agua** **Optional Condensing unit axial ventilated or centrifugal ventilated or water ventilated** Options **Unité de condensation à ventilation axiale ou centrifuge ou à ventilation par eau**				

Motocondensadora incluida
Condensing unit included
Unité de condensation de série

***Rendimientos probados según la norma EN17032**
***Capacity tested according to EN17032 standard**
*Rendement prouvé selon la norme EN17032

Entrada carro / Car entry / Entrée chariot



C
Ruedas dentro
Wheels inside
Roulettes à l'interieur



CP/SP/PP
Potenciados
Powerfull
Pleine puissance

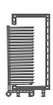

S
Ruedas fuera
Wheels outside
Roulettes à l'exterieur



P
Pasante
Pass-throw
Traversante

Válido para todo el catálogo / Valid for the entire product guide / Valable pour tout le catalogue:
Fotografías no contractuales / Non contractual pictures / Photos non contractuelles.
Características técnicas y constructivas sujetas a variación sin previo aviso / We reserve the right to change specifications without prior notice / Les caractéristiques techniques et la conception peuvent être sujettes à modifications, sans préavis.

Serie / Series / Série **20**

+Info: **www.infrico.com**

ABT20 1S



ABT20 1CBI





Pantalla táctil de 7"
Tactil 7" screen
Écran tactile de 7"

Abatimiento rápido: +90°C a +3°C en menos de 90 minutos.
Congelación rápido: +90°C a -18°C en menos de 270 minutos.
Blas chilling: +90°C to +3°C in less than 90 minutes.
Blast freezing: +90°C to -18°C in less than 270 minutes.
Refroidissement rapide: +90°C à +3°C en moins de 90 minutes.
Congélation rapide: +90°C à -18°C en moins de 270 minutes.

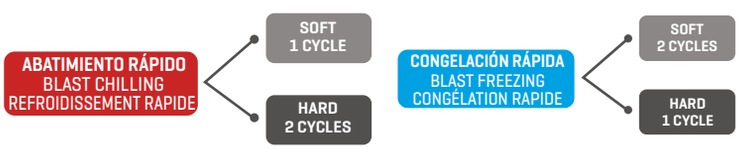

Modelos S compatible con carro Rational
Models S compatible with Rational trolley
Modèles S compatible avec chariot Rational



CBGN 2011
CBGN 2021



RATIONAL UNOX CONVOTHERM



ABT20 2P

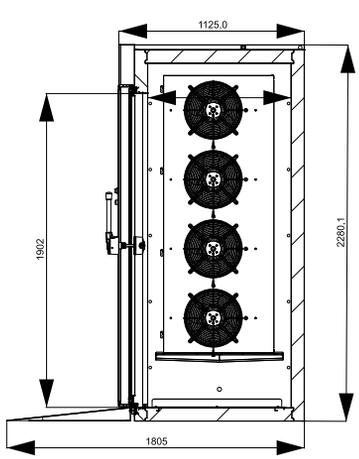

ABT20 1P

Los datos técnicos están sujetos a posibles variaciones que serán actualizadas periódicamente en las fichas técnicas del producto, disponibles en la web /
The technical data are subject to possible variations that will be updated periodically in the technical data sheets of the product, which are available on the website /
Les données techniques peuvent varier et seront actualisées dans les fiches techniques du produit, disponibles sur le site web.

Abatidores y congeladores de temperatura /
Blast chillers and freezers /
Cellule de refroidissement et surgélation

MODELO / MODELE / MODÈLE	 ABT20 3C	 ABT20 4C	 ABT20 3P	 ABT20 4P	 ABT20 3CP	 ABT20 4CP	 ABT20 3PP	 ABT20 4PP
Precio Price Prix								
Medidas Measures [mm] Mesures	1200 x 2025 x 2280 mm.	1400 x 2425 x 2280 mm.	1200 x 2120 x 2280 mm.	1400 x 2520 x 2280 mm.	1200 x 2025 x 2280 mm.	1400 x 2425 x 2280 mm.	1200 x 2120 x 2280 mm.	1400 x 2520 x 2280 mm.
Temperatura Temperature [°C] Température	**+3°C / -38°C**							
Clase Climática Climatic class [°C] Classe climatique	4 / 38°C							
Tensión/Frecuencia Electrical data Tension électrique	380V/3ph/50Hz							
Controlador Controller Régulateur	Táctil / Touch-screen / Tactile IP65							
Material Material [EXT/INT] Matériel	AISI 304							
Espesor Thickness [mm] Épaisseur	80							
Aislamiento Isolation [mm] Isolation	40kg/m^3 / Free CFC's / Zero ODP-GWP							
Capacidad Capacity [L] Capacité	3633	5388	3633	5388	3633	5388	3633	5388
Capacidad refrig./cong. Freezing capacity [Kg.] Rendement refroid./cong.	200 / 130*				400 / 260*			
Tamaño máximo Carro Size maximum Rack Dimensions max. Chariot	700 x 1900 1770 mm	830 x 1900 2170 mm	700 x 1900 1770 mm	830 x 1900 2170 mm	700 x 1900 1770 mm	830 x 1900 2170 mm	700 x 1900 1770 mm	830 x 1900 2170 mm
Sistema de frío Cooling System Système de froid	Forzado / Forced-air / Forcé							
Desescarche Defrost Dégrivrage	Parada compresor / Compressor off / Arrêt du compresseur							
Expansión Expansion Expansion	Válvula de expansión termostática / Thermostatic expansion valve / Deténdeur thermostatique							
Potencia Power [W] Puissance	19546				30886			
Potencia frig. Cooling capacity [W A -10°C] Puissance Frig.	20146 (-10°C) / 11411 (-25°C)				41738 (-10°C) / 22822 (-25°C)			
Opcional Optional Options	Rampa / Ramp / Rampe (RAMABT21) Manejo control digital bluetooth o wifi/ Operating digital control bluetooth or wifi / Trait. de contrôle digital bluetooth ou wifi 220V/1ph/50Hz 220V/1ph/60Hz 380V/3ph/60Hz 440V/1ph/60Hz				Carro / Rack / Chariot (660x755x1787) GN2/1 (CBGN2021) Carro / Rack / Chariot (530x705x1787) 600x400 mm (CBE20) **Opcional Condensadora ventilado axial o ventilado centrifugo o por agua** **Optional Condensing unit axial ventilated or centrifugal ventilated or water ventilated** Options **Unité de condensation à ventilation axiale ou centrifuge ou à ventilation par eau**			

Motocondensadora incluida
Condensing unit included
Unité de condensation de série

***Rendimientos probados según la norma EN17032**
***Capacity tested according to EN17032 standard**
*Rendement prouvé selon la norme EN17032

Entrada carro / Car entry / Entrée chariot

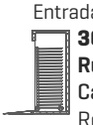

3C / 4C
Ruedas dentro
Casters inside
Roulettes à l'interieur



3CP / 3PP / 4CP / 4PP
Potenciados
Powerfull
Pleine puissance



3P / 4P
Pasante
Pass-throw
Traversante

Válido para todo el catálogo / Valid for the entire product guide / Valable pour tout le catalogue:
Fotografías no contractuales / Non contractual pictures / Photos non contractuelles.
Características técnicas y constructivas sujetas a variación sin previo aviso / We reserve the right to change specifications without prior notice / Les caractéristiques techniques et la conception peuvent être sujettes à modifications, sans préavis.

Serie / Series / Série **20 (Doble / Double / Double)**

+Info: **www.infrico.com**

ABT20 4PP



Pantalla táctil de 7"
Tactil 7" screen
Écran tactile de 7"



Abatimiento rápido: +90°C a +3°C en menos de 90 minutos.
Congelación rápido: +90°C a -18°C en menos de 270 minutos.

Blast chilling: +90°C to +3°C in less than 90 minutes.
Blast freezing: +90°C to -18°C in less than 270 minutes.

Refroidissement rapide: +90°C à +3°C en moins de 90 minutes.
Congélation rapide: +90°C à -18°C en moins de 270 minutes.

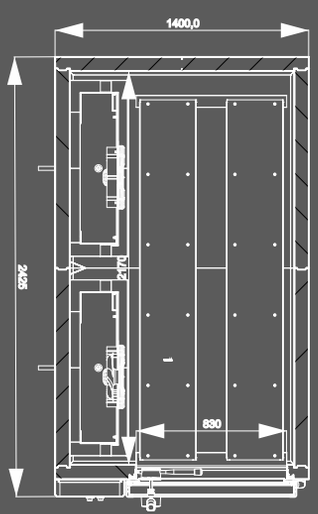

Planta / Floor plan / Plan d'étage
ABT20 4P

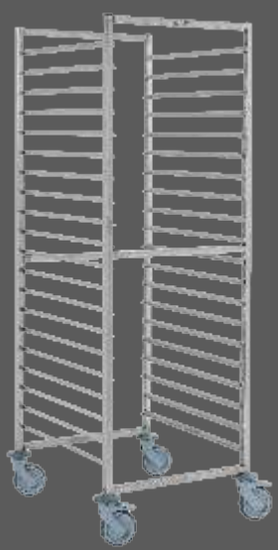

CBGN 2021 / CBGN 2011

Motocondensadora incluida
Condensing unit included
Unité de condensation de série



Los datos técnicos están sujetos a posibles variaciones que serán actualizadas periódicamente en las fichas técnicas del producto, disponibles en la web /
The technical data are subject to possible variations that will be updated periodically in the technical data sheets of the product, which are available on the website /
Les données techniques peuvent varier et seront actualisées dans les fiches techniques du produit, disponibles sur le site web.

Abatidores tunel modular /
Modular Blast chillers /
Modulaires Cellule de refroidissement et surgélation

Abatidores Modulares

· Panel acero inox AiSI 304 multiplicando por 2, 3, 4, etc, el número de carros de producto.

· Configuración de puertas pasantes en los extremos, y efecto túnel en el interior.

· Disponibles con unidades potenciadas a medida, o motocondensadoras por agua.

· Consultar proyectos a medida.

Modular Blast Chillers

· AiSI 304 stainless steel panel increasing by 2, 3, 4, etc., the number of product trolleys.

· Configuration of through doors at the entry and exit, and tunnel effect inside.

· Available with customised powered units or water condensing units.

· Consult customised projects

Cellules de refroidissement modulaires

· Panneau en acier inoxydable AiSI 304 multipliant par 2, 3, 4, etc, le nombre de chariots de produits.

· Configuration de portes traversantes à l'entrée et à la sortie, et effet tunnel à l'intérieur.

· Disponible avec des unités motorisées personnalisées ou des unités de condensation à eau.

· Consulter les projets personnalisés

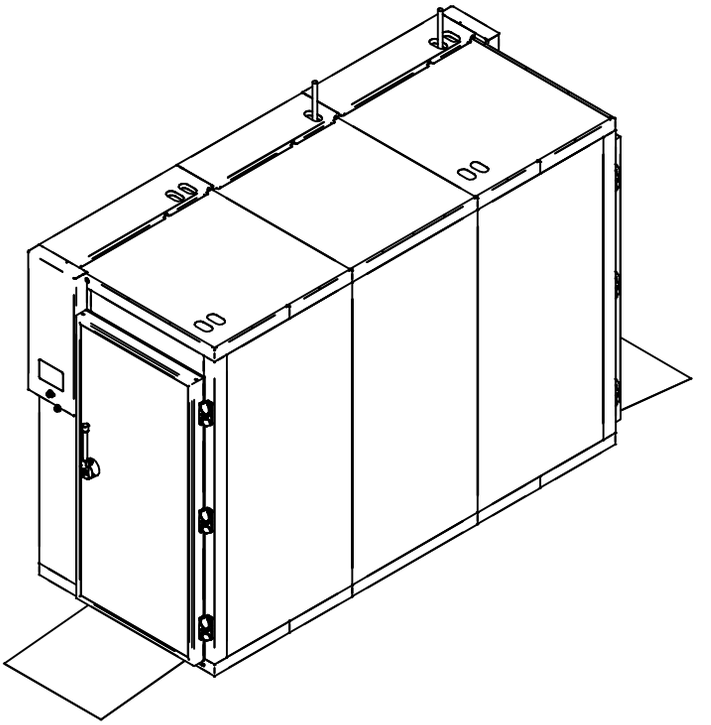



Válido para todo el catálogo / Valid for the entire product guide / Valable pour tout le catalogue:
Fotografías no contractuales / Non contractual pictures / Photos non contractuelles.
Características técnicas y constructivas sujetas a variación sin previo aviso / We reserve the right to change specifications without prior notice / Les caractéristiques techniques et la conception peuvent être sujettes à modifications, sans préavis.

+Info: www.infrico.com





Los datos técnicos están sujetos a posibles variaciones que serán actualizadas periódicamente en las fichas técnicas del producto, disponibles en la web /
The technical data are subject to possible variations that will be updated periodically in the technical data sheets of the product, which are available on the website /
Les données techniques peuvent varier et seront actualisées dans les fiches techniques du produit, disponibles sur le site web.

i-line




Infrico
Infrico
BEER

Serie / Series / Série
IABT



IABT3 1S
IABT5 1L
IABT10 1L 158-159

Serie / Series / Série
IEB



IEB 160-161

Serie / Series / Série
IM600



IM P
IM PN
IM PCR 162-163

Serie / Series / Série
IM700



IM P
IM PN
IM PCR 164-165

Serie / Series / Série
IF600



IF P
IF PCR 166-167

Serie / Series / Série
IMC / IEST



IMC
IEST 168-169

Serie / Series / Série
IAN 500/1000L



IAN
IAN N
IAN CR 170-171

Serie / Series / Série
IAG 700/1400L



IAG
IAG N
IAG CR 172-173

Válido para todo el catálogo / Valid for the entire product guide / Valable pour tout le catalogue:
Fotografías no contractuales / Non contractual pictures / Photos non contractuelles.
Características técnicas y constructivas sujetas a variación sin previo aviso / We reserve the right to change specifications without prior notice / Les caractéristiques techniques et de conception peuvent être sujettes à modifications, sans préavis.



Los datos técnicos están sujetos a posibles variaciones que serán actualizadas periódicamente en las fichas técnicas del producto, disponibles en la web /
The technical data are subject to possible variations that will be updated periodically in the technical data sheets of the product, which are available on the website /
Les données techniques peuvent varier et seront actualisées dans les fiches techniques du produit, disponibles sur le site web.

5. i-Line

Refrigeración / Refrigeration / Réfrigération

Sistemas de frío ventilado. Bandejas evaporativas sin resistencia eléctrica para una mayor eficiencia energética. Sistemas de evaporación forzada. Evaporadores tratados con Epoxi de poliéster anticorrosión. Unidades sobredimensionadas y eficientes. Válvulas de expansión termostáticas y desescarches por gas caliente en baja temperatura. Marcos de puerta calefactados para evitar acumulación de hielo.

Forced air cooling systems. Energy-saving non-electric condensate pans. Forced evaporation systems. Evaporators treated with anti-corrosion polyester Epoxy. Oversized and efficients units. Expansion valves. Hot gas defrost. Heating door frames to prevent ice build-up.

Systèmes de froid ventilé. Bacs d´evaporation sans résistances électriques pour une meilleur éfficacité énérgétique. Systèmes d'evaporation forcé. Évaporateurs traités avec un époxy polyester anticorrosion. Unités éfficaces et surdimensionnées. Valves d'expansion thermostatiques. Dégivrache par gaz chaud. Cadres de portes chauffés pour empêcher l'accumulation de glace.



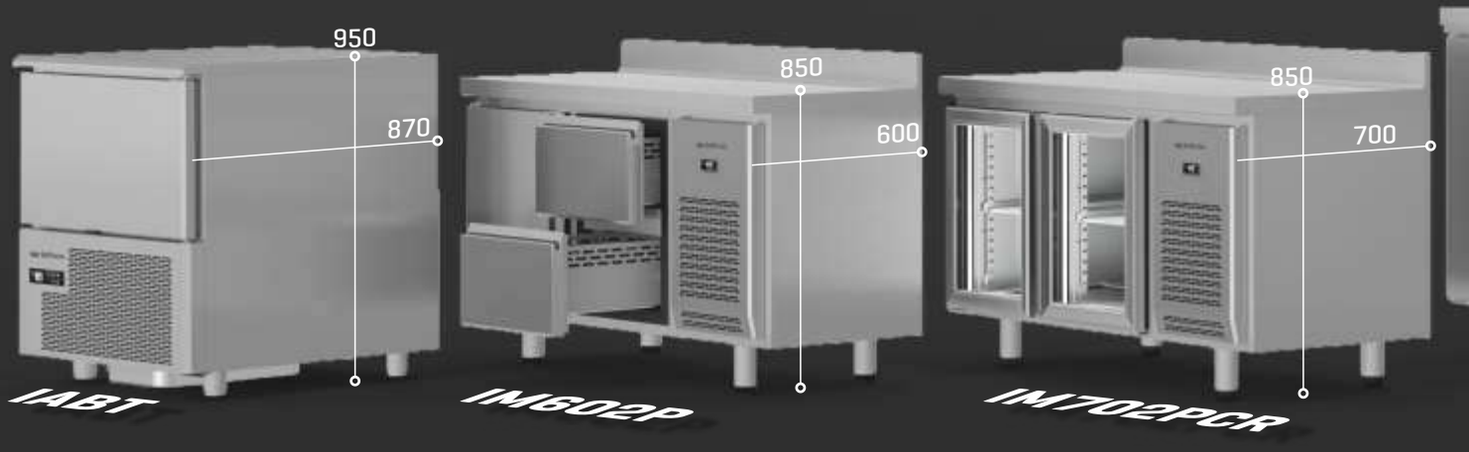

Cajones con guías telescópicas.

Drawers with telescopic guides.

Tiroirs avec glissières télescopiques.



Encimera reforzada con Omegas de serie (series 600/700).
Reinforced worktop with Omegas as standard (600/700 series).
Plan de travail renforcé avec Omegas en standard (séries 600/700).



+Info: **www.infrico.com**

Soporte de cremallera para guías.

Rack and pinion support for guides.

Support de crémaillère pour guides.



Nuevo tirador en puertas de cristal / New handle for glass doors / Nouvelle poignée sur les portes en verre

Tirador de aluminio ergonómico completo, integrado en el marco de puerta de cristal.

Ergonomic aluminium handle, fully integrated in the glass door frame.

Poignée ergonomique en aluminium, entièrement intégrée dans le cadre de la porte en verre.





Puertas con tirador embutido y burlete plano desmontable “cleanless”.

Inlay doors handle and flat gasket easily removable “cleanless”.

Poignée de porte encastrée et joint plat facilement démontable “cleanless”.



Abatidores y congeladores de temperatura 3, 5 y 10 niveles /
Blast chillers and freezers 3, 5 & 10 levels /
Cellule de refroidissement et surgélation 3, 5 et 10 niveaux

MODELO MODELE MODÈLE	 IABT3 1S	 IABT5 1L	 IABT10 1L
Precio Price Prix			
Medidas Measures (mm) Mesures	721 x 711 x 536 mm.	837 x 870 x 950 mm.	837 x 724 x 800 mm.
Temperatura Temperature (°C) Température	**+3°C / -38°C**		
Clase Climática Climatic class (°C) Classe climatique	4 / 38°C		
Tensión/Frecuencia Electrical data Tension électrique	220V/2ph/50Hz		380V/3ph/50Hz
Controlador Controller Régulateur	Tácti / Touch-screen / Tactile IP65		
Material Material (EXT/INT) Matériel	AISI 430		
Espesor Thickness (mm) Épaisseur	35	65	60
Aislamiento Isolation (mm) Isolation	40kg/m^3 / Free CFC's / Zero ODP-GWP		
Capacidad Capacity (L) Capacité	68	125	485
Compresor Compressor (HP) Compresseur	1/2	1	2
Blast chilling **Freezing capacity** (Kg.) Rendement refroid./cong.	10/5*	20/12*	40/25*
Distancia entre bandejas Distance between trays Distance entre bacs	65		
N° Bandejas (Opcional) Trays (Optional) N° Bacs (Option)	3 GN 1/1	5 GN 1/1 600x400	10 GN 1/1 600x400
Sistema de frío Cooling System Système de froid	Forzado / Forced-air / Forcé		
Desescarche Defrost Dégrivrage	Parada compresor / Compressor off / Arrêt du compresseur		
Expansión Expansion Expansion	Válvula de expansión termostática / Thermostatic expansion valve / Détendeur thermostatique		
Potencia Power (W) Puissance	761	1205	3498
Potencia frig. Cooling capacity (W A -10°C) Puissance Frig.	1296	1805	4299
Opcional Optional Options	Esterilizador/Sterilizer/Stérilisateur (407x26) Registrador/Recorder/Enregistreur (308x59) Bandejas inox GN 1/1 / Stainless Steel GN1/1 / Bacs Inox GN 1/1 (501x23) Bandeja 600x400 / 600x400 trays / Bac 600x400 (A850P41)		

Entrada bandeja /
Trays entry /
Entrée bac

1S 1C GN 1/1

1L GN 1/1 600x400

***Rendimientos probados según la norma EN17032**
*Capacity tested according to EN17032 standard
*Rendement prouvé selon norme EN17032

Válido para todo el catálogo / Valid for the entire product guide / Valable pour tout le catalogue:
Fotografías no contractuales / Non contractual pictures / Photos non contractuelles.
Características técnicas y constructivas sujetas a variación sin previo aviso / We reserve the right to change specifications without prior notice / Les caractéristiques techniques et la conception peuvent être sujettes à modifications, sans préavis.

Serie / Series / Série **IABT**

+Info: **www.infrico.com**

IABT10 1L



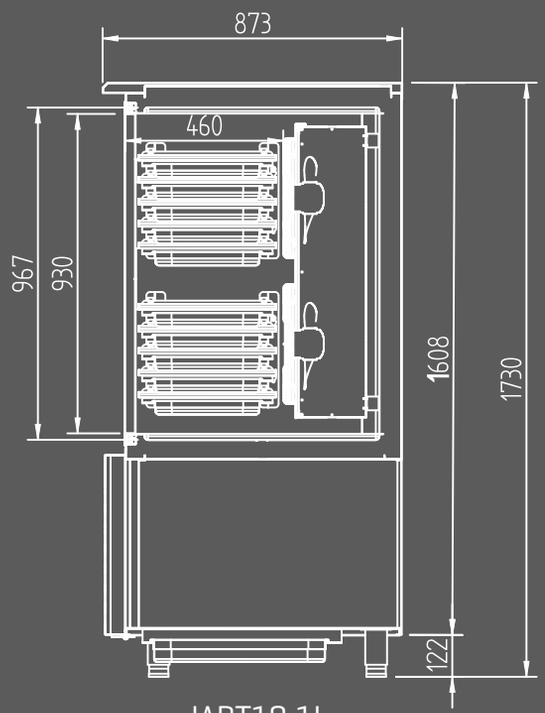

IABT10 1L

IABT5 1L

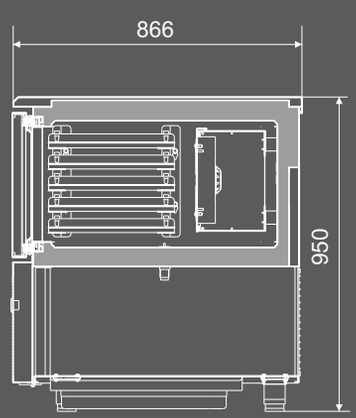

IABT5 1L



Los datos técnicos están sujetos a posibles variaciones que serán actualizadas periódicamente en las fichas técnicas del producto, disponibles en la web /
The technical data are subject to possible variations that will be updated periodically in the technical data sheets of the product, which are available on the website /
Les données techniques peuvent varier et seront actualisées dans les fiches techniques du produit, disponibles sur le site web.

Refrigerador de botellas /
Chest bottle cooler /
Refroidisseur de bouteilles

MODELO MODELE MODÈLE	 **IEB 100**	 **IEB 150**	 **IEB 200**
Precio Price Prix			
Medidas Measures (mm) Mesures	1004 x 550 x 865 mm.	1479 x 550 x 865 mm.	1954 x 550 x 865 mm.
Temperatura Temperature (°C) Température	**+3°C/+6°C**		
Clase Climática Climatic class (°C) Classe climatique	4 / 38°C		
Tensión/Frecuencia Electrical data Tension électrique	230V/1ph/50Hz		
Controlador Controller Régulateur	-		
Material Material (EXT/INT) Matériel	AISI 430		
Espesor Thickness (mm) Épaisseur	40		
Aislamiento Isolation (mm) Isolation	40kg/m^3 / Free CFC's / Zero ODP-GWP		
Capacidad Capacity (L) Capacité	265	445	620
Puertas Doors Portes	2	3	4
N° parrillas / Guías N° shelves / Slides N° de grilles / Glissière	-		
Sistema de frío Cooling System Système de froid	Forzado / Forced air / Ventilé		
Desescarche Defrost Dégrivrage	-		
Expansión Expansion Expansion	Capilar / Capillary / Capillaire		
Potencia Power (W) Puissance	122	180	
Potencia frig. Cooling capacity (W A -10°C) Puissance Frig.	169	370	
Consumo Consumption (kWh/24h) Consommation	-		
Clase energética Energy class Classe Énerg.	-		
Refrigerante Refrigerant Gaz	**R-600a**	**R-290**	
Opcional Optional Options	-		

Válido para todo el catálogo / Valid for the entire product guide / Valable pour tout le catalogue:
Fotografías no contractuales / Non contractual pictures / Photos non contractuelles.
Características técnicas y constructivas sujetas a variación sin previo aviso / We reserve the right to change specifications without prior notice / Les caractéristiques techniques et la conception peuvent être sujettes à modifications, sans préavis.

Serie / Series / Série **IEB**

+Info: **www.infrico.com**

IEB 200



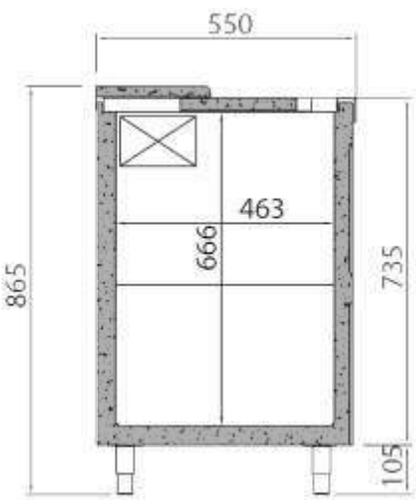

IEB 150



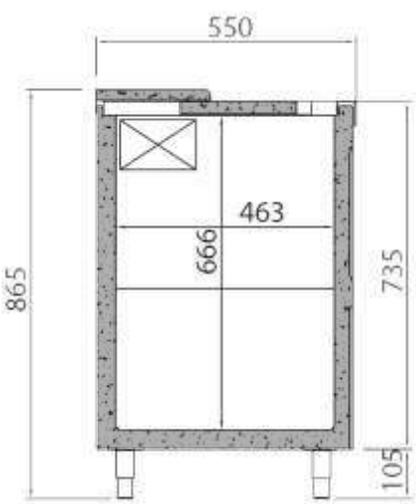

IEB 100



Los datos técnicos están sujetos a posibles variaciones que serán actualizadas periódicamente en las fichas técnicas del producto, disponibles en la web /
The technical data are subject to possible variations that will be updated periodically in the technical data sheets of the product, which are available on the website /
Les données techniques peuvent varier et seront actualisées dans les fiches techniques du produit, disponibles sur le site web.

Mesas refrigeración, congelación y puertas de cristal /
Refrigerated counters, freezers and glass doors /
Dessertes positives et négatives

MODELO / MODELE / MODÈLE	IM602P	IM603P	IM604P	IM602PN	IM603PN	IM604PN	IM602PCR	IM603PCR	IM604PCR
Precio Price Prix									
Medidas Measures [mm] Mesures	1468 x 600 x 850 mm.	1960 x 600 x 850 mm.	2452 x 600 x 850 mm.	1468 x 600 x 850 mm.	1960 x 600 x 850 mm.	2452 x 600 x 850 mm.	1468 x 600 x 850 mm.	1960 x 600 x 850 mm.	2452 x 600 x 850 mm.
Temperatura Temperature [°C] Température	**-2°C/+8°C**			**-18°C**			**+2°C/+6°C**		
Clase Climática Climatic class [°C] Classe climatique	4 / 38°C								
Tensión/Frecuencia Electrical data Tension électrique	230V/1ph/50Hz								
Controlador Controller Régulateur	Táctil Digital IP65								
Material Material [EXT/INT] Matériel	AISI 430 / Encimera-Worktop-Dessus AISI 304								
Espesor Thickness [mm] Épaisseur	70								
Aislamiento Isolation [mm] Isolation	40kg/m^3 / Free CFC's / Zero ODP-GWP								
Capacidad Capacity [L] Capacité	255	400	540	255	400	540	255	400	540
Puertas Doors Portes	2	3	4	2	3	4	2	3	4
Nº estantes N° shelves N° d'étagères	2	3	4	2	3	4	2	3	4
Sistema de frío Cooling System Système de froid	MONOBLOCK Forzado / Forced air / Ventilé								
Desescarche Defrost Dégrivrage	Parada compresor / Compressor off / Arrêt du compresseur			Gas caliente / Hot gas / Gaz chaud			Parada compresor / Compressor off / Arrêt du compresseur		
Expansión Expansion Expansion	Capilar / Capillary / Capillaire			Válvula de expansión termostática / Thermostatic expansion valve / Valve d'expansion thermostatique			Capilar / Capillary / Capillaire		
Potencia Power [W] Puissance	255		410	605	694	723	264	269	429
Potencia frig. Cooling capacity [W A -10°C] Puissance Frig.	370		690	445		540	370		690
Consumo Consumption [kWh/24h] Consommation	2,04	2,37	2,40	4,02	6,57	6,78	-		
Clase energética Energy class Classe Énerg.	**B**			**C**			-		
Refrigerante Refrigerant Gaz	**R-290**								
Opcional Optional Options	Parrilla / Wire shelf / Grille [502X07] **39 €**								
	115V/1ph/60Hz 230V/1ph/60Hz			115V/1ph/60Hz 230V/1ph/60Hz			115V/1ph/60Hz 230V/1ph/60Hz		
	Kit 2 cajones / 2 Drawer Kit / Kit 2 tiroirs 1/2 x 200 [JCAJ17FM61/2]						-		

Válido para todo el catálogo / Valid for the entire product guide / Valable pour tout le catalogue:
Fotografías no contractuales / Non contractual pictures / Photos non contractuelles.
Características técnicas y constructivas sujetas a variación sin previo aviso / We reserve the right to change specifications without prior notice / Les caractéristiques techniques et la conception peuvent être sujettes à modifications, sans préavis.

Serie / Series / Série **IM 600**

+Info: **www.infrico.com**

IM602PCR



Opcional Kit 2 cajones /
Optional 2 Drawer Kit /
Optional Kit 2 tiroirs
1/2 x 200 (JCAJ17FM61/2)

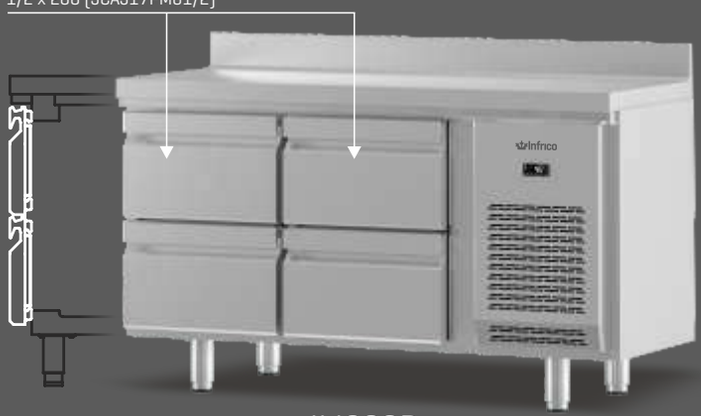

IM602P

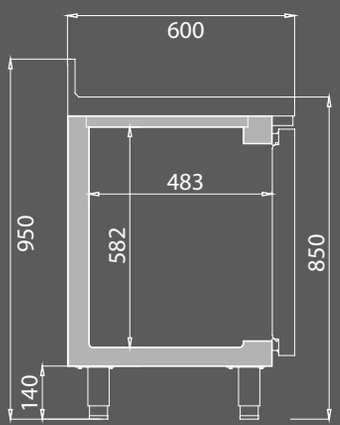

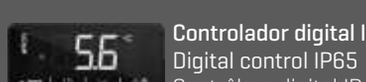

Controlador digital IP 65.
Digital control IP65
Contrôleur digital IP 65.



Circulación optimizada del aire
Optimal air flow
Circulation d'air optimisée

Sistema de ventilación de condensación frontal
Front breathing condensation system
Système de ventilation à condensation frontale

Tirador p. cristal
Glass door handle
Poignée p. vitrée



Los datos técnicos están sujetos a posibles variaciones que serán actualizadas periódicamente en las fichas técnicas del producto, disponibles en la web /
The technical data are subject to possible variations that will be updated periodically in the technical data sheets of the product, which are available on the website /
Les données techniques peuvent varier et seront actualisées dans les fiches techniques du produit, disponibles sur le site web.

Mesas refrigeración, congelación y puertas de cristal GN1/1 /
GN1/1 Refrigerated counters, freezers and glass doors /
Dessertes positives, négatives et portes vitrées GN1/1

MODELO / MODELE / MODÈLE	IM702P	IM703P	IM704P	IM702PN	IM703PN	IM704PN	IM702PCR	IM703PCR	IM704PCR
Precio Price Prix									
Medidas Measures [mm] Mesures	1468 x 700 x 850 mm.	1960 x 700 x 850 mm.	2452 x 700 x 850 mm.	1468 x 700 x 850 mm.	1960 x 700 x 850 mm.	2452 x 700 x 850 mm.	1468 x 700 x 850 mm.	1960 x 700 x 850 mm.	2452 x 700 x 850 mm.
Temperatura Temperature [°C] Température	-2°C/+8°C			-18°C			+2°C/+6°C		
Clase Climática Climatic class [°C] Classe climatique	4 / 38°C								
Tensión/Frecuencia Electrical data Tension électrique	230V/1ph/50Hz								
Controlador Controller Régulateur	Digital IP65								
Material Material [EXT/INT] Matériel	AISI 430 / Encimera-Worktop-Dessus AISI 304								
Espesor Thickness [mm] Épaisseur	70								
Aislamiento Isolation [mm] Isolation	40kg/m^3 / Free CFC's / Zero ODP-GWP								
Capacidad Capacity [L] Capacité	305	465	630	305	465	630	305	465	630
Puertas Doors Portes	2	3	4	2	3	4	2	3	4
Nº estantes N° shelves N° d'étagères	2	3	4	2	3	4	2	3	4
Sistema de frío Cooling System Système de froid	MONOBLOCK Forzado / Forced air / Ventilé								
Desescarche Defrost Dégrivrage	Parada compresor / Compressor off / Arrêt du compresseur			Gas caliente / Hot gas / Gaz chaud			Parada compresor / Compressor off / Arrêt du compresseur		
Expansión Expansion Expansion	Capilar / Capillary / Capillaire			Válvula de expansión termostática / Thermostatic expansion valve / Valve d'expansion thermostatique			Capilar / Capillary / Capillaire		
Potencia Power [W] Puissance	297	460		645	735	880	300	474	479
Potencia frig. Cooling capacity [W A -10°C] Puissance Frig.	370	690		445	540	640	370	690	
Consumo Consumption [kWh/24h] Consommation	1,97	2,26	2,61	5,54	7,79	9,03	-		
Clase energética Energy class Classe Énerg.	B			C	D		-		
Refrigerante Refrigerant Gaz	R-290								
Opcional Optional Options	Parrilla / Wire shelf / Grille 530x325 (502X12) Juego de guías / Slides / Jeu de Glissières (GUIALO115550; GUIALO215550)								
	115V/1ph/60Hz 230V/1ph/60Hz			115V/1ph/60Hz 230V/1ph/60Hz			115V/1ph/60Hz 230V/1ph/60Hz		
	Kit 2 cajones / 2 Drawer Kit / Kit 2 tiroirs 1/2 x 200 (JCAJ17FM71/2)						-		

Válido para todo el catálogo / Valid for the entire product guide / Valable pour tout le catalogue:
Fotografías no contractuales / Non contractual pictures / Photos non contractuelles.
Características técnicas y constructivas sujetas a variación sin previo aviso / We reserve the right to change specifications without prior notice / Les caractéristiques techniques et la conception peuvent être sujettes à modifications, sans préavis.

Serie / Series / Série **IM 700**

+Info: **www.infrico.com**

IM703PN





Controlador digital IP 65.
Digital control IP65
Contrôleur digital IP 65.



Circulación optimizada del aire
Optimal air flow
Circulation d'air optimisée

Sistema de ventilación de condensación frontal
Front breathing condensation system
Système de ventilation à condensation frontale

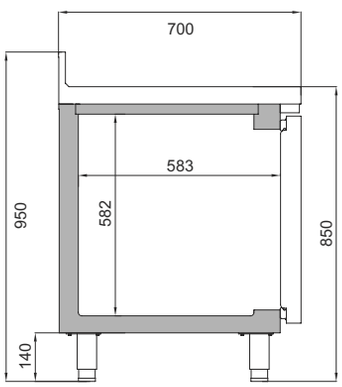

Tirador p. cristal
Glass door handle
Poignée p. vitrée





IM702P

Puertas con doble acristalamiento (6-15-5)
Double glazed doors (6-15-5)
Portes double vitrage (6-15-5)



IM702PCR

Los datos técnicos están sujetos a posibles variaciones que serán actualizadas periódicamente en las fichas técnicas del producto, disponibles en la web /
The technical data are subject to possible variations that will be updated periodically in the technical data sheets of the product, which are available on the website /
Les données techniques peuvent varier et seront actualisées dans les fiches techniques du produit, disponibles sur le site web.

Frente mostrador /
Tall back bar counter /
Dessertes arrière bar positives

MODELO / MODELE / MODÈLE	 IF602P	 IF603P	 IF604P	 IF602PCR	 IF603PCR	 IF604PCR
Precio Price Prix						
Medidas Measures Mesures [mm]	1468 x 600 x 1050 mm.	1960 x 600 x 1050 mm.	2452 x 600 x 1050 mm.	1468 x 600 x 1050 mm.	1960 x 600 x 1050 mm.	2452 x 600 x 1050 mm.
Temperatura Temperature Température [°C]	**-2°C/+8°C**			**+2°C/+6°C**		
Clase Climática Climatic class Classe climatique [°C]	4 / 38°C					
Tensión/Frecuencia Electrical data Tension électrique	230V/1ph/50Hz					
Controlador Controller Régulateur	Digital IP65					
Material Material Matériel [EXT/INT]	AISI 430 / Encimera-Worktop-Dessus AISI 304					
Espesor Thickness Épaisseur [mm]	70					
Aislamiento Isolation Isolation [mm]	40kg/m^3 / Free CFC's / Zero ODP-GWP					
Capacidad Capacity Capacité [L]	345	535	730	345	535	730
Puertas Doors Portes	2	3	4	2	3	4
Nº estantes N° shelves N° d'étagères	4	6	8	4	6	8
Sistema de frío Cooling System Système de froid	MONOBLOCK Forzado / Forced air / Ventilé					
Desescarche Defrost Dégrivrage	Parada compresor / Compressor off / Arrêt du compresseur					
Expansión Expansion Expansion	Capilar / Capillary / Capillaire					
Potencia Power Puissance [W]	264	435		273	450	455
Potencia frig. Cooling capacity Puissance Frig. [W A -10°C]	370	690		370	690	690
Consumo Consumption Consommation [kWh/ 24h]	2,04	2,40	2,73	-	-	-
Clase energética Energy class Classe Énerg.	**B**			-		
Refrigerante Refrigerant Gaz	**R-290**					
Opcional Optional Options	Parrilla / Wire shelf / Grille 325x430 [502X07] 115V/1ph/60Hz 230V/1ph/60Hz					
	Tolva / Coffee-grounds hopper / Tiroir marc à café ou 1 tiroir neutre					

Válido para todo el catálogo / Valid for the entire product guide / Valable pour tout le catalogue:
Fotografías no contractuales / Non contractual pictures / Photos non contractuelles.
Características técnicas y constructivas sujetas a variación sin previo aviso / We reserve the right to change specifications without prior notice / Les caractéristiques techniques et la conception peuvent être sujettes à modifications, sans préavis.

Serie / Series / Série **IF 600**

+Info: **www.infrico.com**

IF603P







Tolva opcional
Optional coffee-grounds hopper
Tiroir marc à café ou 1 tiroir neutre



Controlador digital IP 65.
Digital control IP65
Contrôleur digital IP 65.

Suplemento Parrilla incluido
Supplement Wire Shelf including
Supplèment Grille inclus

Puertas con doble acristalamiento (6-15-5)
Double glazed doors (6-15-5)
Portes double vitrage (6-15-5)



IF603PCR

Tirador p. cristal
Glass door handle
Poignée p. vitrée



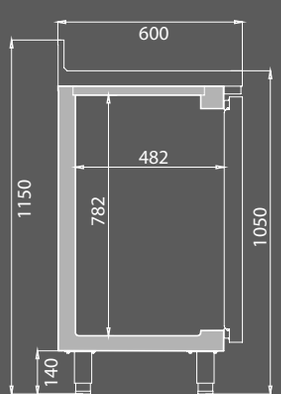

Los datos técnicos están sujetos a posibles variaciones que serán actualizadas periódicamente en las fichas técnicas del producto, disponibles en la web /
The technical data are subject to possible variations that will be updated periodically in the technical data sheets of the product, which are available on the website /
Les données techniques peuvent varier et seront actualisées dans les fiches techniques du produit, disponibles sur le site web.

Mesas cafetera / Shelf unit / Meuble étagère (IEST)

MESA CAFETERA / COFFE UNIT / MEUBLE CAFÉTÉRIA

Mesas estantería / Coffee unit / Meuble cafétéria (IMC)

MESA ESTANTERÍA / SHELF UNIT / MEUBLE ÉTAGÈRE

MODELO / MODELE / MODÈLE	 IMC100	 IMC150	 IMC200	 IEST100	 IEST150	 IEST200
Precio / Price / Prix						
Medidas / **Measures** [mm] / Mesures	1000 x 600 x 1050 mm.	1470 x 600 x 1050 mm.	1960 x 600 x 1050 mm.	1000 x 600 x 1050 mm.	1470 x 600 x 1050 mm.	1960 x 600 x 1050 mm.
Material / Material / Matériel [EXT/INT]	AISI 304					
Puertas / Doors / Portes	1	1	1	-	-	-
Cajones / Tolva / Drawers / Hopper / Portes	1/1	1/1	2/1	-	-	-
Estantes / Shelves / Étagères	1	1	1	1	1	1
Opcional / Optional / Options	Estante adicional / Additional shelf / Étagère extra (IMC100) **90 €** Estante adicional / Additional shelf / Étagère extra (IMC150) **107 €** Estante adicional / Additional shelf / Étagère extra (IMC200) **123 €**			Estante adicional / Additional shelf / Étagère extra (IEST100) **37 €** Estante adicional / Additional shelf / Étagère extra (IEST150) **54 €** Estante adicional / Additional shelf / Étagère extra (IEST200) **90 €**		



IMC150



IEST150

Válido para todo el catálogo / Valid for the entire product guide / Valable pour tout le catalogue:
Fotografías no contractuales / Non contractual pictures / Photos non contractuelles.
Características técnicas y constructivas sujetas a variación sin previo aviso / We reserve the right to change specifications without prior notice / Les caractéristiques techniques et la conception peuvent être sujettes à modifications, sans préavis.

Serie / Series / Série **IMC / IEST**

+Info: **www.infrico.com**

IMC200







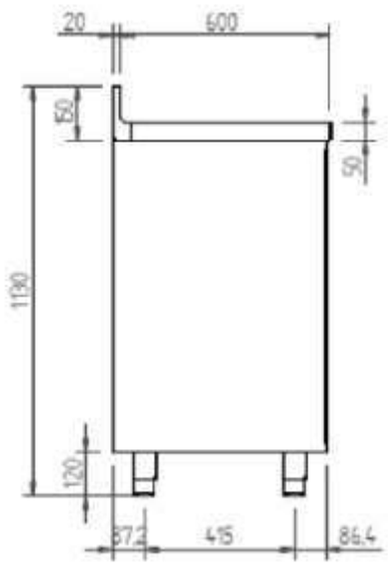

IMC100

Los datos técnicos están sujetos a posibles variaciones que serán actualizadas periódicamente en las fichas técnicas del producto, disponibles en la web /
The technical data are subject to possible variations that will be updated periodically in the technical data sheets of the product, which are available on the website /
Les données techniques peuvent varier et seront actualisées dans les fiches techniques du produit, disponibles sur le site web.

Armario refrigeración, congelación y puertas de cristal /
Reach in refrigerators, freezers and glass door /
Armoires positives, négatives et portes vitrées

MODELO / MODELE / MODÈLE	 IAN501	 IAN502	 IAN1002	 IAN1004	 IAN501N	 IAN1002N	 IAN501CR	 IAN1002CR
Precio Price Prix								
Medidas Measures Mesures [mm]	687 x 712 x 2060 mm.	687 x 712 x 2060 mm.	1385 x 712 x 2060 mm.	1385 x 712 x 2060 mm.	687 x 712 x 2060 mm.	1385 x 712 x 2060 mm.	687 x 712 x 2060 mm.	1387 x 712 x 2060 mm.
Temperatura Temperature Température [°C]	**-2°C/+8°C**				**-18°C**		**+2°C/+6°C**	
Clase Climática Climatic class Classe climatique [°C]	4 / 38°C							
Tensión/Frecuencia Electrical data Tension électrique	230V/1ph/50Hz							
Controlador Controller Régulateur	Digital IP65							
Material Material Matériel [EXT/INT]	AISI 430							
Espesor Thickness Épaisseur [mm]	55							
Aislamiento Isolation Isolation [mm]	40kg/m^3 / Free CFC's / Zero ODP-GWP							
Capacidad Capacity Capacité [L]	490		1070		490	1070	490	1070
Puertas Doors Portes	1	2	2	4	1	2	1	2
Nº estantes N° shelves N° d'étagères	3		6		3	6	3	6
Sistema de frío Cooling System Système de froid	Forzado / Forced air / Ventilé							
Desescarche Defrost Dégrivrage	Parada compresor / Compressor off / Arrêt du compresseur				Gas caliente / Hot gas / Gaz chaud		Parada compresor / Compressor off / Arrêt du compresseur	
Expansión Expansion Expansion	Capilar / Capillary / Capillaire							
Potencia Power Puissance [W]	265		435		625	905	285	475
Potencia frig. Cooling capacity Puissance Frig. [W A -10/-30°C]	370		690		540	720	370	690
Consumo Consumption Consommation [kWh/24h]	1,58		3,04		6,70	11,85	-	-
Clase energética Energy class Classe Énerg.	**C**				**D**		-	
Refrigerante Refrigerant Gaz	**R-290**							
Opcional Optional Options	Parrilla / Wire shelf / Grille (502X14) Ruedas / Casters / Roulettes (705X16=2; 705X17=2) 115V/1ph/60Hz 230V/1ph/60Hz							

Válido para todo el catálogo / Valid for the entire product guide / Valable pour tout le catalogue:
Fotografías no contractuales / Non contractual pictures / Photos non contractuelles.
Características técnicas y constructivas sujetas a variación sin previo aviso / We reserve the right to change specifications without prior notice / Les caractéristiques techniques et la conception peuvent être sujettes à modifications, sans préavis.

Serie / Series / Série **IAN 500/1000**

+Info: **www.infrico.com**

IAN1002 CR

Puerta con doble acristalamiento (6-15-5)
Double glazed door (6-15-5)
Portes double vitrage (6-15-5)

3 parrillas por puerta
3 shelves per door
3 grilles par porte

Tirador p. cristal
Glass door handle
Poignée p. vitrée





IAN501



IAN1002N

Controlador digital IP 65.
Digital control IP65
Contrôleur digital IP 65.



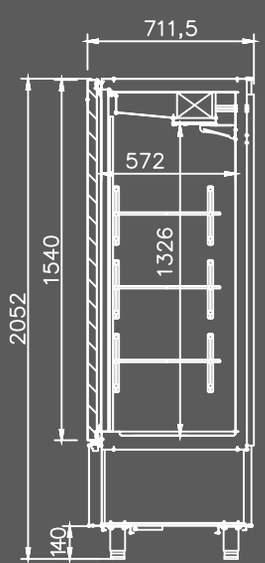

Los datos técnicos están sujetos a posibles variaciones que serán actualizadas periódicamente en las fichas técnicas del producto, disponibles en la web /
The technical data are subject to possible variations that will be updated periodically in the technical data sheets of the product, which are available on the website /
Les données techniques peuvent varier et seront actualisées dans les fiches techniques du produit, disponibles sur le site web.

Armario refrigeración, congelación y puertas de cristal /
Reach in refrigerators, freezers and glass door /
Armoires positives, négatives et portes vitrées

	REFRIG / REFRIG / POSIT		CONGEL / FREEZ / NÉGAT		REFRIG / REFRIG / POSIT	
						
MODELO **MODELE** **MODÈLE**	**IAG701**	**IAG1402**	**IAG701N**	**IAG1402N**	**IAG701CR**	**IAG1402CR**
Precio Price Prix						
Medidas Measures [mm] Mesures	687 x 838 x 2060 mm.	1387 x 838 x 2060 mm.	687 x 838 x 2060 mm.	1387 x 838 x 2060 mm.	687 x 838 x 2060 mm.	1387 x 838 x 2060 mm.
Temperatura Temperature [°C] Température	**-2°C/+8°C**		**-18°C**		**+2°C/+6°C**	
Clase Climática Climatic class [°C] Classe climatique	4 / 38°C					
Tensión/Frecuencia Electrical data Tension électrique	230V/1ph/50Hz					
Controlador Controller Régulateur	Digital IP65					
Material Material [EXT/INT] Matériel	AISI 430					
Espesor Thickness [mm] Épaisseur	55					
Aislamiento Isolation [mm] Isolation	40kg/m^3 / Free CFC's / Zero ODP-GWP					
Capacidad Capacity [L] Capacité	580	1280	580	1280	580	1280
Puertas Doors Portes	1	2	1	2	1	2
N° estantes N° shelves N° d'étagères	3	6	3	6	3	6
Sistema de frío Cooling System Système de froid	Forzado / Forced air / Ventilé					
Desescarche Defrost Dégrivrage	Parada compresor / Compressor off / Arrêt du compresseur		Gas caliente / Hot gas / Gaz chaud		Parada compresor / Compressor off / Arrêt du compresseur	
Expansión Expansion Expansion	Capilar / Capillary / Capillaire		Válvula de expansión termostática / Thermostatic expansion valve / Valve d'expansion thermostatique		Capilar / Capillary / Capillaire	
Potencia Power [W] Puissance	265	445	625	905	285	495
Potencia frig. Cooling capacity [W A -10°C] Puissance Frig.	370	690	540	720	370	690
Consumo Consumption [kWh/24h] Consommation	2,5	3,3	8,45	15,21	-	
Clase energética Energy class Classe Énerg.	**D**	**C**	**C**	**D**	-	
Refrigerante Refrigerant Gaz	**R-290**					
Opcional Optional Options	Parrilla / Wire shelf / Grille [530X650mm] [502X14] Juego de guías GD / Slides GD / Jeu de Glisières GD [GUIAL0115641; GUIAL0215641] Ruedas / Casters / Roulettes [705X16=2; 705X17=2] Juego de guías / Slides / Jeu de Glisières GN 2/1 650x450 [GUIA01UAGB/GUIA02UAGB] Juego de guías / Slides / Jeu de Glisières 600x400 [GUIAL01641P/GUIAL02641P] 115V/1ph/60Hz 230V/1ph/60Hz					

Válido para todo el catálogo / Valid for the entire product guide / Valable pour tout le catalogue:
Fotografías no contractuales / Non contractual pictures / Photos non contractuelles.
Características técnicas y constructivas sujetas a variación sin previo aviso / We reserve the right to change specifications without prior notice / Les caractéristiques techniques et la conception peuvent être sujettes à modifications, sans préavis.

Serie / Series / Série **IAG 700/1400**

+Info: **www.infrico.com**

IAG701



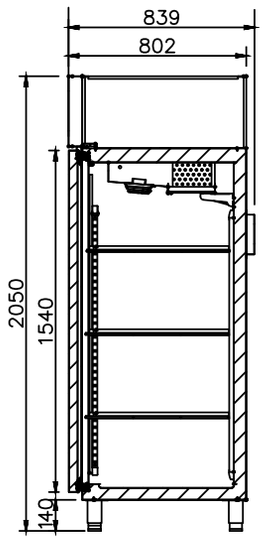

Controlador digital IP 65.
Digital control IP65
Contrôleur digital IP 65.





Puerta con doble acristalamiento (6-15-5)
Double glazed door (6-15-5)
Portes double vitrage (6-15-5)

OPCIONAL
OPTIONAL
OPTIONAL



GN 2/1 650x450



600x400

IAG1402CR

Tirador p. cristal
Glass door handle
Poignée p. vitrée



Los datos técnicos están sujetos a posibles variaciones que serán actualizadas periódicamente en las fichas técnicas del producto, disponibles en la web /
The technical data are subject to possible variations that will be updated periodically in the technical data sheets of the product, which are available on the website /
Les données techniques peuvent varier et seront actualisées dans les fiches techniques du produit, disponibles sur le site web.



Válido para todo el catálogo / Valid for the entire product guide / Valable pour tout le catalogue:
Fotografías no contractuales / Non contractual pictures / Photos non contractuelles.
Características técnicas y constructivas sujetas a variación sin previo aviso / We reserve the right to change specifications without prior notice / Les caractéristiques techniques et la conception peuvent être sujettes à modifications, sans préavis.

+Info: www.infrico.com



Los datos técnicos están sujetos a posibles variaciones que serán actualizadas periódicamente en las fichas técnicas del producto, disponibles en la web /
The technical data are subject to possible variations that will be updated periodically in the technical data sheets of the product, which are available on the website /
Les données techniques peuvent varier et seront actualisées dans les fiches techniques du produit, disponibles sur le site web.

Línea Americana

American Line / Ligne Americaine





Serie / Series / Série

GN 2/1



AN
AN BT
AN MX
AN CR ____ 182-183

Serie / Series / Série

UC



UC R/RCR/P
UC F
UC RW/RWCR/FW ____ 184-191

Serie / Series / Série

UC PMT



UC P / PD
UC PMT ____ 192-195

Serie / Series / Série

MR



MR
MR BT ____ 196-197

Serie / Series / Série

MR / MR EN



MR
MR BT
MR EN ____ 198-199

Serie / Series / Série

MR GT / MPG COMBO



MR GT COMBO
MPG COMBO ____ 200-201

Serie / Series / Série

CHEF BASES



MSG ____ 202-203

Serie / Series / Série

BACK BAR



ERV II SD
ERV II GD ____ 204-205

Válido para todo el catálogo / Valid for the entire product guide / Valable pour tout le catalogue:
Fotografías no contractuales / Non contractual pictures / Photos non contractuelles.
Características técnicas y constructivas sujetas a variación sin previo aviso / We reserve the right to change specifications without prior notice / Les caractéristiques techniques et la conception peuvent être sujettes à modifications, sans préavis.

+Info: www.infrico.com



Los datos técnicos están sujetos a posibles variaciones que serán actualizadas periódicamente en las fichas técnicas del producto, disponibles en la web /
The technical data are subject to possible variations that will be updated periodically in the technical data sheets of the product, which are available on the website /
Les données techniques peuvent varier et seront actualisées dans les fiches techniques du produit, disponibles sur le site web.

6. Línea Americana
American Line / Ligne Americaine

SOPORTA HASTA
HOLDS UP TO
SUPPORTE JUSQU'À
450Kg
MSG 72, 96, 110

SOPORTA HASTA
HOLDS UP TO
SUPPORTE JUSQU'À
300Kg
MSG 36, 48, 52

Doble acristalamiento templado, bajo emisivo con carga de Argón (4-27-4).

Double tempered glass, low-e with argon charge (4-27-4).

Triple vitrage et verre trempé (4-12-3-12-4).



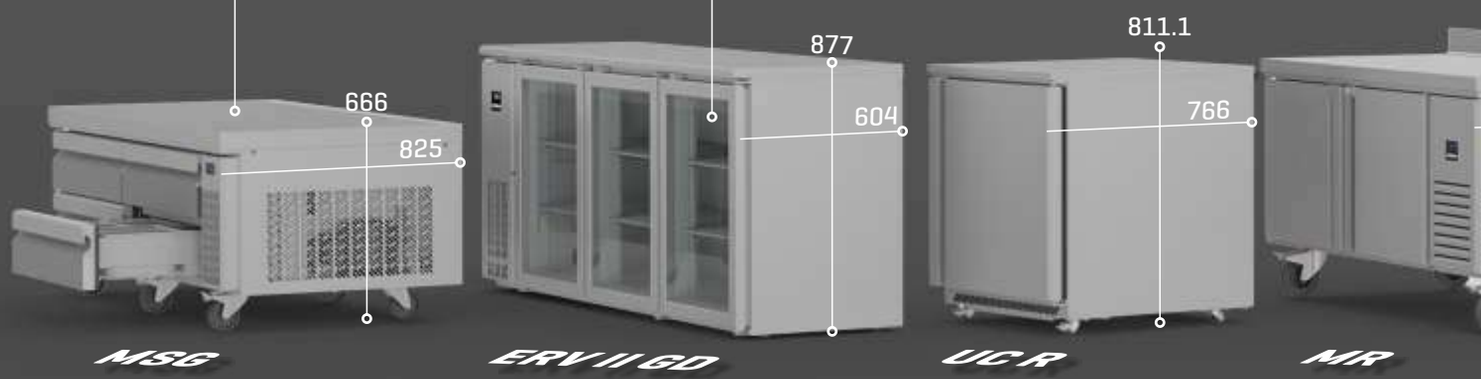

Iluminación / Lighting / Éclairage

Incorporación de iluminación LED, llegando a reducir el consu-mo energético entre un 80% y 90%, respecto a una bombilla tradicional.
RGB opcional.

LED lighting incorporated, redu-cing energetic consumption bet-ween 80% and 90% respect to a traditional ligth bulb.
RGB optional.

Éclairage LED, réduisant la con-sommation énergétique entre 80% et 90%, par rapport à une ampoule traditionnelle.
RGB optionnel.



Válido para todo el catálogo / Valid for the entire product guide / Valable pour tout le catalogue.
Fotografías no contractuales / Non contractual pictures / Photos non contractuelles.
Características técnicas y constructivas sujetas a variación sin previo aviso / We reserve the right to change specifications without prior notice / Les caractéristiques techniques et la conception peuvent être sujettes à modifications, sans préavis.

+Info: **www.infrico.com**

Tiradores ergonómicos.

Ergonomic handles.

Poignées ergonomiques.







Ruedas incluídas (excepto en ERV) /

Casters included (except ERV) /

Roues incluses (sauf ERV)



Los datos técnicos están sujetos a posibles variaciones que serán actualizadas periódicamente en las fichas técnicas del producto, disponibles en la web /
The technical data are subject to possible variations that will be updated periodically in the technical data sheets of the product, which are available on the website /
Les données techniques peuvent varier et seront actualisées dans les fiches techniques du produit, disponibles sur le site web.

Armarios de refrigeración GN2/1 /
GN2/1 Reach in refrigerator /
Armoire positive GN2/1

	REFRIG / REFRIG / POSIT			CONGEL / FREEZ / NÉGAT			MIXTO DUAL TEMP. MIXTE	REFRIG / REFRIG / POSIT		
MODELO MODELE MODÈLE	AN 23	AN 49	AN 67	AN 23 BT	AN 49 BT	AN 67 BT	AN 49 MX	AN 23 CR	AN 49 CR	AN 67 CR
Precio Price Prix										
Medidas Measures Mesures [mm]	687 x 796 x 2112 mm.	1384 x 796 x 2112 mm.	2081 x 796 x 2112 mm.	687 x 796 x 2112 mm.	1384 x 796 x 2112 mm.	2081 x 796 x 2112 mm.	1384 x 796 x 2112 mm.	687 x 796 x 2112 mm.	1384 x 796 x 2112 mm.	2081 x 796 x 2112 mm.
Temperatura Temperature Température [°C]	**-2°C/+8°C**			**-18°C**			**-2°C/+ 8°C -18°C**	**+2°C / +6°C**		
Clase Climática Climatic class Classe climatique [°C]	5 / 40° C			4 / 38° C						
Tensión/Frecuencia Electrical data Tension électrique	230V/1ph/50Hz									
Controlador Controller Régulateur	Digital									
Material Material Matériel [EXT/INT]	Ext/Int: AISI 430									
Espesor Thickness Épaisseur [mm]	55									
Aislamiento Isolation Isolation [mm]	40kg/m^3 / Free CFC's / Zero ODP-GWP									
Capacidad Capacity Capacité [L]	610	1350	1886	610	1350	1886	610+610	610	1350	1886
Puertas Doors Portes	1	2	3	1	2	3	2	1	2	3
N° parrillas / Guías N° shelves / Slides N° de grilles / Glissière	3/3 (650x530)	6/6 (650x530)	9/9 (650x530)	3/3 (650x530)	6/6 (650x530)	9/9 (650x530)	6/6 (650x530)	4/4 (650x530)	8/8 (650x530)	12/12 (650x530)
Desescarche Defrost Dégrivrage	Parada de compresor / Compresor off / Arrêt du compresseur			Gas caliente / Hot gas / Gaz chaud			Parada comp(+)Gas cal(-) Compresor off(+) Hot gas(-) Arrêt comp(+) Gaz chaud(-)	Parada de compresor / Compresor off / Arrêt du compresseur		
Expansión Expansion Expansion	Capilar / Capillary / Capillaire			Válvula termostática / Expansion valve / Détendeur thermostatique			Capilar(+) V. Exp(-) Cap(+) Exp. valve(-) Cap(+) V. d'exp(-)	Capilar / Capillary / Capillaire		
Potencia Power Puissance [W]	267	455	460	662	640	1362	1330	460	495	650
Potencia frig. Cooling capacity Puissance Frig. [W A] [-10°/-30°C BT]	343	690	690	639	742	1278	690/640	690	690	934
Consumo Consumption Consommation [kWh/24h]	1,50	1,93	3,40	6,86	10,16	16,08	-			
Clase energética Energy class Classe Énerg.	**B**	**A**	**B**	**C**	**D**	**C**	-			
Refrigerante Refrigerant Gaz	**R-290**									
Opcional Optional Options	115V/1 ph/60 Hz 230V/1 ph/60 Hz			115V/1 ph/60 Hz 230V/1 ph/60 Hz				115V/1 ph/60 Hz 230V/1 ph/60 Hz		
	Juego de guías / Slides / Jeu de Glissières (GUIAAN60) Patas / Legs / Pieds (506X42)									
	Parrilla / Wire shelf / Grille (502X14)							Parrilla reforzada / Reinforced wire shelf Grille renforcée (502x91) Led RGB (por puerta) / Led RGB (per door) LED RGB (par porte)		

Válido para todo el catálogo / Valid for the entire product guide / Valable pour tout le catalogue:
Fotografías no contractuales / Non contractual pictures / Photos non contractuelles.
Características técnicas y constructivas sujetas a variación sin previo aviso / We reserve the right to change specifications without prior notice / Les caractéristiques techniques et la conception peuvent être sujettes à modifications, sans préavis.

Serie / Series / Série **GN 2/1**

+Info: **www.infrico.com**

AN 67 CR





Doble acristalamiento 6-15-5
Double glass 6-15-5
Double vitrage 6-15-5



AN 49 BT



Cerradura incorporada
Included lock
Serrure de série

Led RGB Opcional
Led RGB Optional
Led RGB Options



Rejilla inferior
Bottom grill side
Grille inférieure



Ruedas con freno delantero
Wheels with front brake
Roues avec frein avant

Parrilla reforzada
Reinforced wire shelf
Grille renforcée

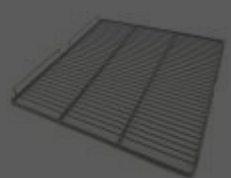

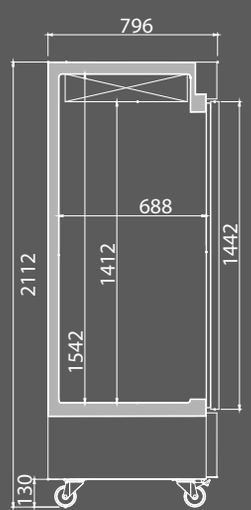

Los datos técnicos están sujetos a posibles variaciones que serán actualizadas periódicamente en las fichas técnicas del producto, disponibles en la web /
The technical data are subject to possible variations that will be updated periodically in the technical data sheets of the product, which are available on the website /
Les données techniques peuvent varier et seront actualisées dans les fiches techniques du produit, disponibles sur le site web.

Mesas undercounter de refrigeración /
Undercounter refrigerators /
Table undercounter positive

	REFRIG / REFRIG / POSIT					REFRIG / REFRIG / POSIT		
						CAJONES / DRAWERS / TIROIRS		
MODELO MODELE MODÈLE	UC 27 R UC 27 R CR	UC 36 R UC 36 R CR	UC 48 R UC 48 R CR	UC 60 R UC 60 R CR	UC 72 R UC 72 R CR	UC 27 2D	UC 48 4D	UC 60 4D
Precio R Price Prix R CR								
Medidas Measures [mm] Mesures	702 x 766 x 811.1 mm.	920 x 766 x 811.1 mm.	1227 x 766 x 811.1 mm.	1533 x 766 x 811.1 mm.	1844 x 766 x 811.1 mm.	702 x 766 x 811.1 mm.	1227 x 766 x 811.1 mm.	1533 x 766 x 811.1 mm.
Temperatura Temperature [°C] Temperature	-2°C/+8°C							
Clase Climática Climatic class [°C] Classe climatique	4 / 38° C							
Tensión/Frecuencia Electrical data Tension électrique	230V/1ph/50Hz							
Material Material [EXT/INT] Matériel	Ext/Int - Ext/Int - Ext/Int: AISI 430 Encimera / Worktop / Plan du travail: AISI 304							
Espesor Thickness [mm] Épaisseur	55							
Capacidad Capacity [L] Capacité	200	270	380	480	590	200	380	480
Puertas/Cajones Doors/Drawers Tiroirs	1	2			3	2	4	
Nº parrillas J. guías N° shelves / Slides N° de grilles / Glissière	2/2 (570x437)	4/4 (380x437)	4/4 (540x437)	4/4 (693x437)	6/6 (570x437) (540x437)	-	-	-
Desescarche Defrost Dégivrache	-					-		
Potencia Power [W] Puissance	205				364	205		
Potencia frig. Cooling capacity [W A] [-10°/-30°C BT] Puissance Frig.	370				690	370		
Consumo Consumption [kWh/24h] Consommation	1,21	1,50	1,70	1,83	2,25	1,21	1,70	1,83
Clase energética Energy class Classe Énerg.	A					A		
Refrigerante Refrigerant Gaz	R-290							
Opcional Optional Options	Parrilla / Wire shelf / Grille UC27 (502X73) Parrilla / Wire shelf / Grille UC48 (502X74) Parrilla / Wire shelf / Grille UC60 (502X75) Cerradura / Lock / Serrure (506X120; 506X121)					-		
	Patas / Legs / Pieds (506X42) 115V/1ph/60Hz 230V/1ph/60Hz							

Válido para todo el catálogo / Valid for the entire product guide / Valable pour tout le catalogue:
Fotografías no contractuales / Non contractual pictures / Photos non contractuelles.
Características técnicas y constructivas sujetas a variación sin previo aviso / We reserve the right to change specifications without prior notice / Les caractéristiques techniques et la conception peuvent être sujettes à modifications, sans préavis.

Serie / Series / Série **UC R/RCR/D**

+Info: **www.infrico.com**

UC 72 R

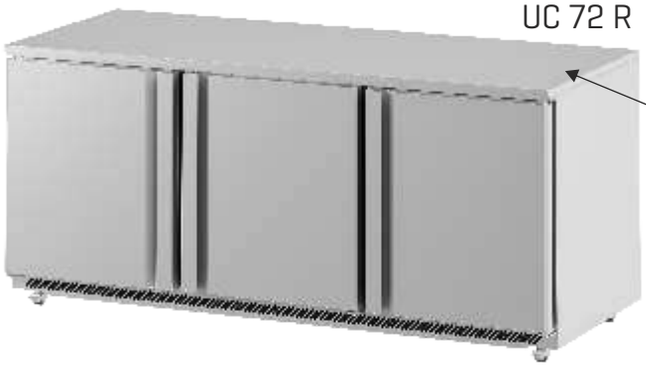

Encimera acero inox AISI 304
AISI 304 stainess steel worktop
Plan de travail en AISI 304

UC 60 R CR

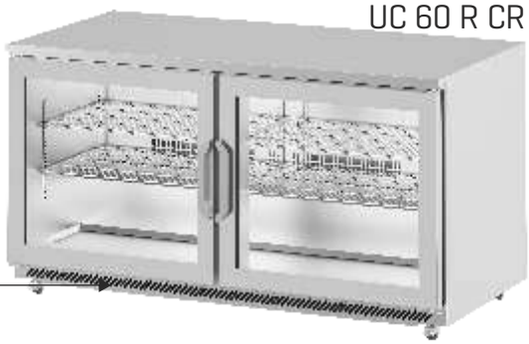

Sistema de ventilación frontal
Front breathing refrigeration system
Système de ventilation frontale

UC 60 4D



Cajones con guías telescópicas con salida mayorada y sistema de autocierre.
Drawers with telescopic guides for complete opening and self closing system.
Tiroirs avec glissières télescopiques avec ouverture facile et système de fermeture automatique.

UC 27 2D



Cajones no incluidos / Drawers not included / Tiroirs non inclus

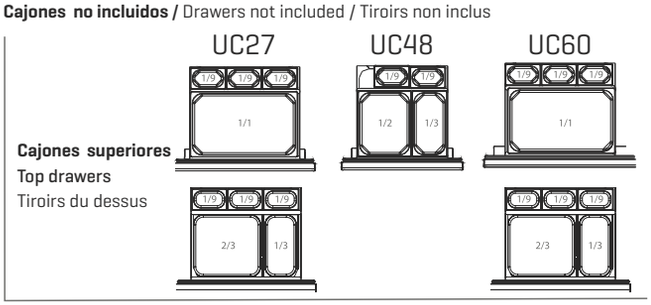

Cada cajón UC incluye una barra divisoria para las distintas configuraciones de bandejas. Hay otras barras disponibles en caso de cambio de la distribución.

Each UC drawer includes one divider bar for different pan configurations.
Other divider bars are available for varying size pan distribution.

Chaque tiroir UC comprend une barre de séparation pour différentes configurations de bacs. D'autres barres de séparation sont disponibles pour la répartition de bacs de taille variable.

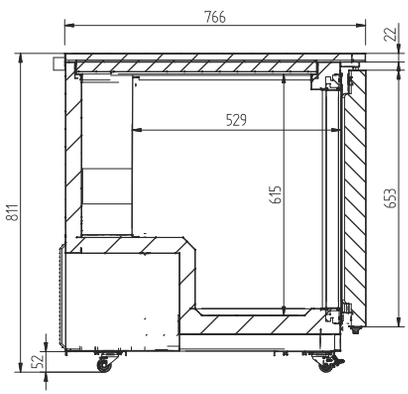

Los datos técnicos están sujetos a posibles variaciones que serán actualizadas periódicamente en las fichas técnicas del producto, disponibles en la web /
The technical data are subject to possible variations that will be updated periodically in the technical data sheets of the product, which are available on the website /
Les données techniques peuvent varier et seront actualisées dans les fiches techniques du produit, disponibles sur le site web.

Mesas undercounter de congelación /
Undercounter freezers /
Table undercounter négative

CONGEL / FREEZ / NÉGAT

MODELO MODELE MODÈLE	 **UC 27 F**	 **UC 36 F**	 **UC 48 F**	 **UC 60 F**
Precio Price Prix				
Medidas Measures Mesures (mm)	702 x 766 x 811.1 mm.	920 x 766 x 811.1 mm.	1227 x 766 x 811.1 mm.	1533 x 766 x 811.1 mm.
Temperatura Temperature Temperature (°C)	**-18°C**			
Clase Climática Climatic class Classe climatique (°C)	4 / 38° C			
Tensión/Frecuencia Electrical data Tension électrique	230V/1ph/50Hz			
Material Material Matériel (EXT/INT)	Ext/Int - Ext/Int - Ext/Int: AISI 430 Encimera / Worktop / Plan du travail: AISI 304			
Espesor Thickness Épaisseur (mm)	55			
Capacidad Capacity Capacité (L)	200	270	380	480
Puertas/Cajones Doors/Drawers Tiroirs	1	2		
Nº parrillas J. guías N° shelves / Slides N° de grilles / Glissière	2/2 (570x437)	4/4 (380x437)	4/4 (540x437)	6/6 (693x437)
Desescarche Defrost Dégivrache	-			
Potencia Power Puissance (W)	408	457	507	637
Potencia frig. Cooling capacity Puissance Frig. (W A) (-10°/-30°C BT)	300			
Consumo Consumption Consommation (kWh/24h)	2,54	2,90	3,27	4,11
Clase energética Energy class Classe Énerg.	**A**			
Refrigerante Refrigerant Gaz	**R-290**			
Opcional Optional Options	Parrilla / Wire shelf / Grille UC27 (502X73) Parrilla / Wire shelf / Grille UC48 (502X74) Parrilla / Wire shelf / Grille UC60 (502X75) Cerradura / Lock / Serrure (506X120; 506X121) Patas / Legs / Pieds (506X42) 115V/1ph/60Hz 230V/1ph/60Hz			

6

Válido para todo el catálogo / Valid for the entire product guide / Valable pour tout le catalogue:
Fotografías no contractuales / Non contractual pictures / Photos non contractuelles.
Características técnicas y constructivas sujetas a variación sin previo aviso / We reserve the right to change specifications without prior notice / Les caractéristiques techniques et la conception peuvent être sujettes à modifications, sans préavis.

Serie / Series / Série **UC F**

+Info: **www.infrico.com**

UC 27 F

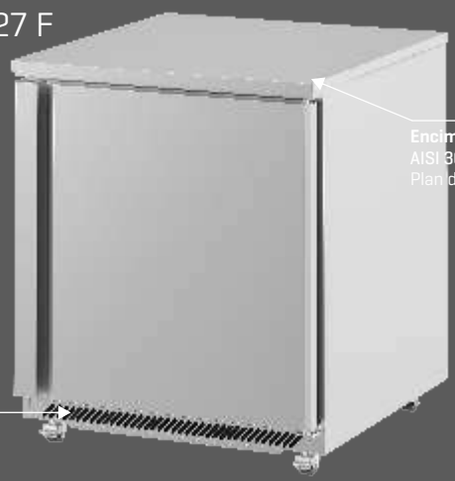

Encimera acero inox AISI 304
AISI 304 stainess steel worktop
Plan de travail en AISI 304

Sistema de ventilación frontal
Front breathing refrigeration system
Système de ventilation frontale

UC 48 F

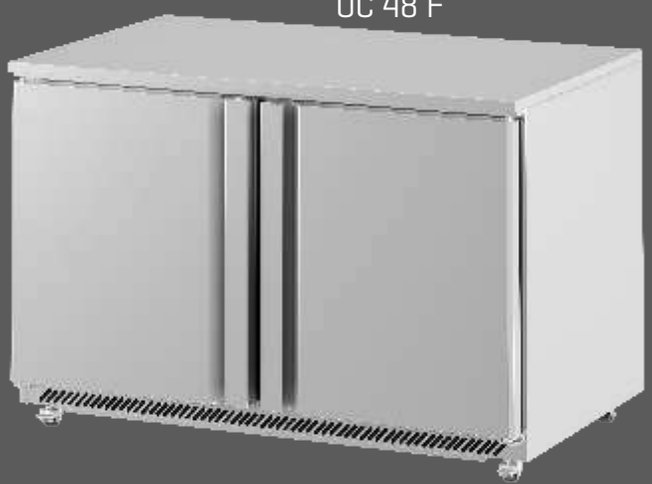

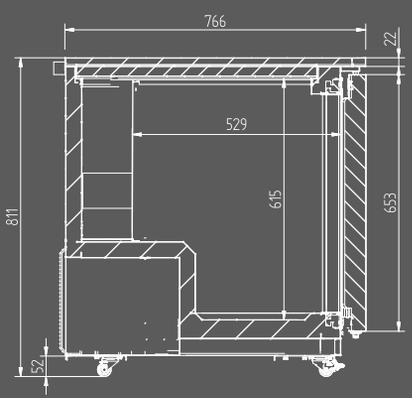

UC 60 F



Los datos técnicos están sujetos a posibles variaciones que serán actualizadas periódicamente en las fichas técnicas del producto, disponibles en la web /
The technical data are subject to possible variations that will be updated periodically in the technical data sheets of the product, which are available on the website /
Les données techniques peuvent varier et seront actualisées dans les fiches techniques du produit, disponibles sur le site web.

Mesas Depth Worktop de refrigeración /
Shallow Depth Worktop refrigerators /
Table Depth Worktop positive

REFRIG / REFRIG / POSIT

MODELO / MODELE / MODÈLE	 UC 27 RW UC 27 RW CR	 UC 36 RW UC 36 RW CR	 UC 48 RW UC 48 RW CR	 UC 60 RW UC 60 RW CR	 UC 72 RW UC 72 RW CR
Precio Price Prix **RW** **RW CR**					
Medidas Measures Mesures (mm)	702 x 766 x 1007 mm.	920 x 766 x 1007 mm.	1227 x 766 x 1007 mm.	1533 x 766 x 1007 mm.	1844 x 766 x 1007 mm.
Temperatura Temperature Temperature (°C)	-2°C/+8°C				
Clase Climática Climatic class Classe climatique (°C)	4 / 38° C				
Tensión/Frecuencia Electrical data Tension électrique	230V/1ph/50Hz				
Material Material Matériel (EXT/INT)	Ext/Int - Ext/Int - Ext/Int: AISI 430 Encimera / Worktop / Plan du travail: AISI 304				
Espesor Thickness Épaisseur (mm)	55				
Capacidad Capacity Capacité (L)	200	270	380	480	590
Puertas/Cajones Doors/Drawers Tiroirs	1	2			3
Nº parrillas J. guías N° shelves / Slides N° de grilles / Glissière	2/2 (570x437)	4/4 (380x437)	4/4 (540x437)	4/4 (693x437)	6/6 (570x437) (540x437)
Desescarche Defrost Dégivrache	-				
Potencia Power Puissance (W)	205				364
Potencia frig. Cooling capacity Puissance Frig. (W A) (-10°/-30°C BT)	370				690
Consumo Consumption Consommation (kWh/24h)	1,21	1,50	1,70	1,83	2,25
Clase energética Energy class Classe Énerg.	A				
Refrigerante Refrigerant Gaz	R-290				
Opcional Optional Options	Parrilla / Wire shelf / Grille UC27 (502X73) Parrilla / Wire shelf / Grille UC48 (502X74) Parrilla / Wire shelf / Grille UC60 (502X75) Cerradura / Lock / Serrure (506X120; 506X121) Patas / Legs / Pieds (506X42) 115V/1ph/60Hz 230V/1ph/60Hz				

6

Válido para todo el catálogo / Valid for the entire product guide / Valable pour tout le catalogue:
Fotografías no contractuales / Non contractual pictures / Photos non contractuelles.
Características técnicas y constructivas sujetas a variación sin previo aviso / We reserve the right to change specifications without prior notice / Les caractéristiques techniques et la conception peuvent être sujettes à modifications, sans préavis.

Serie / Series / Série **UC RW/RWCR**

+Info: **www.infrico.com**

UC 48 RW CR

Encimera acero inox AISI 304
AISI 304 stainess steel worktop
Plan de travail en AISI 304





UC 27 RW

Sistema de ventilación frontal
Front breathing refrigeration system
Système de ventilation frontale



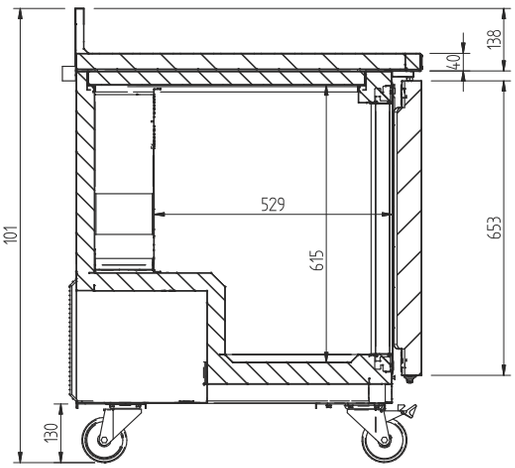

UC 72 RW CR



Los datos técnicos están sujetos a posibles variaciones que serán actualizadas periódicamente en las fichas técnicas del producto, disponibles en la web /
The technical data are subject to possible variations that will be updated periodically in the technical data sheets of the product, which are available on the website /
Les données techniques peuvent varier et seront actualisées dans les fiches techniques du produit, disponibles sur le site web.

Mesas Depth Worktop de congelación /
Shallow Depth Worktop freezers /
Table Depth Worktop négative

CONGEL / FREEZ / NÉGAT

MODELO MODELE MODÈLE	 **UC 27 FW**	 **UC 36 FW**	 **UC 48 FW**	 **UC 60 FW**
Precio Price Prix				
Medidas Measures Mesures (mm)	702 x 766 x 1007 mm.	920 x 766 x 1007 mm.	1227 x 766 x 1007 mm.	1533 x 766 x 1007 mm.
Temperatura Temperature Temperature (°C)	**-18°C**			
Clase Climática Climatic class Classe climatique (°C)	4 / 38° C			
Tensión/Frecuencia Electrical data Tension électrique	230V/1ph/50Hz			
Material Material Matériel (EXT/INT)	Ext/Int - Ext/Int - Ext/Int: AISI 430 Encimera / Worktop / Plan du travail: AISI 304			
Espesor Thickness Épaisseur (mm)	55			
Capacidad Capacity Capacité (L)	200	270	380	480
Puertas/Cajones Doors/Drawers Tiroirs	1	2		3
Nº parrillas J. guías N° shelves / Slides N° de grilles / Glissière	2/2 (570x437)	4/4 (380x437)	4/4 (540x437)	6/6 (693x437)
Desescarche Defrost Dégivrache	-			
Potencia Power Puissance (W)	408	457	507	637
Potencia frig. Cooling capacity Puissance Frig. (W A) (-10°/-30°C BT)	370			
Consumo Consumption Consommation (kWh/24h)	2,54	2,90	3,27	4,11
Clase energética Energy class Classe Énerg.	**A**			
Refrigerante Refrigerant Gaz	**R-290**			
Opcional Optional Options	Parrilla / Wire shelf / Grille UC27 (502X73) Parrilla / Wire shelf / Grille UC48 (502X74) Parrilla / Wire shelf / Grille UC60 (502X75) Cerradura / Lock / Serrure (506X120; 506X121) Patas / Legs / Pieds (506X42) 115V/1ph/60Hz 230V/1ph/60Hz			

Válido para todo el catálogo / Valid for the entire product guide / Valable pour tout le catalogue:
Fotografías no contractuales / Non contractual pictures / Photos non contractuelles.
Características técnicas y constructivas sujetas a variación sin previo aviso / We reserve the right to change specifications without prior notice / Les caractéristiques techniques et la conception peuvent être sujettes à modifications, sans préavis.

Serie / Series / Série **UC FW**

+Info: **www.infrico.com**

UC 48 FW

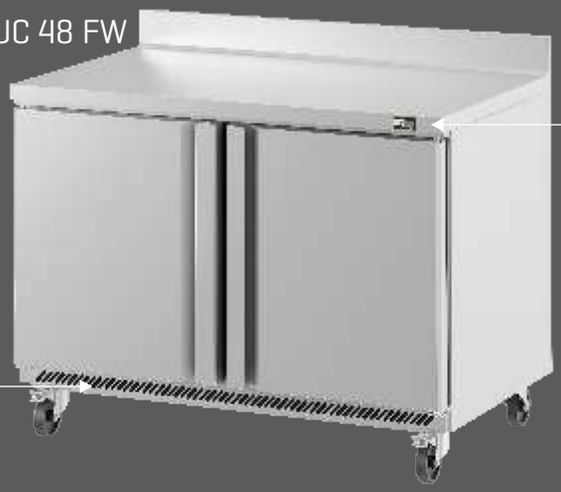



Sistema de ventilación frontal
Front breathing refrigeration system
Système de ventilation frontale

UC 27 FW



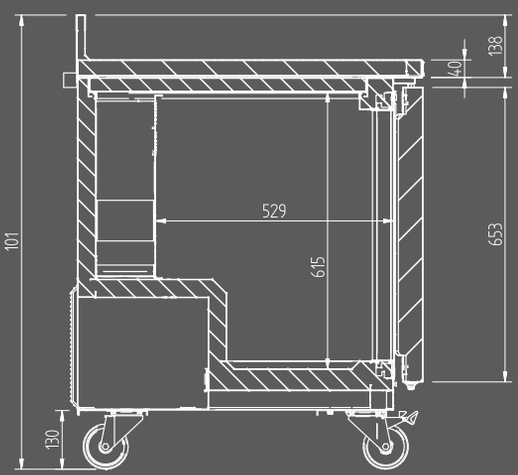

UC 60 FW



Encimera acero inox AISI 304
AISI 304 stainess steel worktop
Plan de travail en AISI 304

Los datos técnicos están sujetos a posibles variaciones que serán actualizadas periódicamente en las fichas técnicas del producto, disponibles en la web /
The technical data are subject to possible variations that will be updated periodically in the technical data sheets of the product, which are available on the website /
Les données techniques peuvent varier et seront actualisées dans les fiches techniques du produit, disponibles sur le site web.

Mesas undercounter de refrigeración para ensaladas
Salads prep tables undercounters /
Table undercounter positive préparation salade

REFRIGERACIÓN / REFRIGERATOR / POSITIVE

MODELO MODELE MODÈLE	 UC 27 P	 UC 36 P	 UC 48 P	 UC 60 P	 UC 72 P	 UC 27 P 2D	 UC 48 P 4D	 UC 60 P 4D
Precio Price Prix								
Medidas Measures Mesures [mm]	702 x 766 x 1175 mm.	920 x 766 x 1175 mm.	1227 x 766 x 1175 mm.	1533 x 766 x 1175 mm.	1844 x 766 x 1175 mm.	702 x 766 x 1175 mm.	1227 x 766 x 1175 mm.	1533 x 766 x 1175 mm.
Temperatura Temperature Temperature [°C]	0°C/+6°C							
Clase Climática Climatic class Classe climatique [°C]	4 / 38° C							
Tensión/Frecuencia Electrical data Tension électrique	230V/1ph/50Hz							
Material Material Matériel [EXT/INT]	Ext/Int - Ext/Int - Ext/Int: AISI 430 Respaldo / Back / Arrière: Acero galvanizado / Galvanized steel / Acier galvanisée Encimera / Worktop / Plan du travail: AISI 304							
Espesor Thickness Épaisseur [mm]	55							
Capacidad Capacity Capacité [L]	200	270	380	480	590	200	380	480
Puertas Doors Portes	1	2			3	4		
Nº parrillas J. guías N° shelves / Slides N° de grilles / Glissière	2/2 (570x437)	4/4 (380x437)	4/4 (540x437)	4/4 (693x437)	6/6 (570x437) (540x437)	-		
Nº Bandejas N° Pans N° Containers	8	8	12	16	18	6	12	16
Evaporación Evaporation Évaporation	Ventilado / Ventilated / Ventilé							
Desescarche Defrost Dégivrache	-							
Potencia Power Puissance [W]	205				364	205		
Potencia frig. Cooling capacity Puissance Frig. [W A -10°C]	370				690	370		
Refrigerante Refrigerant Gaz	R-290							
Opcional Optional Options	Tapa plana / Flat lid / Couvercle plat UC 27 P (TAPUC27PF) Tapa plana / Flat lid / Couvercle plat UC 48 P (TAPUC48PF) Tapa plana / Flat lid / Couvercle plat UC 60 P (TAPUC60PF) Tapa plana / Flat lid / Couvercle plat UC 72 P (TAPUC72PF) Patas / Legs / Pieds (506X42) 115V/1ph/60Hz 230V/1ph/60Hz							

6

Válido para todo el catálogo / Valid for the entire product guide / Valable pour tout le catalogue:
Fotografías no contractuales / Non contractual pictures / Photos non contractuelles.
Características técnicas y constructivas sujetas a variación sin previo aviso / We reserve the right to change specifications without prior notice / Les caractéristiques techniques et la conception peuvent être sujettes à modifications, sans préavis.

Serie / Series / Série **UC P**

+Info: **www.infrico.com**

UC 72 P



Espacio para estante
Shelf space
Espaces pour étagères

UC 48 P



Combinación de bandejas / Incluidas
Pans combinations / Included
Combinaison de bacs / Inclus

UC 27 P

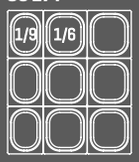

UC 48 P

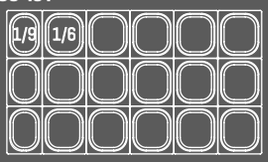

UC 60 P

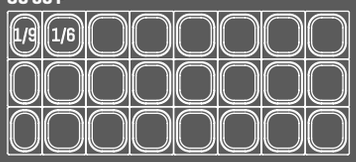

UC 72 P

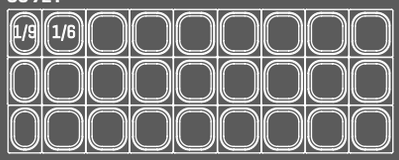

Tapa inyectada
Insulated top lid
Couvercle isolé

UC 60 P 4D



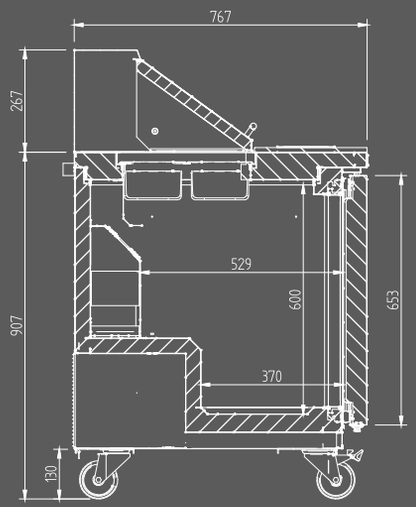

UC 27 P 2D



Tabla de corte
Cutting board
Table à découper



Los datos técnicos están sujetos a posibles variaciones que serán actualizadas periódicamente en las fichas técnicas del producto, disponibles en la web /
The technical data are subject to possible variations that will be updated periodically in the technical data sheets of the product, which are available on the website /
Les données techniques peuvent varier et seront actualisées dans les fiches techniques du produit, disponibles sur le site web.

Mesas undercounter de refrigeración para ensaladas-sandwiches megatop /
Salads-sandwiches megatop undercounter /
Table undercounter positive préparation salades-sandwiches megatop

REFRIGERACIÓN / REFRIGERATOR / POSITIVE

MODELO MODELE MODÈLE	 UC 27 PMT	 UC 36 PMT	 UC 48 PMT	 UC 60 PMT	 UC 72 PMT
Precio Price Prix					
Medidas Measures (mm) Mesures	702 x 866 x 1246 mm.	920 x 866 x 1246 mm.	1227 x 866 x 1246 mm.	1533 x 866 x 1246 mm.	1844 x 866 x 1246 mm.
Temperatura Temperature (°C) Temperature	**0°C/+6°C**				
Clase Climática Climatic class (°C) Classe climatique	4 / 38° C				
Tensión/Frecuencia Electrical data Tension électrique	230V/1ph/50Hz				
Material Material (EXT/INT) Matériel	Ext/Int - Ext/Int - Ext/Int: AISI 430 Encimera / Worktop / Plan du travail: AISI 304				
Espesor Thickness (mm) Épaisseur	55				
Capacidad Capacity (L) Capacité	200	270	380	480	590
Puertas Doors Portes	1	2			3
Nº parrillas J. guías N° shelves / Slides N° de grilles / Glissière	2 (570x437)	4 (380x437)	4 (540x437)	4 (693x437)	6 (540x437) (570x437)
Nº Bandejas N° Pans N° Containers	12	12	18	24	27
Evaporación Evaporation Évaporation	Ventilado / Ventilated / Ventilé				
Desescarche Defrost Dégivrache	-				
Potencia Power (W) Puissance	205				364
Potencia frig. Cooling capacity (W A -10°C) Puissance Frig.	370				690
Refrigerante Refrigerant Gaz	**R-290**				
Opcional Optional Options	Tapa plana / Flat lid / Couvercle plat UC 27 PMT (TAPUC27PMTF) Tapa plana / Flat lid / Couvercle plat UC 48 PMT (TAPUC48PMTF) Tapa plana / Flat lid / Couvercle plat UC 60 PMT (TAPUC60PMTF) Tapa plana / Flat lid / Couvercle plat UC 72 PMT (TAPUC72PMTF) Patas / Legs / Pieds (506X42) 115V/1ph/60Hz 230V/1ph/60Hz				

Válido para todo el catálogo / Valid for the entire product guide / Valable pour tout le catalogue:
Fotografías no contractuales / Non contractual pictures / Photos non contractuelles.
Características técnicas y constructivas sujetas a variación sin previo aviso / We reserve the right to change specifications without prior notice / Les caractéristiques techniques et la conception peuvent être sujettes à modifications, sans préavis.

Serie / Series / Série **UC PMT**

+Info: **www.infrico.com**

UC 72 PMT



Encimera de polietileno desmontable
Removable polyethylene worktop
Plan de travail amovible en polyéthylène

Espacio para estante
Shelf space
Espaces pour étagères

UC 27 PMT



UC 60 PMT



Encimera de polietileno desmontable
Removable polyethylene worktop
Plan de travail amovible en polyéthylène

Sistema de ventilación frontal
Front breathing refrigeration system
Système de ventilation frontale

Combinación de bandejas / Incluidas
Pans combinations / Included
Combinaison de bacs / Inclus

UC 27 PMT

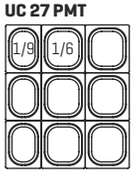

UC 48 PMT

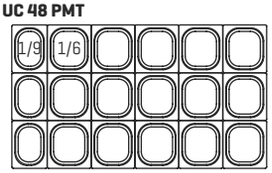

UC 60 PMT

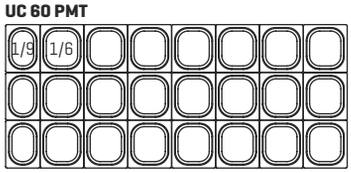

UC 72 PMT

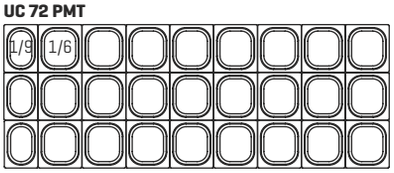

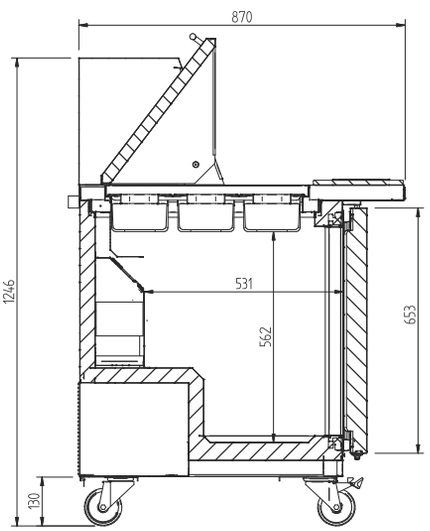

Los datos técnicos están sujetos a posibles variaciones que serán actualizadas periódicamente en las fichas técnicas del producto, disponibles en la web /
The technical data are subject to possible variations that will be updated periodically in the technical data sheets of the product, which are available on the website /
Les données techniques peuvent varier et seront actualisées dans les fiches techniques du produit, disponibles sur le site web.

Mesas Worktop de refrigeración y congelación /
Worktop refrigerator and freezer /
Table Worktop positive et négative

REFRIG / REFRIG / POSIT | CONGEL / FREEZ / NÉGAT

MODELO / MODELE / MODÈLE	 MR 41	 MR 67	 MR 93	 MR 41 BT	 MR 67 BT
Precio Price Prix					
Medidas Measures Mesures [mm]	1050 x 830 x 1007 mm.	1710 x 830 x 1007 mm.	2370 x 830 x 1007 mm.	1050 x 830 x 1007 mm.	1710 x 830 x 1007 mm.
Temperatura Temperature Temperature [°C]	**-2°C / +8°C**			**-18°C**	
Clase Climática Climatic class Classe climatique [°C]	5 / 40° C				
Tensión/Frecuencia Electrical data Tension électrique	230V/1ph/50Hz				
Material Material Matériel [EXT/INT]	AISI 430 Encimera / Worktop / Dessus AISI 304				
Espesor Thickness Épaisseur [mm]	55				
Capacidad Capacity Capacité	220	480	765	220	480
Puertas Doors Portes	1	2	3	1	2
Nº parrillas J. guías N° shelves / Slides N° de grilles / Glissière	2 (510 x 650)	4 (510 x 650)	6 (510 x 650)	2 (510 x 650)	4 (510 x 650)
Nº Bandejas N° Pans N° Containers	-				
Evaporación Evaporation Évaporation	Ventilado / Ventilated / Ventilé				
Desescarche Defrost Dégivrache	Parada compresor / Compresor off / Arrêt compresseur.			Gas caliente / Hot gas / Gaz chaud	
Potencia Power Puissance [W]	212	370		458	678
Potencia frig. Cooling capacity Puissance Frig. [W A] [-10°/-30°C BT]	370	690		445	580
Refrigerante Refrigerant Gaz	**R-290**				
Opcional Optional Options	Parrilla / Wire shelf / Grille [502X77] Patas / Legs / Pieds [506X42] Kit cajones / Drawer kit / Kit tiroirs [JCAJ10MR442C] Juego de Guías / Set of Sliders / Jeu de Glissières [GUIA503MR01: GUIA503MR02]				
	115V/1ph/60Hz 230V/1ph/60Hz			115V/1ph/60Hz 230V/1ph/60Hz	

6

Válido para todo el catálogo / Valid for the entire product guide / Valable pour tout le catalogue:
Fotografías no contractuales / Non contractual pictures / Photos non contractuelles.
Características técnicas y constructivas sujetas a variación sin previo aviso / We reserve the right to change specifications without prior notice / Les caractéristiques techniques et la conception peuvent être sujettes à modifications, sans préavis.

Serie / Series / Série **MR**

+Info: **www.infrico.com**

MR 93



Cerradura de serie
Standard door lock
Serrure de série

MR 67

Encimera acero inox AISI 304
AISI 304 Stainless steel worktop
Dessus acier inox AISI 304



Control digital protegido con desescarche
Protected digital control with defrost
Contrôleur digital protégé avec dégrivrage



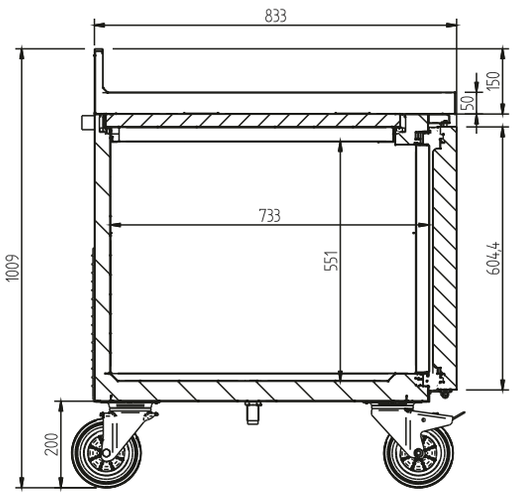

Kit cajones opcional
Optional drawers kit
Kit tiroirs en option

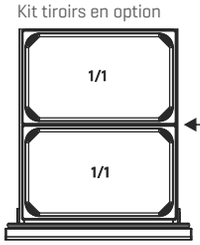

Barra divisoria opcional
Optional divider bar
Barre de division en option

Cod: 10UC2749

Cod: 10UC27134

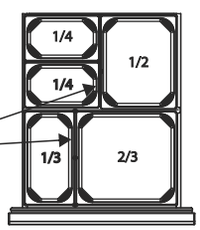

Los datos técnicos están sujetos a posibles variaciones que serán actualizadas periódicamente en las fichas técnicas del producto, disponibles en la web /
The technical data are subject to possible variations that will be updated periodically in the technical data sheets of the product, which are available on the website /
Les données techniques peuvent varier et seront actualisées dans les fiches techniques du produit, disponibles sur le site web.

Mesas refrig. ensaladas y pizzas /
Pizza salad prep tables /
Table positive prép. salades et pizzas

REFRIGERACIÓN / REFRIGERATOR / POSITIVE

MODELO MODELE MODÈLE	 **MR 41 EN**	 **MR 67 EN**	 **MR 93 EN**	 **MR 119 EN**
Precio Price Prix				
Medidas Measures (mm) Mesures	1050 x 830 x 1106 mm.	1710 x 830 x 1106 mm.	2370 x 830 x 1106 mm.	3030 x 830 x 1106 mm.
Temperatura Temperature (°C) Temperature	**0°C/+6°C**			
Clase Climática Climatic class (°C) Classe climatique	4 / 38° C			
Tensión/Frecuencia Electrical data Tension électrique	230V/1ph/50Hz			
Material Material (EXT/INT) Matériel	Encimera / Worktop / Dessus AISI 304			
Espesor Thickness (mm) Épaisseur				
Capacidad Capacity (L) Capacité	220	480	765	1050
Puertas Doors Portes	1	2	3	4
Nº parrillas J. guías N° shelves / Slides N° de grilles / Glissière	2 (510 x 650)	4 (510 x 650)	6 (510 x 650)	8 (510x650)
Nº Bandejas N° Pans N° Containers	5	9	13	16
Evaporación Evaporation Évaporation	Ventilado / Ventilated / Ventilé			
Desescarche Defrost Dégivrache				Parada compresor / Compresor off / Arrêt compresseur.
Potencia Power (W) Puissance	370		504	
Potencia frig. Cooling capacity (W A) Puissance Frig. (-10°/-30°C BT)	690		950	
Refrigerante Refrigerant Gaz	**R-290**			
Opcional Optional Options	Parrilla / Wire shelf / Grille (502X77) Patas / Legs / Pieds (506X42) Kit cajones / Drawer kit / Kit tiroirs (JCAJ10MR442C) Juego de Guías / Set of Sliders / Jeu de Glissières (GUIA503MR01: GUIA503MR02) 115V/1ph/60Hz 230V/1ph/60Hz			

6

Válido para todo el catálogo / Valid for the entire product guide / Valable pour tout le catalogue:
Fotografías no contractuales / Non contractual pictures / Photos non contractuelles.
Características técnicas y constructivas sujetas a variación sin previo aviso / We reserve the right to change specifications without prior notice / Les caractéristiques techniques et la conception peuvent être sujettes à modifications, sans préavis.

Serie / Series / Série **MR EN**

+Info: **www.infrico.com**

MR 93 EN



Encimera de polietileno desmontable
Removable polyethylene worktop
Plan de travail amovible en polyéthylène

MR 41 EN



Encimera de polietileno desmontable
Removable polyethylene worktop
Plan de travail amovible en polyéthylène

MR 67 EN



Cerradura de serie
Standard door lock
Serrure de série

Combinación de bandejas / Incluidas
Pans combinations / Included
Combinaison de bacs / Inclus

MR 41 EN 5



MR 67 EN 9



MR 93 EN 13



MR 119 EN 16



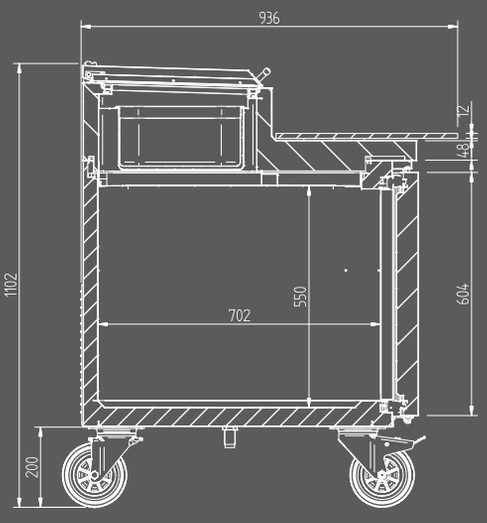

Los datos técnicos están sujetos a posibles variaciones que serán actualizadas periódicamente en las fichas técnicas del producto, disponibles en la web /
The technical data are subject to possible variations that will be updated periodically in the technical data sheets of the product, which are available on the website /
Les données techniques peuvent varier et seront actualisées dans les fiches techniques du produit, disponibles sur le site web.

Mesas refrigerada pizzas /
Pizza prep tables /
Table positive préparation pizzas

REFRIGERACIÓN / REFRIGERATOR / POSITIVE

MODELO MODELE MODÈLE	 **MR 67 GT COMBO**	 **MR 93 GT COMBO**	 **MPG 1490 COMBO**	 **MPG 1980 COMBO**
Precio Price Prix				
Medidas Measures (mm) Mesures	1751 x 830 x 1508 mm.	2370 x 830 x 1508 mm.	1499 x 700 x 1543 mm.	1975 x 700 x 1543 mm.
Temperatura Temperature (°C) Temperature	**0°C/+6°C**			
Clase Climática Climatic class (°C) Classe climatique	4 / 38° C			
Tensión/Frecuencia Electrical data Tension électrique	230V/1ph/50Hz			
Material Material (EXT/INT) Matériel	Encimera / Worktop / Dessus AISI 304			
Espesor Thickness (mm) Épaisseur	70			
Capacidad Capacity (L) Capacité	480	765	305	465
Puertas Doors Portes	2	3	2	3
Nº parrillas J. guías N° shelves / Slides N° de grilles / Glissière	4 (510 x 650)	6 (510 x 650)	2/10 (325 x 530)	3/15 (325x530)
Nº Bandejas N° Pans N° Containers	6	11	6	9
Evaporación Evaporation Évaporation	Ventilado / Ventilated / Ventilé			
Desescarche Defrost Dégivrache				Parada compresor / Compresor off / Arrêt compresseur.
Potencia Power (W) Puissance	370		369	553
Potencia frig. Cooling capacity (W A) Puissance Frig. (-10°/-30°C BT)	690 + 170		370+170	690+170
Refrigerante Refrigerant Gaz	**R-290**			
Opcional Optional Options	Parrilla / Wire shelf / Grille (502X77) Patas / Legs / Pieds (506X42) Kit cajones / Drawer kit / Kit tiroirs (JCAJ10MR442C) Juego de Guías / Set of Sliders / Jeu de Glissières (GUIA503MR01: GUIA503MR02) 115V/1ph/60Hz 230V/1ph/60Hz			

Válido para todo el catálogo / Valid for the entire product guide / Valable pour tout le catalogue:
Fotografías no contractuales / Non contractual pictures / Photos non contractuelles.
Características técnicas y constructivas sujetas a variación sin previo aviso / We reserve the right to change specifications without prior notice / Les caractéristiques techniques et la conception peuvent être sujettes à modifications, sans préavis.

Serie / Series / Série **GT COMBO / MPG COMBO**

+Info: **www.infrico.com**

MR67GTCOMBO



Encimera de granito
Granite worktop
Plan de travail à granite

MPG1980COMBO



Combinación de bandejas / Incluidas
Pans combinations / Included
Combinaison de bacs / Inclus

MPG1490 COMBO
(501X13) = 1 (501X11) = 4



MR67GT COMBO
(501X13) = 1 (501X11) = 5



MPG1980 COMBO
(501X11) = 8



MR93GT COMBO
(501X11) = 10



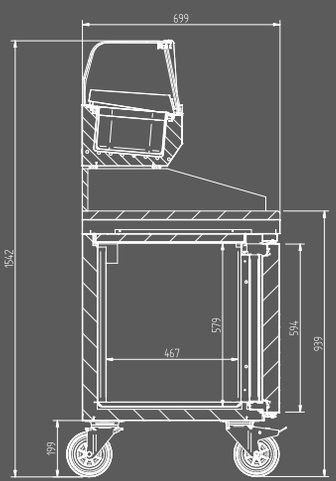

MPG COMBO

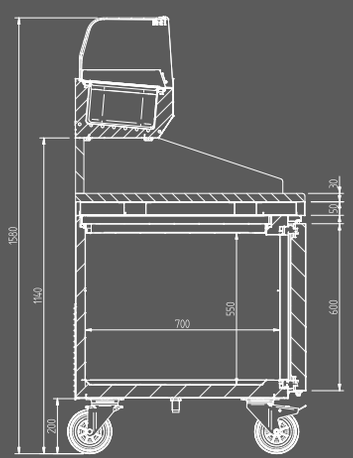

MR GT COMBO

Los datos técnicos están sujetos a posibles variaciones que serán actualizadas periódicamente en las fichas técnicas del producto, disponibles en la web /
The technical data are subject to possible variations that will be updated periodically in the technical data sheets of the product, which are available on the website /
Les données techniques peuvent varier et seront actualisées dans les fiches techniques du produit, disponibles sur le site web.

Mesa baja refrigeración /
Chef base refrigerator /
Soubassement positif

MODELO MODELE MODÈLE	 **MSG36**	 **MSG48**	 **MSG52**	 **MSG72**	 **MSG96**	 **MSG110**
Precio Price Prix						
Medidas Measures Mesures (mm)	930 x 825 x 666 mm.	1235 x 825 x 666 mm.	1352 x 825 x 666 mm.	1845 x 825 x 666 mm.	2464 x 825 x 666 mm.	2809 x 825 x 666 mm.
Temperatura Temperature Temperature (°C)	**0°C/+6°C**					
Clase Climática Climatic class Classe climatique (°C)	4 / 38° C					
Tensión/Frecuencia Electrical data Tension électrique	230V/1ph/50Hz					
Material Material Matériel (EXT/INT)	Ext/Int AISI 430 Encimera / Worktop / Dessus AISI 304					
Espesor Thickness Épaisseur (mm)	55					
Capacidad Capacity Capacité (L)	148	193	280	405	584	620
Cajones Drawers Tiroirs	2			4		6
Nº parrillas J. guías N° shelves / Slides N° de grilles / Glissière	4		6	8	12	
Nº Bandejas N° Pans N° Containers	2 GN1/1 + GN1/6	GN1/1				
Evaporación Evaporation Évaporation	Ventilado / Ventilated / Ventilé					
Desescarche Defrost Dégivrache	Parada de compresor / Compressor off / Arrêt du compresseur					
Potencia Power Puissance (W)	440			480	640	
Potencia frig. Cooling capacity Puissance Frig. (W A -10°C)	370				690	
Refrigerante Refrigerant Gaz	**R-290**					
Opcional Optional Options	Patas / Legs / Pieds (506X42) 115V/1ph/60Hz 230V/1ph/60Hz					

Válido para todo el catálogo / Valid for the entire product guide / Valable pour tout le catalogue:
Fotografías no contractuales / Non contractual pictures / Photos non contractuelles.
Características técnicas y constructivas sujetas a variación sin previo aviso / We reserve the right to change specifications without prior notice / Les caractéristiques techniques et la conception peuvent être sujettes à modifications, sans préavis.

Serie / Series / Série **CHEF-BASES**

+Info: **www.infrico.com**

MSG96



Encimera acero inox AISI 304 con reborde de protección

AISI 304 Stainless steel worktop with protective flange

Dessus acier inox AISI 304 avec bride de protection



Marine Edge

MSG52

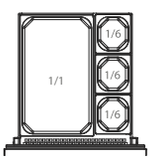

MSG36

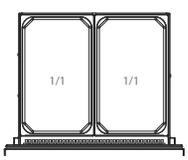

MSG48/72/110

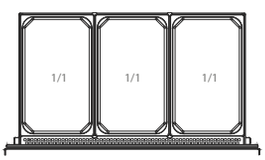

MSG52/96

Barra divisoria en opción

Optional divider bar

Barre de division en option

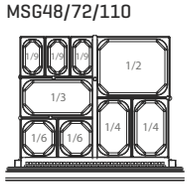

Cada cajón UC incluye una barra divisoria para las distintas configuraciones de bandejas. Hay otras barras disponibles en caso de cambio de la distribución.

Each UC drawer includes one divider bar for different pan configurations. Other divider bars are available for varying size pan distribution.

Chaque tiroir UC comprend une barres de séparation pour différentes configurations de bacs. D'autres barres de séparations sont disponibles pour la répartition de bacs de taille variable.



Encimera embutida con filo en V
Stamped worktop with "V" edge
Plan de travail embouti en "V"



MSG 72, 96, 110



MSG 36, 48, 52



Guías telescópicas, hasta 200 kg.
Drawers with telescopic guides up to 200 Kg.
Glissières d'auto fermeture relescopique qui peuvent supporter jusqu'á 200 Kg.

Los datos técnicos están sujetos a posibles variaciones que serán actualizadas periódicamente en las fichas técnicas del producto, disponibles en la web /
The technical data are subject to possible variations that will be updated periodically in the technical data sheets of the product, which are available on the website /
Les données techniques peuvent varier et seront actualisées dans les fiches techniques du produit, disponibles sur le site web.

Frente mostrador refrigerado /
Back bar coolers /
Arrière bar

REFRIGERACIÓN / REFRIGERATOR / POSITIF

MODELO MODELE MODÈLE	 **ERV36IISD**	 **ERV60IISD**	 **ERV84IISD**	 **ERV36IIGD**	 **ERV60IIGD**	 **ERV84IIGD**
Precio Price Prix						
Medidas Measures Mesures (mm)	922 x 604 x 877 mm.	1543 x 604 x 877 mm.	2164 x 604 x 877 mm.	922 x 604 x 877 mm.	1543 x 604 x 877 mm.	2164 x 604 x 877 mm.
Temperatura Temperature Temperature (°C)	**-2°C/+8°C**			**2°C/+6°C**		
Clase Climática Climatic class Classe climatique (°C)	4 / 38° C					
Tensión/Frecuencia Electrical data Tension électrique	230V/1ph/50Hz					
Material Material Matériel (EXT/INT)	Ext/Int AISI 430					
Espesor Thickness Épaisseur (mm)	55					
Capacidad Capacity Capacité (L)	162	362	562	162	362	562
Puertas Doors Portes	1	2	3	1	2	3
Nº parrillas J. guías N° shelves / Slides N° de grilles / Glissière	2 (487x465)	4 (487x465) (610x465)	6 (487x465)	2 (487x465)	4 (487x465) (610x465)	6 (487x465)
Desescarche Defrost Dégivrache	Parada de compresor / Compressor off / Arrêt du compresseur					
Potencia Power Puissance (W)	215	235	395	225	265	435
Potencia frig. Cooling capacity Puissance Frig. (W A -10°C)	370		690	370		690
Consumo Consumption Consommation (kWh/24h)	1,85	2,75	3,70	-		
Clase energética Energy class Classe Énerg.	**B**	**C**	**C**	**-**		
Refrigerante Refrigerant Gaz	**R-290**					
Opcional Optional Options	Iluminación Led RGB con cambio de color (por puerta) / Led lighting RGB change of colour (per door) / LED RGB avec changement de couleur (par porte) 115V/1ph/60Hz 230V/1ph/60Hz					

6

Válido para todo el catálogo / Valid for the entire product guide / Valable pour tout le catalogue:
Fotografías no contractuales / Non contractual pictures / Photos non contractuelles.
Características técnicas y constructivas sujetas a variación sin previo aviso / We reserve the right to change specifications without prior notice / Les caractéristiques techniques et la conception peuvent être sujettes à modifications, sans préavis.

Serie / Series / Série **BACK BAR**

+Info: **www.infrico.com**

ERV8411GD





Grifo no disponible
Beer tab not available
Pompe et futs non disponibles



Cerradura de serie
Serial Lock
Serrure de série



ERV3611GD



Tirador p. cristal
Glass door handle
Poignée p. vitrée

Control digital protegido con desescarche
Protected digital control with defrost
Contrôleur digital protégé avec dégrivrage



Los datos técnicos están sujetos a posibles variaciones que serán actualizadas periódicamente en las fichas técnicas del producto, disponibles en la web /
The technical data are subject to possible variations that will be updated periodically in the technical data sheets of the product, which are available on the website /
Les données techniques peuvent varier et seront actualisées dans les fiches techniques du produit, disponibles sur le site web.

Cavas & Dry Aging

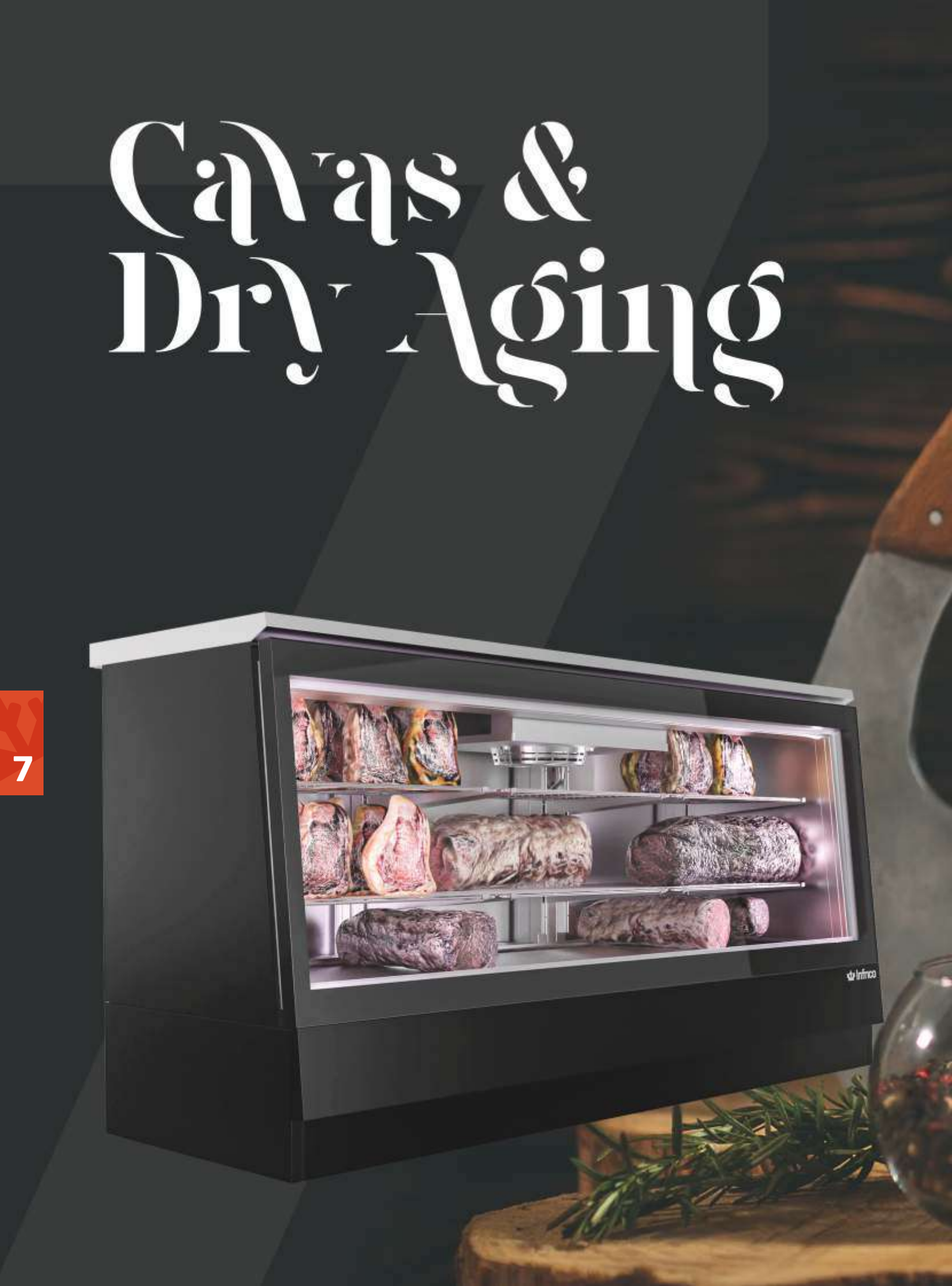



Serie / Series / Série

AN SC



AN SC 212-213

Serie / Series / Série

AGB MDA



AGB MDA
AGB MDAB 214-215

Serie / Series / Série

VC MDA



VC MDA
VC MDAB 216-217

Serie / Series / Série

AC MDAB



AC MDAB 218-219

Serie / Series / Série

AMC



AMC L
AMC XL 220-221

Serie / Series / Série

VITRA V



LO V 224-225

Serie / Series / Série

EVV/VINTAGE



EVV
EVV MX
EVV RG 226-227

Serie / Series / Série

MODULAR



228-229

Válido para todo el catálogo / Valid for the entire product guide / Valable pour tout le catalogue:
Fotografías no contractuales / Non contractual pictures / Photos non contractuelles.
Características técnicas y constructivas sujetas a variación sin previo aviso / We reserve the right to change specifications without prior notice / Les caractéristiques techniques et la conception peuvent être sujettes à modifications, sans préavis.

+Info: **www.infrico.com**



Los datos técnicos están sujetos a posibles variaciones que serán actualizadas periódicamente en las fichas técnicas del producto, disponibles en la web /
The technical data are subject to possible variations that will be updated periodically in the technical data sheets of the product, which are available on the website /
Les données techniques peuvent varier et seront actualisées dans les fiches techniques du produit, disponibles sur le site web.

7. Cavas & Dry Aging

Doble acristalamiento templado, bajo emisivo con carga de Argón (4-27-4).

Double tempered glass, low-e with argon charge (4-27-4).

Triple vitrage et verre trempé (4-12-3-12-4).



Control electrónico de Temperatura y Humedad.

Electronic Temperature and Humidity control.

Contrôle électronique de la Température et de l'Humidité.



Iluminación / Lighting / Éclairage

Incorporación de iluminación LED, llegando a reducir el consumo energético entre un 80% y 90%, respecto a una bombilla tradicional. RGB opcional.

LED lighting incorporated, reducing energetic consumption between 80% and 90% respect to a traditional ligth bulb. RGB optional.

Éclairage LED, réduisant la consommation énergétique entre 80% et 90%, par rapport à une ampoule traditionnelle. RGB optionnel.



Válido para todo el catálogo / Valid for the entire product guide / Valable pour tout le catalogue.
Fotografías no contractuales / Non contractual pictures / Photos non contractuelles.
Características técnicas y constructivas sujetas a variación sin previo aviso / We reserve the right to change specifications without prior notice / Les caractéristiques techniques et la conception peuvent être sujettes à modifications, sans préavis.

+Info: **www.infrico.com**

Barra carnicera.

Meat bar set.

Barre à viande.



Modelos MDA en inox AISI304 y MDAB en acero lacado negro.

Models MDA in AISI304 stainless steel and MDAB in black lacquered steel.

Modèles MDA en inox AISI304 et MDAB en acier laqué noir.





Parrillas / Grills / Grilles

Parrillas de acero lacado y madera.

Painted steels and wood grills.

Grilles en acier et en bois.

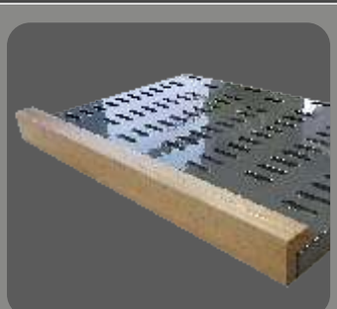

Opcional: parrillas de madera.

Optional: wood grills.

En option: Grilles en bois



Los datos técnicos están sujetos a posibles variaciones que serán actualizadas periódicamente en las fichas técnicas del producto, disponibles en la web /
The technical data are subject to possible variations that will be updated periodically in the technical data sheets of the product, which are available on the website /
Les données techniques peuvent varier et seront actualisées dans les fiches techniques du produit, disponibles sur le site web.

Armario secadero embutidos /
Seasoning refrigerator /
Armoire séchage affinage

SECADERO / SEASONING / SÉCHAGE





MODELO MODELE MODÈLE	AN501 SC	AN1002 SC
Precio Price Prix		
Medidas Measures (mm) Mesures	687 x 700 x 2060 mm.	1385 x 700 x 2060 mm.
Temperatura Temperature (°C) Température	**+4°C/+16°C**	
Clase Climática Climatic class (°C) Classe climatique	4 / 38°C	
Tensión/Frecuencia Electrical data Tension électrique	230V/1ph/50Hz	
Controlador Controller Régulateur	Digital IP65	
Material Material (EXT/INT) Matériel	AISI 304	
Espesor Thickness (mm) Épaisseur	55	
Aislamiento Isolation (mm) Isolation	40kg/m^3 / Free CFC's / Zero ODP-GWP	
Capacidad Capacity (L) Capacité	500	1110
Puertas Doors Portes	1	2
N° parrillas / Guías N° shelves / Slides N° de grilles / Glissière	-	-
Barra carnicera Bars for meat set N° bars à viande	3	6
Sistema de frío Cooling System Système de froid	Forzado / Forced air / Ventilé	
Desescarche Defrost Dégrivrage	Parada de compresor / Compresor off / Arrêt du compresseur	
Expansión Expansion Expansion	Capilar / Capillary / Capillaire	
Potencia Power (W) Puissance	750	915
Potencia frig. Cooling capacity (W A -10°C) Puissance Frig.	370	690
Consumo Consumption (kWh/24h) Consommation	-	-
Refrigerante Refrigerant Gaz	**R-290**	
Opcional Optional Options	Juego de guías / Slides AN 500 (GUIAC0315470) Juego de guías / Slides AN 1000 (GUIAC0115520; GUIAC0215520) 115V/1ph/60Hz 230V/1ph/60Hz Puerta de cristal / Glass door / Porte vitrée (PUE17DGAEX-PUE17IGAEX) Cerradura / Lock / Serrure (506X209; 506X210) Barra carnicera / Meat bar set / Barre à viande (BCSEC3) (BCSEC4)	

7

Válido para todo el catálogo / Valid for the entire product guide / Valable pour tout le catalogue:
Fotografías no contractuales / Non contractual pictures / Photos non contractuelles.
Características técnicas y constructivas sujetas a variación sin previo aviso / We reserve the right to change specifications without prior notice / Les caractéristiques techniques et la conception peuvent être sujettes à modifications, sans préavis.

Serie / Series / Série **AN 500/1000L**

+Info: **www.infrico.com**

AN 1002 SC





Video del producto
Product Video
Vidéo du produit

Infrico Youtube



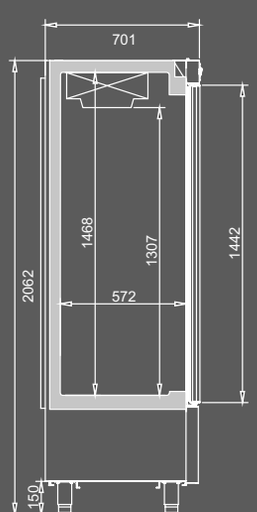

25 Kg por puerta
25 Kg per door
25 Kg par porte



BCSEC3

Control electrónico de Temperatura y Humedad
Electronic Temperature and Humidity control
Contrôle électronique de la Température et de l'humidité



Los datos técnicos están sujetos a posibles variaciones que serán actualizadas periódicamente en las fichas técnicas del producto, disponibles en la web /
The technical data are subject to possible variations that will be updated periodically in the technical data sheets of the product, which are available on the website /
Les données techniques peuvent varier et seront actualisées dans les fiches techniques du produit, disponibles sur le site web.

Armario madurador Dry Aging /
Dry Aging meat cabinet /
Armoire maduration Dry Aging

MODELO MODELE MODÈLE	 **AGB701MDA**	 **AGB1402MDA**	 **AGB701MDA B**	 **AGB1402MDA B**
Precio Price Prix				
Medidas Measures [mm] Mesures	687 x 868 x 2130 mm.	1385 x 868 x 2130 mm.	687 x 868 x 2130 mm.	1385 x 868 x 2130 mm.
Temperatura Temperature [°C] Température	**Tª 0°C/+16°C** **Humedad / humidity / humidité 45% HR / 85% HR**			
Clase Climática Climatic class [°C] Classe climatique	4 / 38°C			
Tensión/Frecuencia Electrical data Tension électrique	230V/1ph/50Hz			
Controlador Controller Régulateur	Digital IP65			
Material Material [EXT/INT] Matériel	AISI 304		Int: AISI 304 Ext: Acero Lacado Negro / Black Lacquered Steel / Acier Laqué Noir	
Espesor Thickness [mm] Épaisseur	75			
Aislamiento Isolation [mm] Isolation	40kg/m^3 / Free CFC's / Zero ODP-GWP			
Capacidad Capacity [L] Capacité	560	1240	560	1240
Puertas Doors Portes	1	2	1	2
Nº parrillas / Guías N° shelves / Slides N° de grilles / Glissière	1 barra / meat bar / barre à viande 2 estantes / shelves / étagères	2 barra / meat bar / barre à viande 4 estantes / shelves / étagères	1 barra / meat bar / barre à viande 2 estantes / shelves / étagères	2 barra / meat bar / barre à viande 4 estantes / shelves / étagères
Sistema de frío Cooling System Système de froid	Forzado / Forced air / Ventilé			
Desescarche Defrost Dégrivrage	Parada de compresor / Compresor off / Arrêt du compresseur			
Expansión Expansion Expansion	Capilar / Capillary / Capillaire			
Potencia Power [W] Puissance	870	1380	870	1380
Potencia frig. Cooling capacity [W A -10°C] Puissance Frig.	370	690	370	690
Consumo Consumption [kWh/24h] Consommation	6,35	7,34	6,35	7,34
Clase energética Energy class Classe Énerg.	-			
Refrigerante Refrigerant Gaz	**R-290**			
Opcional Optional Options	Manejo control digital bluetooth o wifi/ Operating digital control bluetooth or wifi / Trait. de contrôle digital bluetooth ou wifi Ruedas / Casters / Roulettes (705X16=2; 705X17=2)			
	Barra carnicera / Meat bar set / Barre à viande (BCAN) Esterilizador UVC + Ozono / UVC + Ozone Steriliser / Stérilisateur UVC + Ozone Estantes adicionales / Additional shelves / Étagères supplémentaires 115V/1ph/60Hz 230V/1ph/60Hz			

Válido para todo el catálogo / Valid for the entire product guide / Valable pour tout le catalogue:
Fotografías no contractuales / Non contractual pictures / Photos non contractuelles.
Características técnicas y constructivas sujetas a variación sin previo aviso / We reserve the right to change specifications without prior notice / Les caractéristiques techniques et la conception peuvent être sujettes à modifications, sans préavis.

Serie / Series / Série **AGB MDA**

+Info: **www.infrico.com**

AGB1402MDA



Video del producto
Product Video
Vidéo du produit

Infrico Youtube



Led de serie con tonalidad especial para carne.
Standard LEDs with a special meat tone.
LEDs standard avec une tonalité spéciale viande.



AGB701MDAB

Controlador digital con control de temperatura, humedad y teclado táctil.
Digital controller with temperature, humidity control and touch keyboard.
Contrôleur digital tactile, avec contrôle de la température et de l'humidité.

Control electrónico de Temperatura y Humedad

Electronic Temperature and Humidity control

Contrôle électronique de la Température et de l'humidité



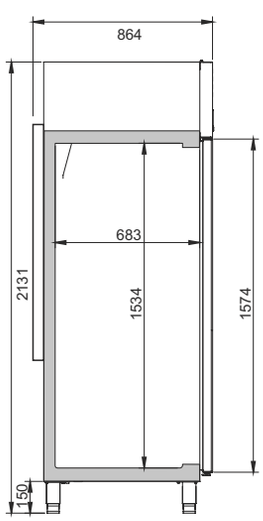

Los datos técnicos están sujetos a posibles variaciones que serán actualizadas periódicamente en las fichas técnicas del producto, disponibles en la web /
The technical data are subject to possible variations that will be updated periodically in the technical data sheets of the product, which are available on the website /
Les données techniques peuvent varier et seront actualisées dans les fiches techniques du produit, disponibles sur le site web.

Vitrina de maduración Dry Aging /
Dry Aging meat display case /
Vitrine maduration Dry Aging

MODELO / MODELE / MODÈLE	 VC 1400 MDA	 VC 1400 MDAB	 VC 2010 MDA	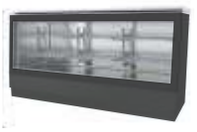 VC 2010 MDAB
Precio Price Prix				
Medidas Measures [mm] Mesures	1384 x 740 x 1060 mm.	1384 x 740 x 1060 mm.	2100 x 740 x 1060 mm.	2100 x 740 x 1060 mm.
Temperatura Temperature [°C] Température	+0°C/+16°C			
Humedad / humidity / humidité	45% HR / 85% HR			
Clase Climática Climatic class [°C] Classe climatique	4 / 38°C			
Tensión/Frecuencia Electrical data Tension électrique	230V/1ph/50Hz			
Controlador Controller Régulateur	Digital IP65			
Material Material [EXT/INT] Matériel	AISI 304	Int + tapa/lid/couvercle: AISI 304 Ext: Acero Lacado Negro / Black Lacquered Steel / Acier Laqué Noir	AISI 304	Int + tapa/lid/couvercle: AISI 304 Ext: Acero Lacado Negro / Black Lacquered Steel / Acier Laqué Noir
Espesor Thickness [mm] Épaisseur	70			
Aislamiento Isolation [mm] Isolation	40kg/m^3 / Free CFC's / Zero ODP-GWP			
Capacidad Capacity [L] Capacité	470	470	710	710
Puertas Doors Portes	1	1	1	1
Nº Estantes Shelves N° Étagères	4	4	6	6
Barra carnicera Bars for meat set N° bars à viande	-	-	-	-
Sistema de frío Cooling System Système de froid	Forzado / Forced air / Ventilé			
Desescarche Defrost Dégrivrage	Parada de compresor / Compresor off / Arrêt du compresseur			
Expansión Expansion Expansion	Capilar / Capillary / Capillaire			
Potencia Power [W] Puissance	551	551	557	557
Potencia frig. Cooling capacity [W A -10°C] Puissance Frig.	687	687	687	687
Consumo Consumption [kWh/24h] Consommation	-	-	-	-
Refrigerante Refrigerant Gaz	R-290			
Opcional Optional Options	**Puerta de cristal** Glass door (unit) Porte vitrée (unité) [Dcha.-Right-Droite] KPUIDVCCR [Izq.-Left-Gauche] KPUIIVCCR **Cerradura puerta ciega** Solid door lock Serrure porte inox [506X120; 506X121] **Cerradura puerta cristal** Glass door lock Serrure porte vitrée [506X60] 115V/1ph/60Hz 230V/1ph/60Hz			

7

Válido para todo el catálogo / Valid for the entire product guide / Valable pour tout le catalogue:
Fotografías no contractuales / Non contractual pictures / Photos non contractuelles.
Características técnicas y constructivas sujetas a variación sin previo aviso / We reserve the right to change specifications without prior notice / Les caractéristiques techniques et la conception peuvent être sujettes à modifications, sans préavis.

Serie / Series / Série **VC**

+Info: **www.infrico.com**

VC 2010 MDAB



Led de serie con tonalidad especial para carne.
Standard LEDs with a special meat tone.
LEDs standard avec une tonalité spéciale viande.



Puerta abatible para un acceso y limpieza más fácil.
Swing door for easy access and cleaning.
Porte battant pour un accès et un nettoyage faciles.

VC 1400 MDA



Puertas traseras de retorno automático, y bisagra con bloqueo.
Automatic return rear doors, and locking hinge.
Portes arrière à retour automatique, et charnière de blocage.

VC 2010 MDA

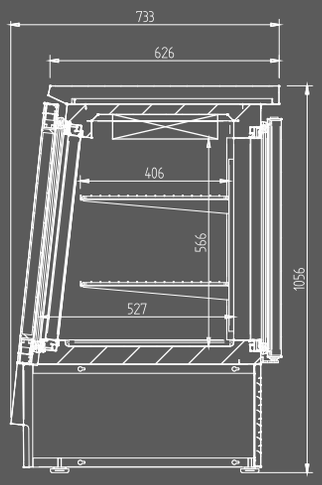

Los datos técnicos están sujetos a posibles variaciones que serán actualizadas periódicamente en las fichas técnicas del producto, disponibles en la web /
The technical data are subject to possible variations that will be updated periodically in the technical data sheets of the product, which are available on the website /
Les données techniques peuvent varier et seront actualisées dans les fiches techniques du produit, disponibles sur le site web.

Armario madurador Dry Aging /
Dry Aging meat cabinet /
Armoire maduration Dry Aging

MODELO MODELE MODÈLE	 **AC 140 MDAB**	 **AC 280 MDAB**
Precio Price Prix		
Medidas Measures (mm) Mesures	600 x 680 x 824 mm.	600 x 656 x 1645 mm.
Temperatura Temperature (°C) Température	**Tª +0°C/+16°C** **Humedad / humidity / humidité 45% HR / 85% HR**	
Clase Climática Climatic class (°C) Classe climatique	4 / 38°C	
Tensión/Frecuencia Electrical data Tension électrique	230V/1ph/50Hz	
Controlador Controller Régulateur	Digital IP65	
Material Material (EXT/INT) Matériel	Int: AISI 304 Ext: Acero Lacado Negro / Black Lacquered Steel / Acier Laqué Noir	
Espesor Thickness (mm) Épaisseur	50	
Aislamiento Isolation (mm) Isolation	40kg/m^3 / Free CFC's / Zero ODP-GWP	
Capacidad Capacity (L) Capacité	141	340
Puertas Doors Portes	1	1
Nº Estantes Shelves N° Étagères	1	3
Sistema de frío Cooling System Système de froid	Forzado / Forced air / Ventilé	
Desescarche Defrost Dégrivrage	Parada de compresor / Compresor off / Arrêt du compresseur	
Expansión Expansion Expansion	Capilar / Capillary / Capillaire	
Potencia Power (W) Puissance	115	720
Potencia frig. Cooling capacity (W A -10°C) Puissance Frig.	195	343
Consumo Consumption (kWh/24h) Consommation	-	
Clase energética Energy class Classe Énerg.	-	
Refrigerante Refrigerant Gaz	**R-290**	
Opcional Optional Options	Manejo control digital bluetooth o wifi/ Operating digital control bluetooth or wifi / Trait. de contrôle digital bluetooth ou wifi Estantes adicionales / Additional shelves / Étagères supplémentaires Ruedas / Casters / Roulettes (705X16=2; 705X17=2) 115V/1ph/60Hz 230V/1ph/60Hz	

7

Válido para todo el catálogo / Valid for the entire product guide / Valable pour tout le catalogue:
Fotografías no contractuales / Non contractual pictures / Photos non contractuelles.
Características técnicas y constructivas sujetas a variación sin previo aviso / We reserve the right to change specifications without prior notice / Les caractéristiques techniques et la conception peuvent être sujettes à modifications, sans préavis.

Serie / Series / Série **AC**

+Info: **www.infrico.com**

AC 280 MDAB



AC 140 MDAB



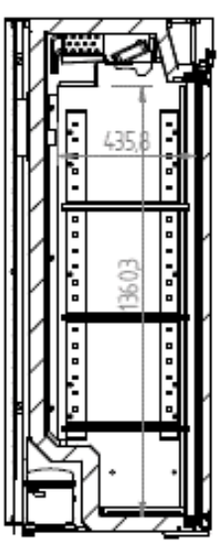

Control electrónico de Temperatura y Humedad

Electronic Temperature and Humidity control

Contrôle électronique de la Température et de l'humidité



Led de serie con tonalidad especial para carne.
Standard LEDs with a special meat tone.
LEDs standard avec une tonalité spéciale viande.



Los datos técnicos están sujetos a posibles variaciones que serán actualizadas periódicamente en las fichas técnicas del producto, disponibles en la web /
The technical data are subject to possible variations that will be updated periodically in the technical data sheets of the product, which are available on the website /
Les données techniques peuvent varier et seront actualisées dans les fiches techniques du produit, disponibles sur le site web.

Armario de maduración de carne /
Dry-aging meat cabinets /
Armoire de maturation pour la viande

MODELO/MODELE/MODÈLE	AMC6711L	AMC6714L	AMC8711L	AMC8714L	AMC6711XL	AMC6714XL	AMC8711XL	AMC8714XL
Precio Price Prix								
Medidas Measures [mm] Mesures	650 650 1900	650 650 1900	850 650 1900	850 650 1900	650 650 2300	650 650 2300	850 650 2300	850 650 2300
Tensión/Frecuencia Electrical data [V/Hz] Tension électrique	220/50							
Material Material Matériel	**Triple cristal sin perfilería en aluminio, excepto puerta en doble cristal. Tratamiento para evitar entrada de rayos U.V.A.** Triple glazing without aluminum profiles, except door in double glazing. Treatment to avoid U.V.A rays. Triple vitrage sans perfillerie en aluminium, sauf porte double vitrage. Traitement pour éviter l'entrée des rayons U.V.A.							
Capacidad Capacity Capacité	450		600				780	
Caras de cristal Glass sides Faces vitrées	1	4	1	4	1	4	1	4
Puertas Doors Portes	1	1	1	1	1	1	1	1
Temperatura Temperature [30°C] Température	**+2°C / +6°C**							
Potencia Power [W] Puissance	992	992	997	997	1260	1260	1265	1265
Refrigerante Refrigerant Gaz	**HC R290**							
Opcional Optional Options	**(MODEL L) Kit ensamblaje (1 Kit cada 2 armarios) /** Assembly kit (1 kit per 2 cupboards) / Kit de montage (1 kit pour 2 armoires) **(MODEL XL) Kit ensamblaje (1 Kit cada 2 armarios) /** Assembly kit (1 kit per 2 cupboards) / Kit de montage (1 kit pour 2 armoires) [mod. 650x1900 mm] **Decor. Negra/Blanca/Brown Rusty /** Decor. Black/White/Brown Rusty / Décor. noire/blanche/Marron Rusty [mod. 850x1900 mm] **Decor. Negra/Blanca/Brown Rusty /** Decor. Black/White/Brown Rusty / Décor. noire/blanche/Marron Rusty [mod. 650x2300 mm] **Decor. Negra/Blanca/Brown Rusty /** Decor. Black/White/Brown Rusty / Décor. noire/blanche/Marron Rusty [mod. 850x2300 mm] **Decor. Negra/Blanca/Brown Rusty /** Decor. Black/White/Brown Rusty / Décor. noire/blanche/Marron Rusty 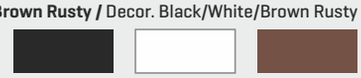 **Kit SIN MADURACIÓN /** Kit WITHOUT DRY AGING / Kit SANS MATURATION							

7

A DESTACAR

La maduraciòn en seco es una técnica de envejecimiento en seco de la carne con temperatura y humedad controladas. Con la maduración en seco, la carne en 5-8 semanas pierde del 10% al 20% de los líquidos.
La vitrina Dry Aged trabaja en un régimen de temperatura de +2°C a +6°C con humedad controlada del 45% al 80%.
Gama de armarios diseñados para la maduración de la Carne (+2 °C a+6 °C), con sistema de refrigeración ventilado.
Termostato SOFT TOUCH con pantalla gráfica de 2.8" y teclado táctil,control de humedad de serie.
Disponible en dos longitudes 650mm y 850mm, grupo frigorífico en la parte inferior AMC 67/87L o superior AMC67/87XL.
Doble barra carnicera y tres estantes de acero cromado o cristal (a elegir).
Modelos canalizables, hasta un máximo de 2 puertas.
Estructura con ruedas.
Iluminación con doble tira de LED, tonalidad especial para carne.

BENEFITS

Dry ripening is a dry aging technique of meat with controlled temperature and humidity. With the maturation in dry, the meat in 5-8 weeks loses from 10% to 20% of the liquids.
The Dry Aged showcase works in a field of +2°C +6°C with controlled humidity of 45% to 80%.
Range of cabinets designed for the dry-aging meat (+ 2 °C to + 6 °C), with ventilated cooling system.
SOFT TOUCH thermostat with 2.8 "graphic display and touch screen, humidity control standard.
Available in two lengths 650mm and 850mm, refrigeration unit in the lower part AMC 67/87L and in the upper part AMC 67/87XL.
Double meat bar and and three chromed or glass shelves (free choice).
Modularity, there is the possibility of channeling different models independently of their size with the Assembly Kit, up to a maximum of 2 doors.
Structure with wheels.
Lighting with double LED strip, special tonality for meat.

Á SOULIGNER

Gamme d'armoires conçue pour la maturation de la viande (+2ªC jusqu'à +6°C), avec système de réfrigération ventilé.
Nouveau thermostat SOFT TOUCH avec écran graphique de 2,8" et clavier tactile interactif, contrôle d'humidité de série.
Finition standard SILVER QUARTZ, ou sur commande en NOIR OPAL et BLANC PERLE.
Disponible en deux longueurs 650mm et 850mm, groupe frigorifique en bas AMC 67/87L ou en haut AMC 67/87XL.
Modularité, il existe la possibilité de canaliser diff érents modèles indépendamment de leur dimension grâce à kit de montage, maximum 3 portes.
Structure avec roulettes.
Éclairage avec double LED spécial pour viande.

Válido para todo el catálogo / Valid for the entire product guide / Valable pour tout le catalogue:
Fotografías no contractuales / Non contractual pictures / Photos non contractuelles.
Características técnicas y constructivas sujetas a variación sin previo aviso / We reserve the right to change specifications without prior notice / Les caractéristiques techniques et la conception peuvent être sujettes à modifications, sans préavis.

Serie / Series / Série **AMC**

+Info: **www.infrico.com**

AMC8714XL

Modelo con unidad frigorífica arriba
Negro Opcional

Model with refrigeration unit on top
Black Optional

Modèle avec unité de refroidissement au-dessus.
Noir en option





Modelo Estándar
Silver Quartz

Standard model
Silver Quartz

Modèle Standard
Silver Quartz

AMC6714XL

Los datos técnicos están sujetos a posibles variaciones que serán actualizadas periódicamente en las fichas técnicas del producto, disponibles en la web /
The technical data are subject to possible variations that will be updated periodically in the technical data sheets of the product, which are available on the website /
Les données techniques peuvent varier et seront actualisées dans les fiches techniques du produit, disponibles sur le site web.



7

Válido para todo el catálogo / Valid for the entire product guide / Valable pour tout le catalogue.
Fotografías no contractuales / Non contractual pictures / Photos non contractuelles.
Características técnicas y constructivas sujetas a variación sin previo aviso / We reserve the right to change specifications without prior notice / Les caractéristiques techniques et la conception peuvent être sujettes à modifications, sans préavis.

+Info: **www.infrico.com**



Los datos técnicos están sujetos a posibles variaciones que serán actualizadas periódicamente en las fichas técnicas del producto, disponibles en la web /
The technical data are subject to possible variations that will be updated periodically in the technical data sheets of the product, which are available on the website /
Les données techniques peuvent varier et seront actualisées dans les fiches techniques du produit, disponibles sur le site web.

Armarios expositores de vino /
Wines exhibiting cupboard /
Armoire d'exposition pour le vin

MODELO/MODELE/MODÈLE	 LO6511V	 LO6512V	 LO6513V	 LO6514V	 LO8511V	 LO8512V	 LO8513V	 LO8514V
Precio Price Prix								
Medidas Measures [mm] Mesures	650 650 2300	650 650 2300	650 650 2300	650 650 2300	850 650 2300	850 650 2300	850 650 2300	850 650 2300
Tensión/Frecuencia Electrical data [V/Hz] Tension électrique	220/50							
Material Material Matériel	**Triple cristal excepto la puerta en doble cristal, cristal exterior e interior bajo emisivo.** Triple crystal except the door in double glass, exterior glass and interior low emissive. Triple vitrage à l'exception de la porte qui est en double vitrage, vitrage extérieur et intérieur de faible émissivité.							
Capacidad Capacity Capacité	600 [120 Botellas]				780 [160 Botellas]			
Caras de cristal Glass sides Faces vitrées	1	2	3	4	1	2	3	4
Puertas Doors Portes	1	1	1	1	1	1	1	1
Estantes Shelves Étagères	3	3	3	3	3	3	3	3
Temperatura Temperature [30°C] Température	**+4°C / +18°C**							
Condensación Condensation Condenseur	Ventilada / Ventilated / Ventilée							
Evaporación Evaporation Evaporateur	Ventilada / Ventilated / Ventilée							
Desescarche Defrost [Kg.] Dégivrage	Automático / Automatic / Automatique							
Potencia Power [W] Puissance	1260	1260	1260	1260	1265	1265	1265	1265
Refrigerante Refrigerant Gaz	**HC R290**							
Opcional Optional Options	**Kit ensamblaje (1 Kit cada 2 armarios) /** Assembly kit (1 kit per 2 cupboards) / Kit de montage (1 kit tous les 2 coff rets) **Estructura plexiglás 90° (120 botellas) /** 90° plexiglass structure (120 bottles) / Structure en plexiglas 90° (120 bouteilles) **Estructura plexiglás 45° (66 botellas) /** 45° plexiglass structure (66 bottles) / Structure en plexiglas 45° (66 bouteilles) **Decoración Negra/Blanca/Brown Rusty /** Decoration Black/White/Brown Rusty / Décoration noire/blanche/Marron Rusty (mod. 650 mm) **Decoración Negra/Blanca/Brown Rusty /** Decoration Black/White/Brown Rusty / Décoration noire/blanche/Marron Rusty (mod. 850 mm) 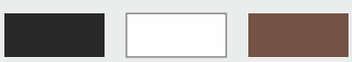							

7

A DESTACAR

Gama de armarios expositores de Vino (+4°C a +18°C).
Disponible en dos longitudes 650mm y 850mm, con posibilidad de 1 a 4 caras de cristal.
Tres estantes de plexiglás regulables en altura, medidas 500x450mm (longitud 650mm), y medida 700x450mm (longitud 850mm).
Capacidad de hasta 120 botellas o 160 botellas según modelo.
Modelos canalizables hasta un máximo de 3 puertas.
Estructura con ruedas.
Iluminación con doble tira de LED con luz continua, mejora la visibilidad del producto expuesto.

BENEFITS

Range of wine display cabinets (+ 4°C to + 18°C).
Available in two lengths 650mm and 850mm, with the possibility of 1 to 4 faces of glass.
Three plexiglass shelves adjustable in height, measured 500x450mm (length 650mm), and measurement 700x450mm (length 850mm).
Capacity up to 120 bottles or 160 bottles according to model.
Canalisable models up to a maximum of 3 doors.
Structure with wheels.
Double LED strip lighting with continuous light, improves the visibility of the exposed product.

Á SOULIGNER

Gamme d'armoires d'exposition pour le vin (+4°C jusqu'à +18°C).
Disponible en deux largeurs 650mm et 850mm, avec possibilité de 1 à 4 faces vitrées.
Distribution intérieure avec 3 étagères de plexiglas réglables en hauteur, dimensions 500x450mm (longeur 650mm), et dimensions 700x450mm (longeur 850mm).
Capacité jusqu'à 120 bouteilles ou 160 bouteilles selon modèle.
Modèles cannalisables, maximum 3 portes.
Structure avec roulettes.
Éclairage avec double LED et lumière continue pour une meilleure visibilité du produit exposé.

Válido para todo el catálogo / Valid for the entire product guide / Valable pour tout le catalogue:
Fotografías no contractuales / Non contractual pictures / Photos non contractuelles.
Características técnicas y constructivas sujetas a variación sin previo aviso / We reserve the right to change specifications without prior notice / Les caractéristiques techniques et la conception peuvent être sujettes à modifications, sans préavis.

Serie / Series / Série **VITRA V**

+Info: **www.infrico.com**

LO8513V + LO8513V

Combinación de Armarios
Kit ensamblaje
Combination of cabinets
Assembly kit
Combinaison d'armoires
Kit d'assemblage





(longitud 850 mm, altura 1900 mm)
Consultar precio

(wide 850 mm, height 1900 mm)
Price to consult

(850mm longeur, hauteur 1900mm)
Consulter prix

Opción / Option / Option
Estructura plexiglás 90° y 45°
sólo para modelos de longitud 850mm

Plexiglass structure 90° y 45°
only for wide 850mm models

Option structure 90° et 45° plexiglas
seulement disponible armoires de 850 mm



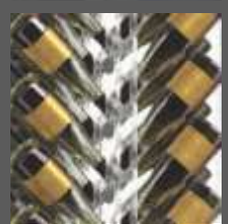



(650 mm longitud, altura 2300 mm)
(wide 650 mm, height 2300 mm)
(650mm longeur, hauteur 2300mm)



(650 mm longitud, altura 2300 mm)
(wide 650 mm, height 2300 mm)
(650mm longeur, hauteur 2300mm)

LO6511V

LO6514V



Termostato
Soft touch
Thermostat tactile

Los datos técnicos están sujetos a posibles variaciones que serán actualizadas periódicamente en las fichas técnicas del producto, disponibles en la web /
The technical data are subject to possible variations that will be updated periodically in the technical data sheets of the product, which are available on the website /
Les données techniques peuvent varier et seront actualisées dans les fiches techniques du produit, disponibles sur le site web.

Expositor de vino en madera / Wine cellars / Armoire à vin

Expositor de vino en acero lacado/ Retro-wine cellars / Armoire à vin et gourmet

Exterior de madera maciza (Cerezo) / Solid wood exterior (Cherry) / Exterieur en bois massif (Cerisier)

MODELO / MODELE / MODÈLE	 EVV70	 EVV100	 EVV200MX	 EVV 23 R1G	 EVV 49 R2G
Precio Price Prix					
Medidas Measures [mm] Mesures	600 x 656 x 1645 mm.	657 x 596 x 1918 mm.	1314 x 596 x 1918 mm.	690 x 602 x 2032 mm.	1385 x 602 x 2032 mm.
Temperatura Temperature Température	+4°C/+18°C				
Clase Climática Climatic class Classe climatique	4 / 38°C				
Tensión/Frecuencia Electrical data Tension électrique	230V/1ph/50Hz				
Controlador Controller Régulateur	Digital / Digital / Électronique IP65				
Material Material [EXT/INT] Matériel	Ext: Acero Lacado Negro / Black Lacquered Steel / Acier Laqué Noir Int: AISI 304	100% Madera de pino maciza / 100% Pine wood / 100% en bois de pin massif Acero plastif. gris / Grey plastic coated steel / Acier plastifié gris		100% Madera de pino maciza / 100% Pine wood / 100% en bois de pin massif Interior AISI 430 / Inetrior AISI 430 / Intérieure AISI 430	
Espesor Thickness [mm] Épaisseur	50	50		95	
Aislamiento Isolation [mm] Isolation	40kg/m^3 / Free CFC's / Zero ODP-GWP				
Capacidad Capacity Capacité	340 [L]	350	350+350	265	640
Puertas Doors Portes	1	1	2	1	2
N° parrillas / Guías N° shelves / Slides N° de grilles / Glissière	5	7	14	5	10
Capacidad botellas Bottle rack Nombre de bouteilles	70	100	100 + 100	90	90 + 90
Sistema de frío Cooling System Système de froid	Forzado / Forced air / Ventilé				
Desescarche Defrost Dégrivrage	Parada de compresor / Compressor off / Arrêt du compresseur				
Expansión Expansion Expansion	Capilar / Capillary / Capillaire				
Potencia Power Puissance	720 [W]	335	785	255	440
Potencia frig. Cooling capacity [W A -10°C] Puissance Frig.	343	370		370	690
Consumo Consumption [kWh/24h] Consommation	-				
Refrigerante Refrigerant Gaz	R-290				
Opcional Optional Options		Cerezo / Cherry / Cerisier Estándar / Standard / Standard 115V/1ph/60Hz 230V/1ph/60Hz		Negro / Black / Noir RAL 9017 [EVV23R1G] [EVV49R2G]	Blanco / White / Blanc RAL 9016 [EVV23R1G] [EVV49R2G]
				Parrilla de madera / Wooden shelves / Gril en bois [PMADAR1P]	

7

Válido para todo el catálogo / Valid for the entire product guide / Valable pour tout le catalogue:
Fotografías no contractuales / Non contractual pictures / Photos non contractuelles.
Características técnicas y constructivas sujetas a variación sin previo aviso / We reserve the right to change specifications without prior notice / Les caractéristiques techniques et la conception peuvent être sujettes à modifications, sans préavis.

Serie / Series / Série **EVV / VINTAGE**

+Info: **www.infrico.com**

EVV200MX



Doble temperatura
Dual temperature
Double température

Video del producto
Product Video
Vidéo du produit

Infrico Youtube

Negro opcional
Optional black
Noir en option

EVV70



La temperatura recomendada para el Vino Tinto está entre 10°C y 18°C .
Blanco, Rosado y Brut entre 4°C y 8°C.

Recommended temperature for red wine is 10°C to 18°C.
White, rosé and brut is 4°C to 8°C.

La température recommandée, vin rouge entre 10°C à 18°C.
Blanc, Rosé et Brut entre 4°C à 8°C.



EVV100

Parrillas de madera
Wood grills
Grilles en bois



Parrillas de acero lacado y madera
Painted steels and wood grills
Grilles en acier et en bois



Blanco opcional
Option white
Blanc en option



EVV 49 R2G

Los datos técnicos están sujetos a posibles variaciones que serán actualizadas periódicamente en las fichas técnicas del producto, disponibles en la web /
The technical data are subject to possible variations that will be updated periodically in the technical data sheets of the product, which are available on the website /
Les données techniques peuvent varier et seront actualisées dans les fiches techniques du produit, disponibles sur le site web.

Expositor Modular de Cristal climatizado con control de Humedad /
Modular Glass Display Cabinet with Humidity control /
Expositeur modulaire en vitre avec contrôle de l'humidité



Válido para todo el catálogo / Valid for the entire product guide / Valable pour tout le catalogue:
Fotografías no contractuales / Non contractual pictures / Photos non contractuelles.
Características técnicas y constructivas sujetas a variación sin previo aviso / We reserve the right to change specifications without prior notice / Les caractéristiques techniques et la conception peuvent être sujettes à modifications, sans préavis.

+Info: **www.infrico.com**

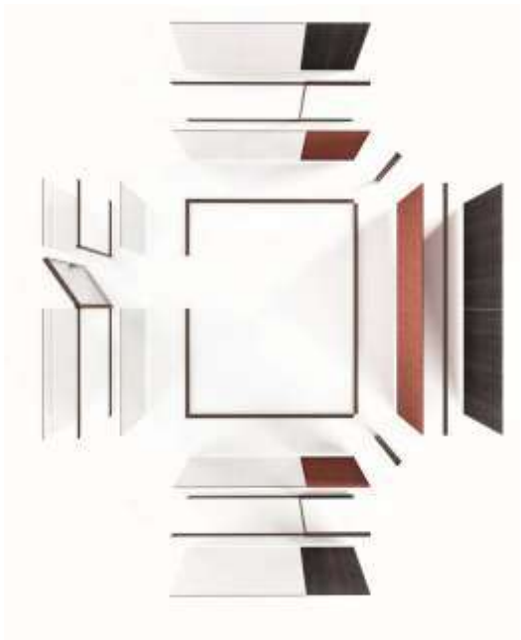

ALUMINIUM STRUCTURE FINISHINGS


Aluminio


Bronce


Negro opaco

WOODEN PANELS FINISHINGS

Artico


Moka


Caramelo

A DESTACAR

Expositores Modular de cristal para Vino Tinto (+15ºC a +18ºC) y humedad (50/70%)
Paneles disponibles en dos dimensiones: 50x230cm y 100x230cm.
Paneles de Vidrio de 2 hojas laminado de 5+5
Fácil instalación sobre suelo
Estructura de aluminio, guías de suelo y techo, escuadras e intersección.
Tres acabados de panel de madera y perfiles de aluminio.

BENEFITS

Modular glass displays for red wine (+15ºC to +18ºC) and humidity (50/70%).
Panels available in two sizes: 50x230cm and 100x230cm.
5+5" double laminated glass panels.
Easy installation on the floor
Aluminium structure, floor and ceiling guides, brackets and intersection.
Three finishes of wood panels and aluminium profiles.

Á SOULIGNER

Présentoirs modulaires en verre pour le vin rouge (+15ºC à +18ºC) et l'humidité (50/70%).
Panneaux disponibles en deux tailles : 50x230cm et 100x230cm.
Panneaux en double verre feuilleté de 5+5".
Installation facile au sol
Structure en aluminium, guides au sol et au plafond, supports et intersection.
Trois finitions de panneaux en bois et de profils en aluminium.

		cm		u.r.	m³	W kw
WN1515		↔ 165 ↗ 165 ↕ 240	+15/+18°C	50/70%	5,3	1
WN2010		↔ 215 ↗ 115 ↕ 240	+15/+18°C	50/70%	4,6	1
WN2015		↔ 215 ↗ 165 ↕ 240	+15/+18°C	50/70%	6,9	1
WN2020		↔ 215 ↗ 215 ↕ 240	+15/+18°C	50/70%	9,2	1
WN2525		↔ 265 ↗ 265 ↕ 240	+15/+18°C	50/70%	14,4	2
WN3015		↔ 315 ↗ 165 ↕ 240	+15/+18°C	50/70%	10,3	2
WN3020		↔ 315 ↗ 215 ↕ 240	+15/+18°C	50/70%	13,8	2



Los datos técnicos están sujetos a posibles variaciones que serán actualizadas periódicamente en las fichas técnicas del producto, disponibles en la web /
The technical data are subject to possible variations that will be updated periodically in the technical data sheets of the product, which are available on the website /
Les données techniques peuvent varier et seront actualisées dans les fiches techniques du produit, disponibles sur le site web.





7

Válido para todo el catálogo / Valid for the entire product guide / Valable pour tout le catalogue:
Fotografías no contractuales / Non contractual pictures / Photos non contractuelles.
Características técnicas y constructivas sujetas a variación sin previo aviso / We reserve the right to change specifications without prior notice / Les caractéristiques techniques et la conception peuvent être sujettes à modifications, sans préavis.





Los datos técnicos están sujetos a posibles variaciones que serán actualizadas periódicamente en las fichas técnicas del producto, disponibles en la web /
The technical data are subject to possible variations that will be updated periodically in the technical data sheets of the product, which are available on the website /
Les données techniques peuvent varier et seront actualisées dans les fiches techniques du produit, disponibles sur le site web.

Vitrinas Expositoras

Display cases / Vitrines d'exposition







Serie / Series / Série

VEB/VEP



VEP P
VEB CC
VEB CP 238-241

Serie / Series / Série

VET



VET P
VET DP
VET GR
VET DP GR 242-243

Serie / Series / Série

VSU



VSU P
VSU PR 244-245

Serie / Series / Série

VIP



VIP 1/4 C
VIP 1/4 T
VIP 1/3 C
VIP 1/3 T 246-249

Serie / Series / Série

VMS



VMS I 250-251

Serie / Series / Série

VC



VC 250-251

Serie / Series / Série

VRP / VML
Málaga



VRP
VML 252-253

Serie / Series / Série

JULIET



VJU 254-255

Serie / Series / Série

VMB
Marbella



VMB RU/RIU
VMB RUP/RIUP
VMB C/M 256-257-260

Serie / Series / Série

VMC
Mallorca



VMC RU/RIU
VMC C/M 258-259-260

8

Válido para todo el catálogo / Valid for the entire product guide / Valable pour tout le catalogue:
Fotografías no contractuales / Non contractual pictures / Photos non contractuelles.
Características técnicas y constructivas sujetas a variación sin previo aviso / We reserve the right to change specifications without prior notice / Les caractéristiques techniques et la conception peuvent être sujettes à modifications, sans préavis.

+Info: **www.infrico.com**





Los datos técnicos están sujetos a posibles variaciones que serán actualizadas periódicamente en las fichas técnicas del producto, disponibles en la web /
The technical data are subject to possible variations that will be updated periodically in the technical data sheets of the product, which are available on the website /
Les données techniques peuvent varier et seront actualisées dans les fiches techniques du produit, disponibles sur le site web.

8. Vitrinas Expositoras
Display cases / Vitrines d'exposition

Estructura de cristales de alta transparencia, rectos o curvos según modelo.

High transparency glass structure, flat or curved depending on the model.

Structure en verre à haute transparence, droite ou bombée selon le modèle.



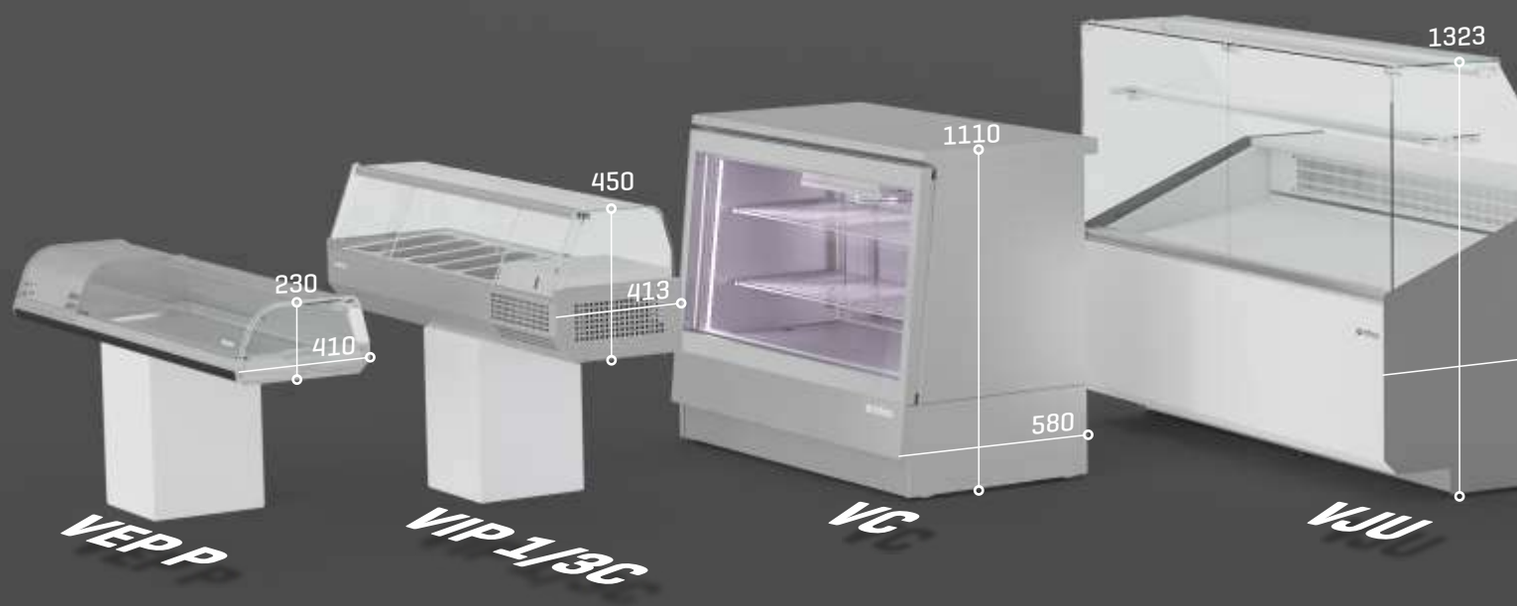

8

Iluminación / Lighting / Éclairage

Incorporación de iluminación LED, llegando a reducir el consumo energético entre un 80% y 90%, respecto a una bombilla tradicional.

LED lighting incorporated, reducing energetic consumption between 80% and 90% respect to a traditional ligth bulb.

Éclairage LED, réduisant la consommation énergétique entre 80% et 90%, par rapport à une ampoule traditionnelle.



Válido para todo el catálogo / Valid for the entire product guide / Valable pour tout le catalogue.
Fotografías no contractuales / Non contractual pictures / Photos non contractuelles.
Características técnicas y constructivas sujetas a variación sin previo aviso / We reserve the right to change specifications without prior notice / Les caractéristiques techniques et la conception peuvent être sujettes à modifications, sans préavis.

+Info: **www.infrico.com**

Equipos con posibilidad de grupo remoto y grupo incorporado.

Devices with the possibility of remote group and integrated group.

Equipement avec la possibilité de groupe à distance et de groupe incorporé.





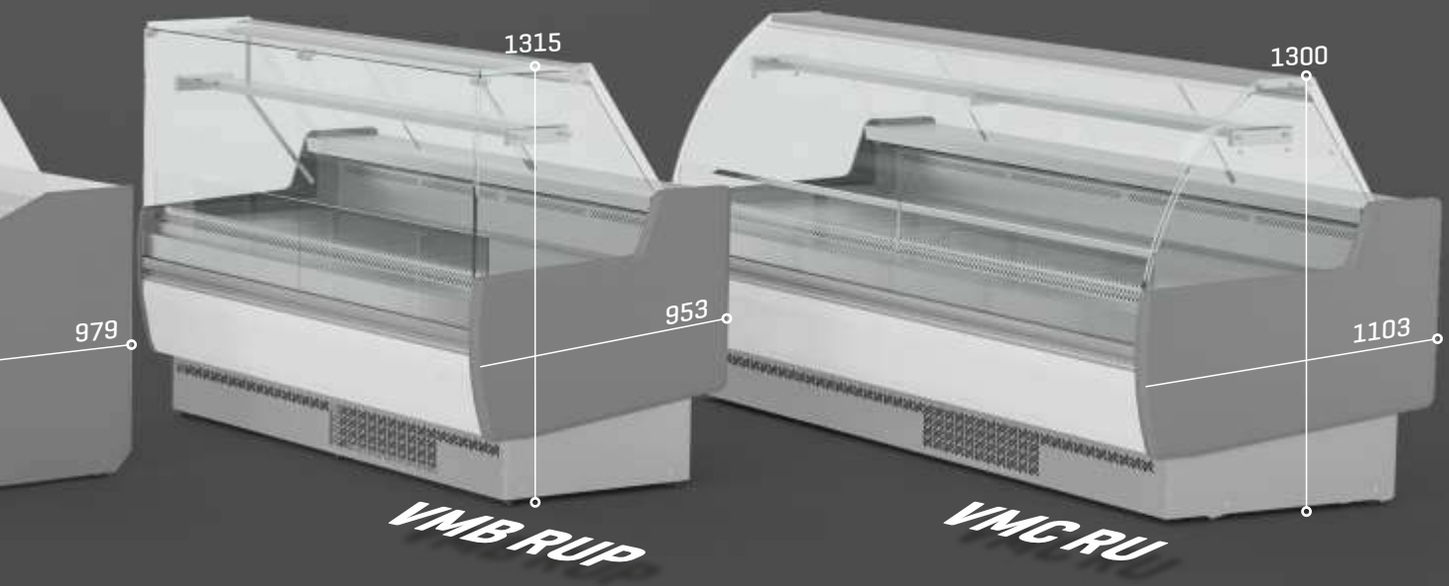

Máxima visibilidad de producto expuesto.

Maximum visibility of displayed product.

Visibilité maximale du produit exposé.



Los datos técnicos están sujetos a posibles variaciones que serán actualizadas periódicamente en las fichas técnicas del producto, disponibles en la web /
The technical data are subject to possible variations that will be updated periodically in the technical data sheets of the product, which are available on the website /
Les données techniques peuvent varier et seront actualisées dans les fiches techniques du produit, disponibles sur le site web.

Expositor de barra y platos /
Bar display exhibitor case and plate /
Vitrine à tapas

	VEP			VEB				
MODELO MODELE MODÈLE	 **VEP 4 P**	 **VEP 6 P**	 **VEP 8 P**	 **VEB 4 CC**	 **VEB 6 CC**	 **VEB 7 CC**	 **VEB 8 CC**	 **VEB 9 CC**
Precio Price Prix								
Medidas Measures (mm) Mesures	1268 x 410 x 230 mm.	1620 x 410 x 230 mm.	1972 x 410 x 230 mm.	810 x 415 x 195 mm.	1162 x 415 x 195 mm.	1338 x 415 x 195 mm.	1514 x 415 x 195 mm.	1690 x 415 x 195 mm.
Temperatura Temperature (°C) Température	**-1°C/+7°C**							
Clase Climática Climatic class (°C) Classe climatique	4 / 38°C							
Tensión/Frecuencia Electrical data Tension électrique	230V/1ph/50Hz							
Controlador Controller Régulateur	Digital							
Material Material (EXT/INT) Matériel	Aluminio anodizado / Anodized aluminium / Aluminium anodisé Inox AISI 304							
Espesor Thickness (mm) Épaisseur	70							
Aislamiento Isolation (mm) Isolation	40kg/m^3 / Free CFC's / Zero ODP-GWP							
Capacidad Capacity (L) Capacité	9,2	13,6	18,4	9,2	13,6	16,0	18,4	20,4
Superficie exposición Surface exhibition (m^2) Surface d'exposition	0,23	0,34	0,46	0,23	0,34	0,40	0,46	0,51
N° puertas Doors N° de portes	2			1				
Sistema de frío Cooling System Système de froid	Ventilado / Ventilated / Ventilé							
Desescarche Defrost Dégrivrage	Manual / Manual / Manuel							
Expansión Expansion Expansion	Capilar / Capillary / Capillaire							
Potencia Power (W) Puissance	129	131	133	129	131	132	132	133
Potencia frig. Cooling capacity (W A -10°C) Puissance Frig.	169							
Consumo Consumption (kWh/24h) Consommation	1,93	1,96	1,99	1,93	1,95	1,97	1,98	2,00
Área refrigerada Refrigerated area (m^2) Zone réfrigérée	0,39	0,5	0,61	0,24	0,35	0,4	0,45	0,51
Refrigerante Refrigerant Gaz	**R-600**							
Opcional Optional Options	-							

8

Válido para todo el catálogo / Valid for the entire product guide / Valable pour tout le catalogue:
Fotografías no contractuales / Non contractual pictures / Photos non contractuelles.
Características técnicas y constructivas sujetas a variación sin previo aviso / We reserve the right to change specifications without prior notice / Les caractéristiques techniques et la conception peuvent être sujettes à modifications, sans préavis.

Serie / Series / Série **VEP & VEB**

+Info: **www.infrico.com**

VEB 8 CC



Expositor encastrable
Drop-in exhibitor
Présentoir encastrable

VEP 6 P



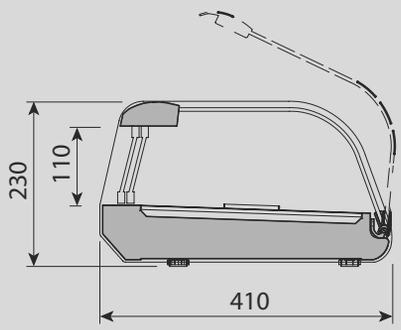

VEP P

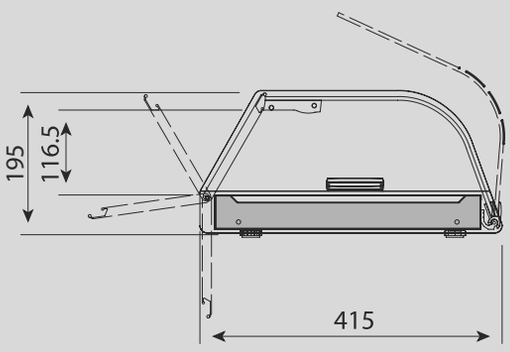

VEB CC

Los datos técnicos están sujetos a posibles variaciones que serán actualizadas periódicamente en las fichas técnicas del producto, disponibles en la web /
The technical data are subject to possible variations that will be updated periodically in the technical data sheets of the product, which are available on the website /
Les données techniques peuvent varier et seront actualisées dans les fiches techniques du produit, disponibles sur le site web.

Expositor de barra y platos /
Bar display exhibitor case and plate /
Vitrine à tapas

MODELO MODELE MODÈLE	 **VEB 4 CP**	 **VEB 6 CP**	 **VEB 7 CP**	 **VEB 8 CP**	 **VEB 9 CP**
Precio Price Prix					
Medidas Measures Mesures (mm)	810 x 395 x 195 mm.	1162 x 395 x 195 mm.	1338 x 395 x 195 mm.	1514 x 395 x 195 mm.	1690 x 395 x 195 mm.
Temperatura Temperature Température (°C)	**-1°C/+7°C**				
Clase Climática Climatic class Classe climatique (°C)	4 / 38°C				
Tensión/Frecuencia Electrical data Tension électrique	230V/1ph/50Hz				
Controlador Controller Régulateur	Digital				
Material Material Matériel (EXT/INT)	Aluminio anodizado / Anodized aluminium / Aluminium anodisé Inox AISI 304				
Espesor Thickness Épaisseur (mm)	70				
Aislamiento Isolation Isolation (mm)	40kg/m^3 / Free CFC's / Zero ODP-GWP				
Capacidad Capacity Capacité (L)	9,2	13,6	16,0	18,4	20,4
Superficie exposición Surface exhibition Surface d'exposition (m^2)	0,23	0,34	0,40	0,46	0,51
N° puertas Doors N° de portes					
Sistema de frío Cooling System Système de froid	Ventilado / Ventilated / Ventilé				
Desescarche Defrost Dégrivrage	Manual / Manual / Manuel				
Expansión Expansion Expansion	Capilar / Capillary / Capillaire				
Potencia Power Puissance (W)	129	131	132	132	133
Potencia frig. Cooling capacity Puissance Frig. (W A -10°C)	169				
Consumo Consumption Consommation (kWh/24h)	1,93	1,95	1,97	1,98	2,00
Área refrigerada Refrigerated area Zone réfrigérée (m^2)	0,24	0,35	0,4	0,45	0,51
Refrigerante Refrigerant Gaz	**R-600**				
Opcional Optional Options	-				

Válido para todo el catálogo / Valid for the entire product guide / Valable pour tout le catalogue:
Fotografías no contractuales / Non contractual pictures / Photos non contractuelles.
Características técnicas y constructivas sujetas a variación sin previo aviso / We reserve the right to change specifications without prior notice / Les caractéristiques techniques et la conception peuvent être sujettes à modifications, sans préavis.

Serie / Series / Série **VEP & VEB**

+Info: **www.infrico.com**

VEB 6 CP



Expositor encastrable
Drop-in exhibitor
Présentoir encastrable



VEB 6 CP



VEB 4 CP

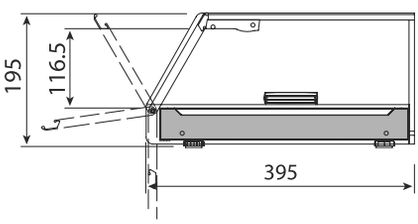

Los datos técnicos están sujetos a posibles variaciones que serán actualizadas periódicamente en las fichas técnicas del producto, disponibles en la web /
The technical data are subject to possible variations that will be updated periodically in the technical data sheets of the product, which are available on the website /
Les données techniques peuvent varier et seront actualisées dans les fiches techniques du produit, disponibles sur le site web.

Expositor de tapas y pintxos /
Bar display exhibitor case and plate /
Vitrine à tapas

MODELO MODELE MODÈLE	 **VET 4 P**	 **VET 6 P**	 **VET 8 P**	 **VET 4 DP**	 **VET 6 DP**	 **VET 8 DP**	 **VET 7 P GR**	 **VET 9 P GR**	 **VET 7 DP GR**	 **VET 9 DP GR**
Precio Price Prix										
Medidas Measures (mm) Mesures	1268 x 410 x 230 mm.	1620 x 410 x 230 mm.	1972 x 410 x 230 mm.	1268 x 412 x 330 mm.	1620 x 412 x 330 mm.	1972 x 412 x 330 mm.	1338 x 410 x 230 mm.	1690 x 410 x 230 mm.	1338 x 412 x 330 mm.	1690 x 412 x 330 mm.
Temperatura Temperature (°C) Température	**-1°C/+7°C**									
Clase Climática Climatic class (°C) Classe climatique	4 / 38°C									
Tensión/Frecuencia Electrical data Tension électrique	230V/1ph/50Hz									
Controlador Controller Régulateur	Digital									
Material Material (EXT/INT) Matériel	Aluminio anodizado / Anodized aluminium / Aluminium anodisé Inox AISI 304									
Espesor Thickness (mm) Épaisseur	70									
Aislamiento Isolation (mm) Isolation	40kg/m^3 / Free CFC's / Zero ODP-GWP									
Capacidad Capacity (L) Capacité	9,2	13,6	18,4	9,2	13,6	18,4	16,0	20,4	16,0	20,4
Superficie exposición Surface exhibition (m^2) Surface d'exposition	0,23	0,34	0,46	0,23	0,34	0,46	0,40	0,51	0,40	0,51
Bandejas GN Trays GN Grilles GN	4	6	8	4	6	8	7	9	7	9
Sistema de frío Cooling System Système de froid	Ventilado / Ventilated / Ventilé									
Desescarche Defrost Dégrivrage	Manual / Manual / Manuel									
Expansión Expansion Expansion	Capilar / Capillary / Capillaire									
Potencia Power (W) Puissance	129	131	133	133	136	140	131	133	131	133
Potencia frig. Cooling capacity (W A -10°C) Puissance Frig.	169									
Consumo Consumption (kWh/24h) Consommation	1,79	1,82	1,84	1,85	1,90	1,96	1,83	1,83	1,86	1,86
Área refrigerada Refrigerated area (m^2) Zone réfrigérée	0,41	0,52	0,63	0,72	0,92	1,12	0,43	0,54	0,76	0,96
Refrigerante Refrigerant Gaz	**R-600a**									
Opcional Optional Options	-									

8

Válido para todo el catálogo / Valid for the entire product guide / Valable pour tout le catalogue:
Fotografías no contractuales / Non contractual pictures / Photos non contractuelles.
Características técnicas y constructivas sujetas a variación sin previo aviso / We reserve the right to change specifications without prior notice / Les caractéristiques techniques et la conception peuvent être sujettes à modifications, sans préavis.

Serie / Series / Série **VET**

+Info: **www.infrico.com**

VET 8 P





VET 6 DP



Expositor encastrable
Drop-in exhibitor
Présentoir encastrable

VET 7 DP GR

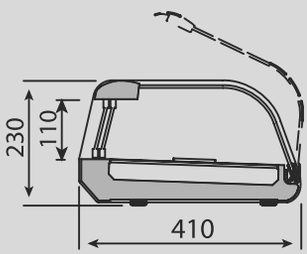

VET P

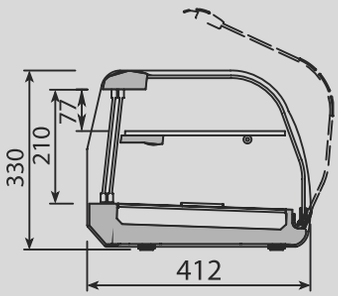

VET DP / DP GR

Los datos técnicos están sujetos a posibles variaciones que serán actualizadas periódicamente en las fichas técnicas del producto, disponibles en la web /
The technical data are subject to possible variations that will be updated periodically in the technical data sheets of the product, which are available on the website /
Les données techniques peuvent varier et seront actualisées dans les fiches techniques du produit, disponibles sur le site web.

Expositor sushi, pescado y marisco /
Sushi, fish and seafood display case /
Vitrine sushi, poisson et crustacés

MODELO MODELE MODÈLE	 **VSU 4 P**	 **VSU 6 P**	 **VSU 8 P**	 **VSU 4 PR**	 **VSU 6 PR**	 **VSU 8 PR**
Precio Price Prix						
Medidas Measures Mesures [mm]	1268 x 410 x 230 mm.	1620 x 410 x 230 mm.	1972 x 410 x 230 mm.	1268 x 410 x 230 mm.	1620 x 410 x 230 mm.	1972 x 410 x 230 mm.
Temperatura Temperature Température [°C]	**-1°C/+7°C**					
Clase Climática Climatic class Classe climatique [°C]	3 / 25°C					
Tensión/Frecuencia Electrical data Tension électrique	230V/1ph/50Hz					
Controlador Controller Régulateur	Digital					
Material Material Matériel [EXT/INT]	Aluminio anodizado / Anodized aluminium / Aluminium anodisé Inox AISI 304					
Espesor Thickness Épaisseur [mm]	70					
Aislamiento Isolation Isolation [mm]	40kg/m^3 / Free CFC's / Zero ODP-GWP					
Capacidad Capacity Capacité [L]	9,2	13,3	15,5	9,2	13,3	15,5
Superficie exposición Surface exhibition Surface d'exposition [m^2]	0,23	0,34	0,46	0,23	0,34	0,46
N° puertas Doors N° de portes	2					
Sistema de frío Cooling System Système de froid	Ventilado / Ventilated / Ventilé					
Desescarche Defrost Dégrivrage	Manual / Manual / Manuel					
Expansión Expansion Expansion	Capilar / Capillary / Capillaire					
Potencia Power Puissance [W]	225	227	228	225	227	228
Potencia frig. Cooling capacity Puissance Frig. [W A -10°C]	370					
Consumo Consumption Consommation [kWh/24h]	4,81	4,83	4,85	4,81	4,83	4,85
Área refrigerada Refrigerated area Zone réfrigérée [m^2]	0,23	0,34	0,46	0,23	0,34	0,46
Refrigerante Refrigerant Gaz	**R-290a**					
Opcional Optional Options	-					

Válido para todo el catálogo / Valid for the entire product guide / Valable pour tout le catalogue:
Fotografías no contractuales / Non contractual pictures / Photos non contractuelles.
Características técnicas y constructivas sujetas a variación sin previo aviso / We reserve the right to change specifications without prior notice / Les caractéristiques techniques et la conception peuvent être sujettes à modifications, sans préavis.

Serie / Series / Série **VSU**

+Info: **www.infrico.com**

VSU 8 P



VSU 8 PR



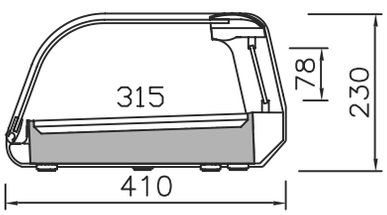

VSU P / PR



Los datos técnicos están sujetos a posibles variaciones que serán actualizadas periódicamente en las fichas técnicas del producto, disponibles en la web /
The technical data are subject to possible variations that will be updated periodically in the technical data sheets of the product, which are available on the website /
Les données techniques peuvent varier et seront actualisées dans les fiches techniques du produit, disponibles sur le site web.

Vitrina para pizza y sandwiches, cuba 1/4 /
Refrigerated pizzas & sandwiches cases, 1/4 trays /
Vitrine ingrédients pizzas & sandwiches 1/4

CRISTAL / GLASS / VITRÉE

MODELO / MODELE / MODÈLE	 **VIP 1330 1/4 C**	 **VIP 1490 1/4 C**	 **VIP 1740 1/4 C**	 **VIP 1980 1/4 C**	 **VIP 2300 1/4 C**
Precio Price Prix					
Medidas Measures Mesures (mm)	1328 x 353 x 450 mm.	1493 x 353 x 450 mm.	1733 x 353 x 450 mm.	1976 x 353 x 450 mm.	2300 x 353 x 450 mm.

TAPA / LID / COUVERCLE INOX

MODELO / MODELE / MODÈLE	 **VIP 1330 1/4 T**	 **VIP 1490 1/4 T**	 **VIP 1740 1/4 T**	 **VIP 1980 1/4 T**	 **VIP 2300 1/4 T**
Precio Price Prix					
Medidas Measures Mesures (mm)	1328 x 353 x 260 mm.	1493 x 353 x 260 mm.	1733 x 353 x 260 mm.	1976 x 353 x 260 mm.	2300 x 353 x 260 mm.
Temperatura Temperature Température (°C)	**-1°C/+7°C**				
Clase Climática Climatic class Classe climatique (°C)	4 / 38°C				
Tensión/Frecuencia Electrical data Tension électrique	230V/1ph/50Hz				
Controlador Controller Régulateur	Digital				
Material Material Matériel (EXT/INT)	Inox AISI 304				
Espesor Thickness Épaisseur (mm)	70				
Aislamiento Isolation Isolation (mm)	40kg/m^3 / Free CFC's / Zero ODP-GWP				
Capacidad Capacity Capacité (L)	32	37	48	57	70
Superficie exposición Surface exhibition Surface d'exposition (m^2)	0,20	0,24	0,31	0,37	0,45
Compresor Compressor Compresseur (HP)	-				
Sistema de frío Cooling System Système de froid	Ventilado / Ventilated / Ventilé				
Desescarche Defrost Dégrivrage	Manual / Manual / Manuel				
Expansión Expansion Expansion	Capilar / Capillary / Capillaire				
Potencia Power Puissance (W)	125				
Potencia frig. Cooling capacity Puissance Frig. (W A -10°C)	169				
Consumo Consumption Consommation (kWh/24h)	1,33	1,36	1,39	1,41	1,44
Refrigerante Refrigerant Gaz	**R-600a**				
Opcional Optional Options	**Puertas correderas traseras MOD. C /** Rear sliding doors MOD. C **/ Portes coulissantes arrière MOD. C**				
	KPUVIP134C	KPUVIP144C	KPUVIP174C	KPUVIP194C	KPUVIP234C

8

Válido para todo el catálogo / Valid for the entire product guide / Valable pour tout le catalogue:
Fotografías no contractuales / Non contractual pictures / Photos non contractuelles.
Características técnicas y constructivas sujetas a variación sin previo aviso / We reserve the right to change specifications without prior notice / Les caractéristiques techniques et la conception peuvent être sujettes à modifications, sans préavis.

Serie / Series / Série **VIP**

+Info: **www.infrico.com**

VIP 2300 1/4 T
TAPA / LID / COUVERCLE INOX

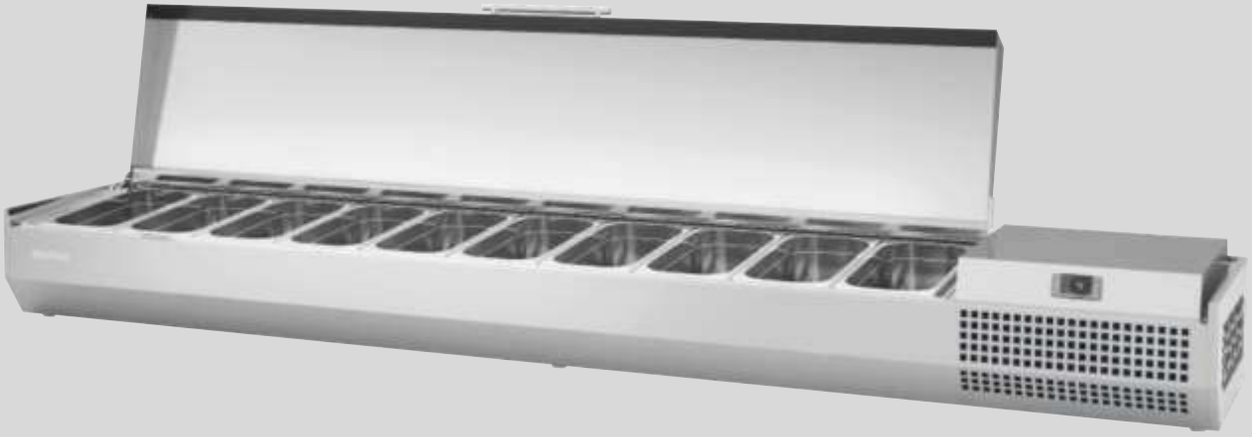



VIP 2300 1/4 C
CRISTAL / GLASS / VITRÉE



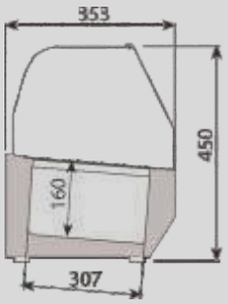

VIP 1/4 C
CRISTAL / GLASS / VITRÉE

VIP 1330 1/4
(501X13) = 1 (501X16) = 3



VIP 1490 1/4
(501X16) = 6



VIP 1740 1/4
(501X13) = 1 (501X16) = 5



VIP 1980 1/4
(501X13) = 1



VIP 2300 1/4
(501X13) = 1 (501X16) = 9



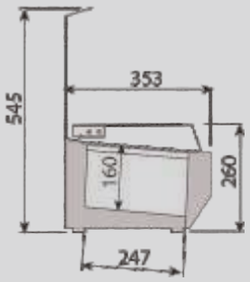

VIP 1/4 T
TAPA / LID / COUVERCLE INOX

Los datos técnicos están sujetos a posibles variaciones que serán actualizadas periódicamente en las fichas técnicas del producto, disponibles en la web /
The technical data are subject to possible variations that will be updated periodically in the technical data sheets of the product, which are available on the website /
Les données techniques peuvent varier et seront actualisées dans les fiches techniques du produit, disponibles sur le site web.

Vitrina para pizza y sandwiches, cuba 1/3 /
Refrigerated pizza & sandwiches cases, 1/3 trays /
Vitrine ingrédients pizza & sandwiches 1/3

CRISTAL / GLASS / VITRÉE

MODELO / MODELE / MODÈLE	 VIP 1330 1/3 C	 VIP 1490 1/3 C	 VIP 1740 1/3 C	 VIP 1980 1/3 C	 VIP 2300 1/3 C
Precio Price Prix					
Medidas Measures Mesures (mm)	1328 x 413 x 450 mm.	1493 x 413 x 450 mm.	1733 x 413 x 450 mm.	1976 x 413 x 450 mm.	2300 x 413 x 450 mm.

TAPA / LID / COUVERCLE INOX

MODELO / MODELE / MODÈLE	 VIP 1330 1/3 T	 VIP 1490 1/3 T	 VIP 1740 1/3 T	 VIP 1980 1/3 T	 VIP 2300 1/3 T
Precio Price Prix					
Medidas Measures Mesures (mm)	1328 x 413 x 260 mm.	1493 x 413 x 260 mm.	1733 x 413 x 260 mm.	1976 x 413 x 260 mm.	2300 x 413 x 260 mm.
Temperatura Temperature Température (°C)	**-1°C/+7°C**				
Clase Climática Climatic class Classe climatique (°C)	4 / 38°C				
Tensión/Frecuencia Electrical data Tension électrique	230V/1ph/50Hz				
Controlador Controller Régulateur	Digital				
Material Material Matériel (EXT/INT)	Inox AISI 304				
Espesor Thickness Épaisseur (mm)	70				
Aislamiento Isolation Isolation (mm)	40kg/m^3 / Free CFC's / Zero ODP-GWP				
Capacidad Capacity Capacité (L)	CRISTAL / GLASS / VITRÉE 41 TAPA / LID / COUVERCLE 32	CRISTAL / GLASS / VITRÉE 50 TAPA / LID / COUVERCLE 37	CRISTAL / GLASS / VITRÉE 64 TAPA / LID / COUVERCLE 48	CRISTAL / GLASS / VITRÉE 78 TAPA / LID / COUVERCLE 57	CRISTAL / GLASS / VITRÉE 97 TAPA / LID / COUVERCLE 70
Superficie exposición Surface exhibition Surface d'exposition (m^2)	CRISTAL / GLASS / VITRÉE 0,26 TAPA / LID / COUVERCLE 0,20	CRISTAL / GLASS / VITRÉE 0,31 TAPA / LID / COUVERCLE 0,24	CRISTAL / GLASS / VITRÉE 0,39 TAPA / LID / COUVERCLE 0,31	CRISTAL / GLASS / VITRÉE 0,46 TAPA / LID / COUVERCLE 0,37	CRISTAL / GLASS / VITRÉE 0,57 TAPA / LID / COUVERCLE 0,45
Compresor Compressor Compresseur (HP)	-				
Sistema de frío Cooling System Système de froid	Ventilado / Ventilated / Ventilé				
Desescarche Defrost Dégrivrage	Manual / Manual / Manuel				
Expansión Expansion Expansion	Capilar / Capillary / Capillaire				
Potencia Power Puissance (W)	125				
Potencia frig. Cooling capacity Puissance Frig. (W A -10°C)	169				
Consumo Consumption Consommation (kWh/24h)	1,35	1,37	1,40	1,43	1,45
Refrigerante Refrigerant Gaz	**R-600a**				
Opcional Optional Options	**Puertas correderas traseras MOD. C /** Rear sliding doors MOD. C **/ Portes coulissantes arrière MOD. C**				
	KPUVIP133C	KPUVIP143C	KPUVIP173C	KPUVIP193C	KPUVIP233C

Válido para todo el catálogo / Valid for the entire product guide / Valable pour tout le catalogue:
Fotografías no contractuales / Non contractual pictures / Photos non contractuelles.
Características técnicas y constructivas sujetas a variación sin previo aviso / We reserve the right to change specifications without prior notice / Les caractéristiques techniques et la conception peuvent être sujettes à modifications, sans préavis.

Serie / Series / Série **VIP**

+Info: **www.infrico.com**

VIP 2300 1/3 T
TAPA / LID / COUVERCLE INOX

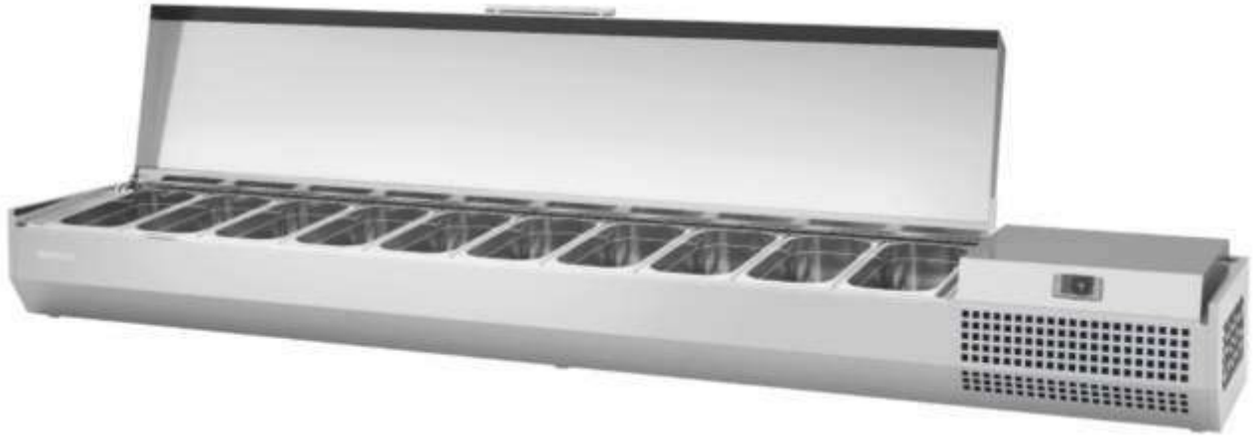

VIP 2300 1/3 C
CRISTAL / GLASS / VITRÉE



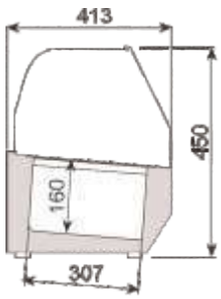

VIP 1/3 C
CRISTAL / GLASS / VITRÉE

VIP 1330 1/3
(501X13) = 1 (501X11) = 3



VIP 1490 1/3
(501X13) = 1 (501X11) = 4



VIP 1740 1/3
(501X13) = 1 (501X11) = 5



VIP 1980 1/3
(501X11) = 8



VIP 2300 1/3
(501X11) = 10



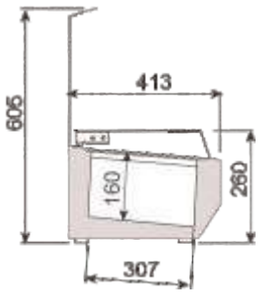

VIP 1/3 T
TAPA / LID / COUVERCLE INOX

Los datos técnicos están sujetos a posibles variaciones que serán actualizadas periódicamente en las fichas técnicas del producto, disponibles en la web /
The technical data are subject to possible variations that will be updated periodically in the technical data sheets of the product, which are available on the website /
Les données techniques peuvent varier et seront actualisées dans les fiches techniques du produit, disponibles sur le site web.

Vitrina mural sobre mostrador /
Wall display counter case /
Vitrine murale

Vitrina cerrada refrigerada /
3/4 vision counter case /
Vitrine réfrigérée comptoir panoramique

	VMS			VC	
MODELO MODELE MODÈLE	 **VMS 1000 I**	 **VMS 1350 I**	 **VMS 1500 I**	 **VC 1400**	 **VC 2010**
Precio Price Prix					
Medidas Measures (mm) Mesures	1003 x 580 x 1110 mm.	1354 x 580 x 1110 mm.	1504 x 580 x 1110 mm.	1384 x 740 x 1060 mm.	2011 x 740 x 1060 mm.
Temperatura Temperature (°C) Température	**3°C/+6°C**				
Clase Climática Climatic class (°C) Classe climatique	4 / 38°C			4 / 38°C	
Tensión/Frecuencia Electrical data Tension électrique	230V/1ph/50Hz				
Controlador Controller Régulateur	Digital				
Material Material (EXT/INT) Matériel	Inox AISI 304				
Espesor Thickness (mm) Épaisseur	70				
Aislamiento Isolation (mm) Isolation	40kg/m^3 / Free CFC's / Zero ODP-GWP				
Capacidad Capacity (L) Capacité	220	300	340	470	710
Superficie exposición Surface exhibition (m^2) Surface d'exposition	0,36	0,50	0,56		
N° puertas / Estantes Doors / Shelving N° de portes / Étagères	2 / 2			2 / 2	3 / 2
Sistema de frío Cooling System Système de froid	Ventilado / Ventilated / Ventilé			Ventilado / Ventilated / Ventilé	
Desescarche Defrost Dégrivrage	Automático / Automatic / Automatique			Parada de compresor / Compressor off / Arrêt du compresseur	
Expansión Expansion Expansion	Capilar / Capillary / Capillaire			Capilar / Capillary / Capillaire	
Potencia Power (W) Puissance	239	246	249	551	557
Potencia frig. Cooling capacity (W A -10°C) Puissance Frig.	-			687	
Consumo Consumption (kWh/24h) Consommation	3,4	3,54	3,6	8,6	9,7
Clase energética Energy class Classe Énerg.					
Refrigerante Refrigerant Gaz	**R-290**				
Opcional Optional Options	-			**Puerta de cristal** Glass door (unit) Porte vitrée (unité) (Dcha.-Right-Droite) KPUIDVCCR (Izq.-Left-Gauche) KPUIIVCCR **Estante de cristal** Glass shelf (unit) Étagère vitrée (unité) (604V156) **Cerradura puerta ciega** Solid door lock Serrure porte inox (506X120; 506X121) **Cerradura puerta cristal** Glass door lock Serrure porte vitrée (506X60) **Opción color NEGRO** Option BLACK color Couleur NOIR en option **VC 1400 B** **VC 2010 B**	

8

Válido para todo el catálogo / Valid for the entire product guide / Valable pour tout le catalogue:
Fotografías no contractuales / Non contractual pictures / Photos non contractuelles.
Características técnicas y constructivas sujetas a variación sin previo aviso / We reserve the right to change specifications without prior notice / Les caractéristiques techniques et la conception peuvent être sujettes à modifications, sans préavis.

Serie / Series / Série **VMS / VC**

+Info: **www.infrico.com**

VC 2010 B





VMS 1000 I



VC 1400

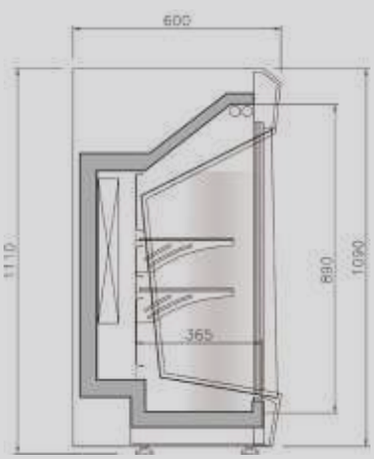

Puertas traseras /
Back doors /
Portes arrières



VC 2100

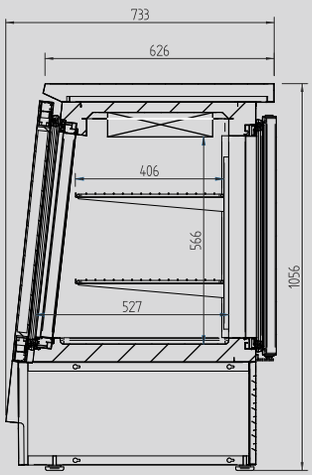

Los datos técnicos están sujetos a posibles variaciones que serán actualizadas periódicamente en las fichas técnicas del producto, disponibles en la web /
The technical data are subject to possible variations that will be updated periodically in the technical data sheets of the product, which are available on the website /
Les données techniques peuvent varier et seront actualisées dans les fiches techniques du produit, disponibles sur le site web.

Vitrina expositora carro para pescado /
Fish display case /
Vitrine réfrigérée pour poisson sur roulettes

Vitrina expositora para pescado /
Fish display case /
Vitrine réfrigérée pour poisson

	VRP	VML		
MODELO MODELE MODÈLE	 **VRP 13**	 **VML 12**	 **VML 15**	 **VML 18**
Precio Price Prix				
Medidas Measures Mesures (mm)	1320 x 850 x 1275 mm.	1330 x 900 x 1335 mm.	1642 x 900 x 1335 mm.	1955 x 900 x 1335 mm.
Temperatura Temperature Température (°C)	**-1°C/+1°C**			
Clase Climática Climatic class Classe climatique (°C)	4 / 38°C			
Tensión/Frecuencia Electrical data Tension électrique	230V/1ph/50Hz			
Controlador Controller Régulateur	Digital			
Material Material Matériel (EXT/INT)	Inox AISI 304			
Espesor Thickness Épaisseur (mm)	70			
Aislamiento Isolation Isolation (mm)	40kg/m^3 / Free CFC's / Zero ODP-GWP			
Capacidad Capacity Capacité (L)	115	115	237	360
Superficie exposición Surface exhibition Surface d'exposition (m^2)	0,75	0,79	0,99	1,19
Compresor Compressor Compresseur (HP)	1/4	1/3	1/2	7/8
Sistema de frío Cooling System Système de froid	Ventilado / Ventilated / Ventilé			
Desescarche Defrost Dégrivrage	Manual / Manual / Manuel			
Expansión Expansion Expansion	Capilar / Capillary / Capillaire			
Potencia Power Puissance (W)	475	410	410	520
Potencia frig. Cooling capacity Puissance Frig. (W A -10°C)	-			
Consumo Consumption Consommation (kWh/24h)	6,7	8,7	12,5	8,9
Clase energética Energy class Classe Énerg.				
Refrigerante Refrigerant Gaz	**R-290a**			
Opcional Optional Options		**Iluminación LED frontal** Frontal LED lighting Éclairage LED frontale ILUDECVMBC12	**Iluminación LED frontal** Frontal LED lighting Éclairage LED frontale ILUDECVMBC15	**Iluminación LED frontal** Frontal LED lighting Éclairage LED frontale ILUDECVMBC18

8

Válido para todo el catálogo / Valid for the entire product guide / Valable pour tout le catalogue:
Fotografías no contractuales / Non contractual pictures / Photos non contractuelles.
Características técnicas y constructivas sujetas a variación sin previo aviso / We reserve the right to change specifications without prior notice / Les caractéristiques techniques et la conception peuvent être sujettes à modifications, sans préavis.

Serie / Series / Série **VRP / VML MÁLAGA**

+Info: **www.infrico.com**

VRP 13



VML 18



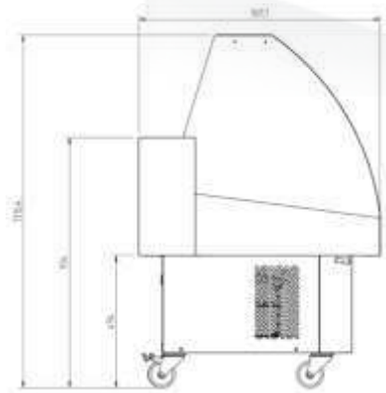

VML

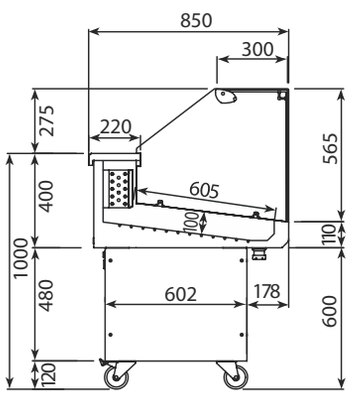

VRP

Los datos técnicos están sujetos a posibles variaciones que serán actualizadas periódicamente en las fichas técnicas del producto, disponibles en la web /
The technical data are subject to possible variations that will be updated periodically in the technical data sheets of the product, which are available on the website /
Les données techniques peuvent varier et seront actualisées dans les fiches techniques du produit, disponibles sur le site web.

Mueble caja mostrador /
Counter case /
Meuble caisse

MODELO MODELE MODÈLE	 **VJU 9 C**	 **VJU 12 C**	 **VJU 15 C**	 **VJU 18 C**	 **VJU 25 C**
Precio Price Prix					
Medidas Measures Mesures [mm]	944 x 979 x 1323 mm.	1256 x 979 x 1323 mm.	1568 x 979 x 1323 mm.	1881 x 979 x 1323 mm.	2506 x 979 x 1323 mm.
MODELO MODELE MODÈLE	 **VJU 9 P**	 **VJU 12 P**	 **VJU 15 P**	 **VJU 18 P**	 **VJU 25 P**
Precio Price Prix					
Medidas Measures Mesures [mm]	944 x 979 x 1323 mm.	1256 x 979 x 1323 mm.	1568 x 979 x 1323 mm.	1881 x 979 x 1323 mm.	2506 x 979 x 1323 mm.
Temperatura Temperature Température [°C]	**3°C/+6°C**				
Clase Climática Climatic class Classe climatique [°C]	4 / 38°C				
Tensión/Frecuencia Electrical data Tension électrique	230V/1ph/50Hz				
Controlador Controller Régulateur	Digital				
Material Material Matériel [EXT/INT]	Ext: Acero galvanizado / Galvanized steel / Acier galvanisée Int: PVC				
Espesor Thickness Épaisseur [mm]	50				
Aislamiento Isolation Isolation [mm]	40kg/m^3 / Free CFC's / Zero ODP-GWP				
Capacidad Capacity Capacité [L]	200	262	324	387	512
Superficie exposición Surface exhibition Surface d'exposition [m^2]	0,50	0,70	0,9	1,0	1,4
N° puertas / Estantes Doors / Shelving N° de portes / Étagères	1 / 1	2 / 1	2 / 1	3 / 1	4 / 1
Sistema de frío Cooling System Système de froid	Estático / Static / Statique				
Desescarche Defrost Dégrivrage	Automático / Automatic / Automatique				
Expansión Expansion Expansion	Capilar / Capillary / Capillaire				
Potencia Power Puissance [W]	280	460	460	650	650
Potencia frig. Cooling capacity Puissance Frig. [W A -10°C]	370	687	687	951	951
Consumo Consumption Consommation [kWh/24h]	-				
Clase energética Energy class Classe Énerg.	-				
Refrigerante Refrigerant Gaz	**R-290**				
Opcional Optional Options	115V/1ph/60Hz 230V/1ph/60Hz				

8

Válido para todo el catálogo / Valid for the entire product guide / Valable pour tout le catalogue:
Fotografías no contractuales / Non contractual pictures / Photos non contractuelles.
Características técnicas y constructivas sujetas a variación sin previo aviso / We reserve the right to change specifications without prior notice / Les caractéristiques techniques et la conception peuvent être sujettes à modifications, sans préavis.

Serie / Series / Série **JULIET**

+Info: **www.infrico.com**

Cristal panorámico sin marco
Panoramic frameless glass
Vitrage panoramique sans cadre

VJU 18 P



Laterales en acero
Sides steel
Joues en acier

Costados / Sides **/ Joues**

Incluidos / Includes / Inclus

Ext. Estándar / Standar **/ Standard**

Blanco/White/ Blanc	Ral 1001	Ral 1018
Ral 3003	Ral 3020	Ral 2003
Ral 5015	Ral 5017	Ral 5011
Ral 6002	Ral 6018	Ral 6019
Ral 7035	Ral 7037	Ral 7042
Ral 7016	Ral 9006	Negro/Black/ Noir

Colores fuera de carta /
Colors outside of letter /
Couleurs spéciales, hors palette

RAL		NO RAL	
Epoxi	Líquida/ Liquid/ Liquide	Epoxi	Líquida/ Liquid/ Liquide
817 €	**508 €**	Consultar / Consulter / Consulter	
(x unidad/x unit/x unitée)			
+10 días laborables / +10 work days / +10 jours ouvrés		Consultar / Consulter / Consulter	

VJU 12 C



Los datos técnicos están sujetos a posibles variaciones que serán actualizadas periódicamente en las fichas técnicas del producto, disponibles en la web /
The technical data are subject to possible variations that will be updated periodically in the technical data sheets of the product, which are available on the website /
Les données techniques peuvent varier et seront actualisées dans les fiches techniques du produit, disponibles sur le site web.

Vitrina expositora frío ventilado /
Refrigerated whit storage display case /
Vitrine de présentation non canalisable

MODELO / MODELE / MODÈLE	CRISTAL CURVO / CURVED GLASS / VITRE BOMBÉE				
	 VMB 9 RU/RIU	 VMB 12 RU/RIU	 VMB 15 RU/RIU	 VMB 18 RU/RIU	 VMB 25 RU/RIU
Precio RU / Price / Prix RIU					
Medidas Measures / Mesures [mm]	998 x 953 x 1300 mm.	1310 x 953 x 1300 mm.	1622 x 953 x 1300 mm.	1935 x 953 x 1300 mm.	2560 x 953 x 1300 mm.
MODELO / MODELE / MODÈLE	**CRISTAL RECTO / FLAT GLASS / VITRE DROITE**				
	 VMB 9 RUP/RIUP	 VMB 12 RUP/RIUP	 VMB 15 RUP/RIUP	 VMB 18 RUP/RIUP	 VMB 25 RUP/RIUP
Precio RUP / Price / Prix RIUP					
Medidas Measures / Mesures [mm]	998 x 953 x 1315 mm.	1310 x 953 x 1315 mm.	1622 x 953 x 1315 mm.	1935 x 953 x 1315 mm.	2560 x 953 x 1315 mm.
Temperatura Temperature / Température [°C]	**0°C/+6°C**				
Clase Climática Climatic class / Classe climatique [°C]	4 / 38°C				
Tensión/Frecuencia Electrical data / Tension électrique	230V/1ph/50Hz				
Controlador Controller / Régulateur	Digital				
Material Material / Matériel [EXT/INT]	Acero plastificado / Plastic-coated steel / Acier plastifié Inox AISI 304				
Costados Sides / Joues [mm]	30 + 30				
Aislamiento Isolation / Isolation [mm]	40kg/m^3 / Free CFC's / Zero ODP-GWP				
Capacidad Capacity / Capacité [L]	144	191	239	287	382
Superficie exposición Surface exhibition / Surface d'exposition [m^2]	0,66	1,08	1,35	1,63	2,18
Compresor Compressor / Compresseur [HP]	1/3	3/8	5/8	3/4	1
Sistema de frío Cooling System / Système de froid	Ventilado / Ventilated / Ventilé				
Desescarche Defrost / Dégrivrage	Automático / Automatic / Automatique				
Expansión Expansion / Expansion	Ventilado / Ventilated / Ventilé				
Potencia Power / Puissance [W]	380	384	523	573	670
Potencia frig. Cooling capacity / Puissance Frig. [W A -10°C]	-				
Consumo Consumption / Consommation [kWh/24h]	5,9	6,1	7,6	8,3	9,7
Refrigerante Refrigerant / Gaz	**R-290a**				

Opcional Optional / Options

Puertas correderas traseras / Rear sliding doors **/ Portes coulissantes arrière**

VMB	VMB P
PUEVMB9CT	PUEVMB9CTCP
PUEVMB12CT	PUEVMB12CTCP
PUEVMB15CT	PUEVMB15CTCP
PUEVMB18CT	PUEVMB18CTCP
PUEVMB25CT	PUEVMB25CTCP

Luz LED deco. frontal / Frontal deco. LED lighting **/ Éclair. LED deco. frontale**

ILUDECVMBC9	ILUDECVMBC18
ILUDECVMBC12	ILUDECVMBC25
ILUDECVMBC15	

Luz LED estante / LED lighting shelf **/ Éclairage LED étagère**

ILUESTVMBC9	ILUESTVMBC18
ILUESTVMBC12	ILUESTVMBC25
ILUESTVMBC15	

8

Válido para todo el catálogo / Valid for the entire product guide / Valable pour tout le catalogue:
Fotografías no contractuales / Non contractual pictures / Photos non contractuelles.
Características técnicas y constructivas sujetas a variación sin previo aviso / We reserve the right to change specifications without prior notice / Les caractéristiques techniques et la conception peuvent être sujettes à modifications, sans préavis.

Serie / Series / Série **MARBELLA**

+Info: **www.infrico.com**

VMB 15 RU





VMB 25 RUP

Ext. Estándar / Standar **/ Standard**

Blanco/White/ Blanc	Ral 1001	Ral 1018
Ral 3003	Ral 3020	Ral 2003
Ral 5015	Ral 5017	Ral 5011
Ral 6002	Ral 6018	Ral 6019
Ral 7035	Ral 7037	Ral 7042
Ral 7016	Ral 9006	Negro/Black/ Noir

Colores fuera de carta /
Colors outside of letter /
Couleurs spéciales, hors palette

RAL		NO RAL	
Epoxi	Líquida/ Liquid/ Liquide	Epoxi	Líquida/ Liquid/ Liquide
817 €	**508 €**	Consultar / Consulter / Consulter	
[x unidad/x unit/x unitée]			
+10 días laborables / +10 work days / +10 jours ouvrés		Consultar / Consulter / Consulter	

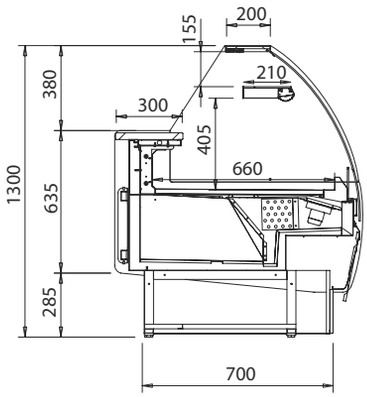

VMB RU

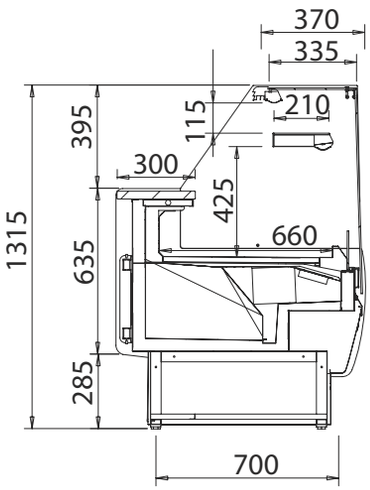

VMB RUP

Los datos técnicos están sujetos a posibles variaciones que serán actualizadas periódicamente en las fichas técnicas del producto, disponibles en la web /
The technical data are subject to possible variations that will be updated periodically in the technical data sheets of the product, which are available on the website /
Les données techniques peuvent varier et seront actualisées dans les fiches techniques du produit, disponibles sur le site web.

Vitrina expositora frío ventilado con reserva /
Refrigerated whit storage display case /
Vitrina de présentation avec réserve non canalisable

MODELO MODELE MODÈLE	 VMC 9 RU/RIU	 VMC 12 RU/RIU	 VMC 15 RU/RIU	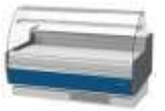 VMC 18 RU/RIU	 VMC 25 RU/RIU
Precio RU Price Prix RIU					
Medidas Measures [mm] Mesures	998 x 1103 x 1300 mm.	1310 x 1103 x 1300 mm.	1622 x 1103 x 1300 mm.	1935 x 1103 x 1300 mm.	2560 x 1103 x 1300 mm.
Temperatura Temperature [°C] Température	**0°C/+6°C**				
Clase Climática Climatic class [°C] Classe climatique	4 / 38°C				
Tensión/Frecuencia Electrical data Tension électrique	230V/1ph/50Hz				
Controlador Controller Régulateur	Digital				
Material Material [EXT/INT] Matériel	Acero plastificado / Plastic-coated steel / Acier plastifié Inox AISI 304				
Costados Sides [mm] Joues	30 + 30				
Aislamiento Isolation [mm] Isolation	40kg/m^3 / Free CFC's / Zero ODP-GWP				
Capacidad Capacity [L] Capacité	205	274	342	411	548
Superficie exposición Surface exhibition [m^2] Surface d'exposition	0,82	1,09	1,36	1,63	2,18
Compresor Compressor [HP] Compresseur	1/3	3/8	5/8	3/4	1
Sistema de frío Cooling System Système de froid	Ventilado / Ventilated / Ventilé				
Desescarche Defrost Dégrivrage	Automático / Automatic / Automatique				
Expansión Expansion Expansion	Ventilado / Ventilated / Ventilé				
Potencia Power [W] Puissance	380	384	523	573	670
Potencia frig. Cooling capacity [W A -10°C] Puissance Frig.			-		
Consumo Consumption [kWh/24h] Consommation	5,9	6,1	7,6	8,3	9,7
Clase energética Energy class Classe Énerg.	-				
Refrigerante Refrigerant Gaz	**R-290a**				
Opcional Optional Options	**Puertas correderas traseras /** Rear sliding doors / **Portes coulissantes arrière** PUEVMC9CT PUEVMC12CT PUEVMC15CT PUEVMC18CT PUEVMC25CT		**Luz LED deco. frontal /** Frontal deco. LED lighting / **Éclair. LED deco. frontale** ILUDECVMBC9 ILUDECVMBC12 ILUDECVMBC15 ILUDECVMBC18 ILUDECVMBC25 **Luz LED estante /** LED lighting shelf / **Éclairage LED étagère** ILUESTVMBC9 ILUESTVMBC12 ILUESTVMBC15 ILUESTVMBC18 ILUESTVMBC25		

8

Válido para todo el catálogo / Valid for the entire product guide / Valable pour tout le catalogue:
Fotografías no contractuales / Non contractual pictures / Photos non contractuelles.
Características técnicas y constructivas sujetas a variación sin previo aviso / We reserve the right to change specifications without prior notice / Les caractéristiques techniques et la conception peuvent être sujettes à modifications, sans préavis.

Serie / Series / Série **MALLORCA**

+Info: **www.infrico.com**

VMC 18 RU

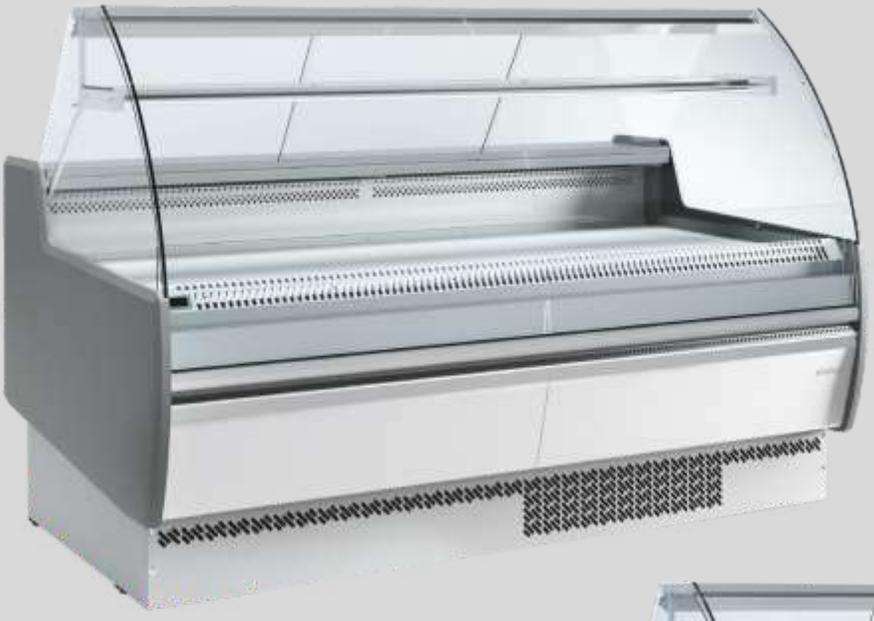

VMC 12 RU



Ext. Estándar / Standar **/ Standard**

Blanco/White/ Blanc	Ral 1001	Ral 1018
Ral 3003	Ral 3020	Ral 2003
Ral 5015	Ral 5017	Ral 5011
Ral 6002	Ral 6018	Ral 6019
Ral 7035	Ral 7037	Ral 7042
Ral 7016	Ral 9006	Negro/Black/ Noir

Colores fuera de carta /
Colors outside of letter /
Couleurs spéciales, hors palette

RAL		NO RAL	
Epoxi	Líquida/ Liquid/ Liquide	Epoxi	Líquida/ Liquid/ Liquide
817 €	**508 €**	Consultar / Consulter / Consulter	
[x unidad/x unit/x unitée]			
+10 días laborables / +10 work days / +10 jours ouvrés		Consultar / Consulter / Consulter	

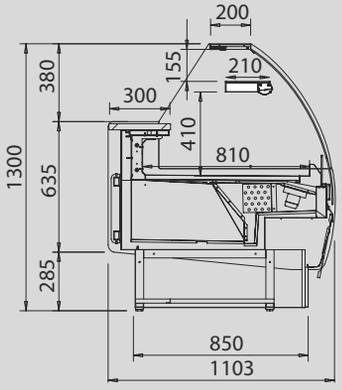

VMC RU



Los datos técnicos están sujetos a posibles variaciones que serán actualizadas periódicamente en las fichas técnicas del producto, disponibles en la web /
The technical data are subject to possible variations that will be updated periodically in the technical data sheets of the product, which are available on the website /
Les données techniques peuvent varier et seront actualisées dans les fiches techniques du produit, disponibles sur le site web.

Mueble caja mostrador /
Counter case /
Meuble caisse

MODELO MODELE MODÈLE	 **VMB 9 C**	 **VMB 12 M**	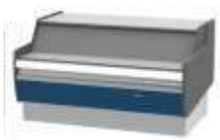 **VMB 15 M**
Precio Price Prix			
Medidas Measures (mm) Mesures	998 x 953 x 920 mm.	1310 x 953 x 920 mm.	1622 x 953 x 920 mm.
Temperatura Temperature (°C) Température	-		
Clase Climática Climatic class (°C) Classe climatique	-		
Tensión/Frecuencia Electrical data Tension électrique	230V/1ph/50Hz		
Superficie exposición Surface exhibition (m^2) Surface d'exposition	0,62	0,83	1,03
Potencia Power (W) Puissance	-		

Mueble caja mostrador /
Counter case /
Meuble caisse

Serie / Series / Série **MALLORCA**

MODELO MODELE MODÈLE	 **VMC 9 C**	 **VMC 12 M**	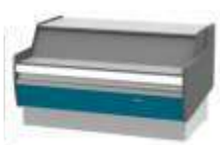 **VMC 15 M**
Precio Price Prix			
Medidas Measures (mm) Mesures	998 x 1103 x 920 mm.	1310 x 1103 x 920 mm.	1622 x 1103 x 920 mm.
Temperatura Temperature (°C) Température	-		
Clase Climática Climatic class (°C) Classe climatique	-		
Tensión/Frecuencia Electrical data Tension électrique	230V/1ph/50Hz		
Superficie exposición Surface exhibition (m^2) Surface d'exposition	0,55	0,74	0,94
Potencia Power (W) Puissance	-		

Válido para todo el catálogo / Valid for the entire product guide / Valable pour tout le catalogue:
Fotografías no contractuales / Non contractual pictures / Photos non contractuelles.
Características técnicas y constructivas sujetas a variación sin previo aviso / We reserve the right to change specifications without prior notice / Les caractéristiques techniques et la conception peuvent être sujettes à modifications, sans préavis.

Serie / Series / Série **MARBELLA**

+Info: **www.infrico.com**

VMB 9 C



VMB 12 C





VMC 12 M



VMC 15 M

Ext. Estándar / Standar / **Standard**

Blanco/White/ Blanc	Ral 1001	Ral 1018
Ral 3003	Ral 3020	Ral 2003
Ral 5015	Ral 5017	Ral 5011
Ral 6002	Ral 6018	Ral 6019
Ral 7035	Ral 7037	Ral 7042
Ral 7016	Ral 9006	Negro/Black/ Noir

Colores fuera de carta /
Colors outside of letter /
Couleurs spéciales, hors palette

RAL		NO RAL	
Epoxi	Líquida/ Liquid/ Liquide	Epoxi	Líquida/ Liquid/ Liquide
817 €	**508 €**	Consultar / Consulter / Consulter	
[x unidad/x unit/x unitée]			
+10 días laborables / +10 work days / +10 jours ouvrés		Consultar / Consulter / Consulter	

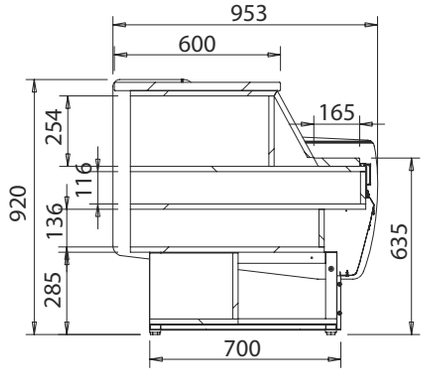

VMB M

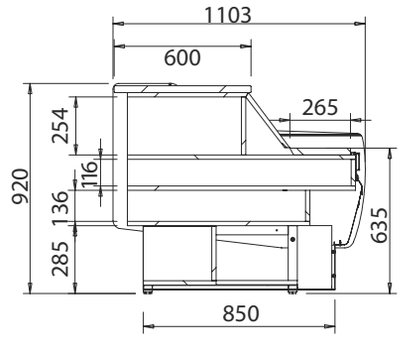

VMC M

Los datos técnicos están sujetos a posibles variaciones que serán actualizadas periódicamente en las fichas técnicas del producto, disponibles en la web /
The technical data are subject to possible variations that will be updated periodically in the technical data sheets of the product, which are available on the website /
Les données techniques peuvent varier et seront actualisées dans les fiches techniques du produit, disponibles sur le site web.



Válido para todo el catálogo / Valid for the entire product guide / Valable pour tout le catalogue:
Fotografías no contractuales / Non contractual pictures / Photos non contractuelles.
Características técnicas y constructivas sujetas a variación sin previo aviso / We reserve the right to change specifications without prior notice / Les caractéristiques techniques et la conception peuvent être sujettes à modifications, sans préavis.

+Info: www.infrico.com



Los datos técnicos están sujetos a posibles variaciones que serán actualizadas periódicamente en las fichas técnicas del producto, disponibles en la web /
The technical data are subject to possible variations that will be updated periodically in the technical data sheets of the product, which are available on the website /
Les données techniques peuvent varier et seront actualisées dans les fiches techniques du produit, disponibles sur le site web.

Super market




Infrico

Waterin

Sistema Waterloop R290 de Infrico

270-273

Serie / Series / Série

VMD
Madrid



VMD R/S
VMD R/S Ángulos/Angles/Angles
VMD C / M

274-281

Serie / Series / Série

VBC
Barcelona



VBC R/S
VBC R/S Ángulos/Angles/Angles
VBC C / M / MHD
VBC R/S CP
VBC R/S CP Ángulos/Angles/Angles
VBC CP / MP / MHDP
VBC S CB

282-303

Serie / Series / Série

VEX
Experience

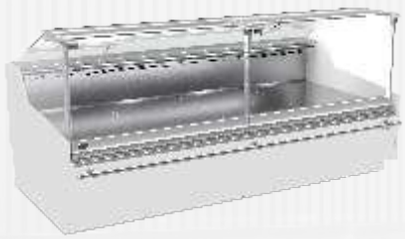

VEX CP
VEX
VEX CB
VEX Ángulos/Angles/Angles
VEX CA / CP HT

304-317

Serie / Series / Série

VEE
California



VEE
VEE CA
VEE HT
VEE GC
VEE S
VEE AAM

318-325

Serie / Series / Série

Visión



SVS
VVS
VCD
VVL

326-327

Serie / Series / Série

GD/COMBI



GD P
AS25U

328-331



9. Supermarket

Estructura de cristales de alta transparencia, rectos o curvos según modelo.

High transparency glass structure, flat or curved depending on the model.

Structure en verre à haute transparence, droite ou bombée selon le modèle.

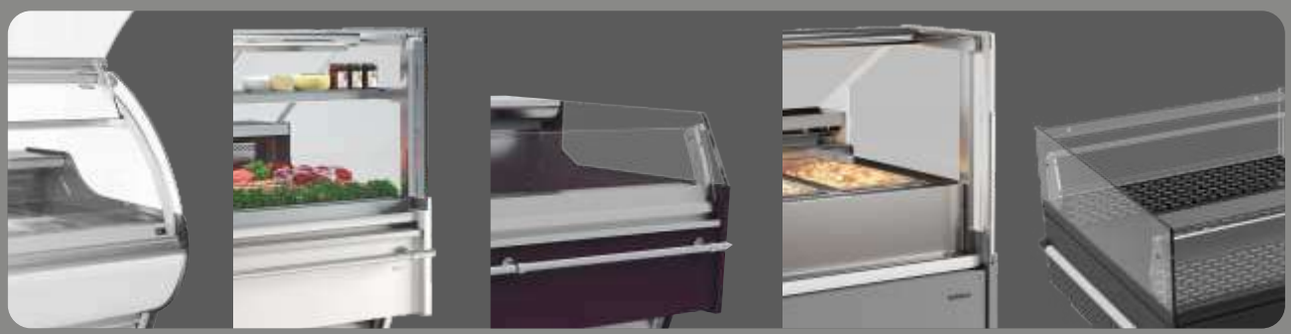



Iluminación / Lighting / Éclairage

Incorporación de iluminación LED, llegando a reducir el consumo energético entre un 80% y 90%, respecto a una bombilla tradicional.

LED lighting incorporated, reducing energetic consumption between 80% and 90% respect to a traditional ligth bulb.

Éclairage LED, réduisant la consommation énergétique entre 80% et 90%, par rapport à une ampoule traditionnelle.



Válido para todo el catálogo / Valid for the entire product guide / Valable pour tout le catalogue.
Fotografías no contractuales / Non contractual pictures / Photos non contractuelles.
Características técnicas y constructivas sujetas a variación sin previo aviso / We reserve the right to change specifications without prior notice / Les caractéristiques techniques et la conception peuvent être sujettes à modifications, sans préavis.

Equipos con posibilidad de grupo remoto y grupo incorporado.

Devices with the possibility of remote group and integrated group.

Equipement avec la possibilité de groupe à distance et de groupe incorporé.





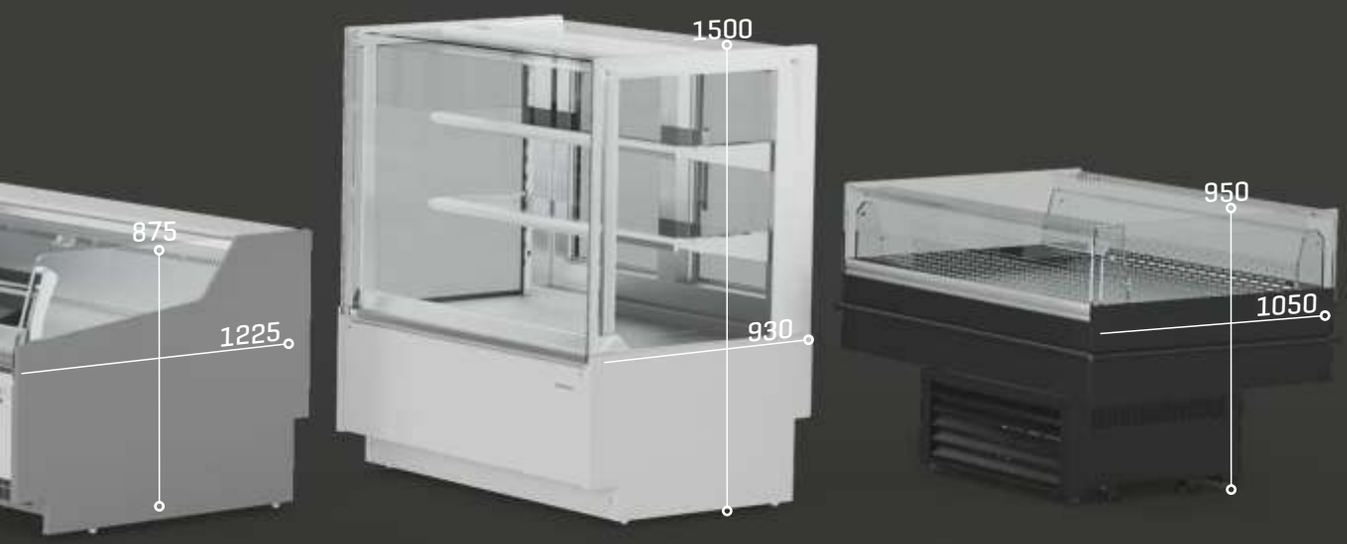

VEE CA

VVS

Máxima visibilidad de producto expuesto.

Maximum visibility of displayed product.

Visibilité maximale du produit exposé.



Amplia gama de opciones y posibilidades de personalización para exponer todo tipo de productos refrigerados sin envasar: carne, charcutería y delicatessen.

Wide range of options and customisation possibilities for displaying all types of unpackaged refrigerated products: meat, deli and delicatessen.

Nombreuses options et possibilités de personnalisation pour présenter tous les types de produits réfrigérés non emballés : viande, charcuterie et delicatessen.



Los datos técnicos están sujetos a posibles variaciones que serán actualizadas periódicamente en las fichas técnicas del producto, disponibles en la web /
The technical data are subject to possible variations that will be updated periodically in the technical data sheets of the product, which are available on the website /
Les données techniques peuvent varier et seront actualisées dans les fiches techniques du produit, disponibles sur le site web.

Waterin

Sistema Waterloop R290 de Infrico

hasta -25%

Sistema eficiente, hasta el 25% de ahorro de energía.
Efficient systm with up to 25% energy saving.
Système efficace avec jusqu'à 25 % d'économies d'énergie.

-75%

75% reducción carga refrigerante.
75% refrigerant charge reduction.
Réduction de 75 % de la charge de refrigerant.

0€

Refrigerantes naturales SIN TASA.
Natural refrigerants WITHOUT CHARGE.
Réfrigérateurs naturels SANS TÂCHE.



Mínima carga refrigerante, aprox. 0.1kg/kw.
Minimum refrigerant load, aprox. 0.1kg/kw.
Charge minimale de refrigerant, avec environ 0,1 Kg/kw de réfrigération.



Flexibilidad de implantación.
Flexibility of implementation.
Flexibilité de mise en oeuvre.

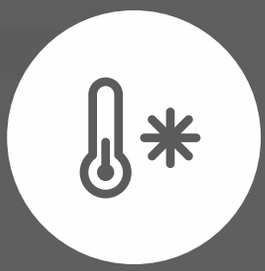

Posibilidad de recuperación de calor en la instalación.
Possibility of heat recovery in the installation.
Possibilité de récupération de chaleur dans l'installation.



Condensadores sin mantenimiento.
Maintenance-free condensers.
Condensateurs de maintenance.



Posible eliminación de la sala de máquinas.
Possible elimination of the machine room.
Élimination possible, dans de nombreux cas, de la salle des machines.



Eliminación de riesgos típicos de inst. centralizadas.
Elimination of the typical risks of central. installations.
Élimination des risques typiques des installations centralisées.



Menor riesgo de fugas.
Reduced risk of leakage.
Moins de risques de fuites.

Válido para todo el catálogo / Valid for the entire product guide / Valable pour tout le catalogue.
Fotografías no contractuales / Non contractual pictures / Photos non contractuelles.
Características técnicas y constructivas sujetas a variación sin previo aviso / We reserve the right to change specifications without prior notice / Les caractéristiques techniques et de conception peuvent être sujettes à modifications, sans préavis.

El ahorro energético y el cuidado del medio ambiente son dos factores claves que han impulsado la iniciativa Waterin.

¿Qué es Waterin?

Waterin son muebles de refrigeración comercial para la conservación de productos refrigerados y congelados, con unidades individuales R290 y sistema de condensación por agua.

¿Dónde podemos instalar este sistema?

Este sistema es óptimo para instalaciones que cumplan los siguientes condicionantes:

- Sala de ventas de hasta 1400m2 con aproximadamente hasta 40kW frigoríficos.
- Temperatura de trabajo exterior (DryCooler) máxima de 48ºC.

¿Este nuevo sistema requiere un proyecto de instalación?

El sistema Waterin no requiere instalación frigorífica porque son muebles con la unidad ya instalada y cargada desde fábrica, aunque su implantación requiere un cálculo de instalación para el dimensionado de las tuberías de agua, el DryCooler, el sistema hidráulico necesarios y su ubicación, etc.

Beneficios del sistema Waterin

Waterin por ser un sistema ecológico y de condensación por agua ofrece múltiples beneficios en la refrigeración comercial. Mayor eficienia energética, menor impacto ambiental y mejor control de temperatura son sólo algunas de sus ventajas.

Saving energy and respect for the environment are two key factors that have driven the Waterin initiative.

What's Waterin?

Waterin are commercial refrigeration display cases for the preservation of refrigerated and frozen products, with individual R290 units and water condensation system.

Where do we install this system?

This system is ideal for installations that meet the following conditions:

- Supermarkets up to 1400m² with approximately up to 40kW of refrigeration capacity.
- Outdoor working temperature (DryCooler) max. 48ºC.

Is an installation project required?

The Waterin system doesn't require refrigeration installation because it's display cases with the unit already installed and loaded from the factory, although its implementation requires an installation calculation for the dimensioning of the water pipes, the DryCooler, the necessary hydraulic system and its location, etc.

Benefits of Waterin

Waterin is an environmentally friendly, water condensing system that offers multiple benefits in commercial refrigeration. Greater energy efficiency, lower environmental impact and better termperature control are just some of its advantages.

Les économies d'énergie et le respect de l'environnement sont deux facteurs qui ont motivé l'initiative Waterin.

Qu'est-ce que Waterin?

WaterIn est une armoire de réfrigération commerciale pour les températures positives et négatives de stockage des produits, avec des unités R290 individuelles et un système de condensation à l'eau.

Où peut-on installer ce système?

Ce système est optimal pour les installations qui répondent aux conditions suivantes :

- Salle de vente jusqu'à 1400 m² avec environ jusqu'à 40kW d'unités de réfrigération
- Température extérieure de travail (DryCooler) maximale de 48ºC.

Ce nouveau système nécessite-t-il un projet d'installation?

Le système Waterin ne nécessite pas d'installation frigorifique car il s'agit d'un meuble avec l'unité déjà installée et chargée en usine, bien que sa mise en œuvre dans la salle de vente nécessite un calcul de l'installation du système de condensation de l'eau et de ses composants.

Quels sont les avantages du système WaterIn ?

WaterIn est un système écologique à condensation par eau qui offre de multiples avantages dans le domaine de la réfrigération commerciale. Une meilleure efficacité énergétique, un impact environnemental réduit et un meilleur contrôle de la température ne sont que quelques-uns de ses avantages.



Los datos técnicos están sujetos a posibles variaciones que serán actualizadas periódicamente en las fichas técnicas del producto, disponibles en la web /
The technical data are subject to possible variations that will be updated periodically in the technical data sheets of the product, which are available on the website /
Les données techniques peuvent varier et seront actualisées dans les fiches techniques du produit, disponibles sur le site web.

Waterin

Sistema Waterloop R290 de Infrico

Unidades R290 condensados por agua de Temperatura Positiva.
R290 units, Positive Temperature water condensed.
Unités R290 à condensation par eau à Température Positive.

Unidades R290 condensados por agua de Temperatura Negativa.
R290 units, Negative Temperature water condensed.
Unités R290 à condensation par eau à Température négaitive.

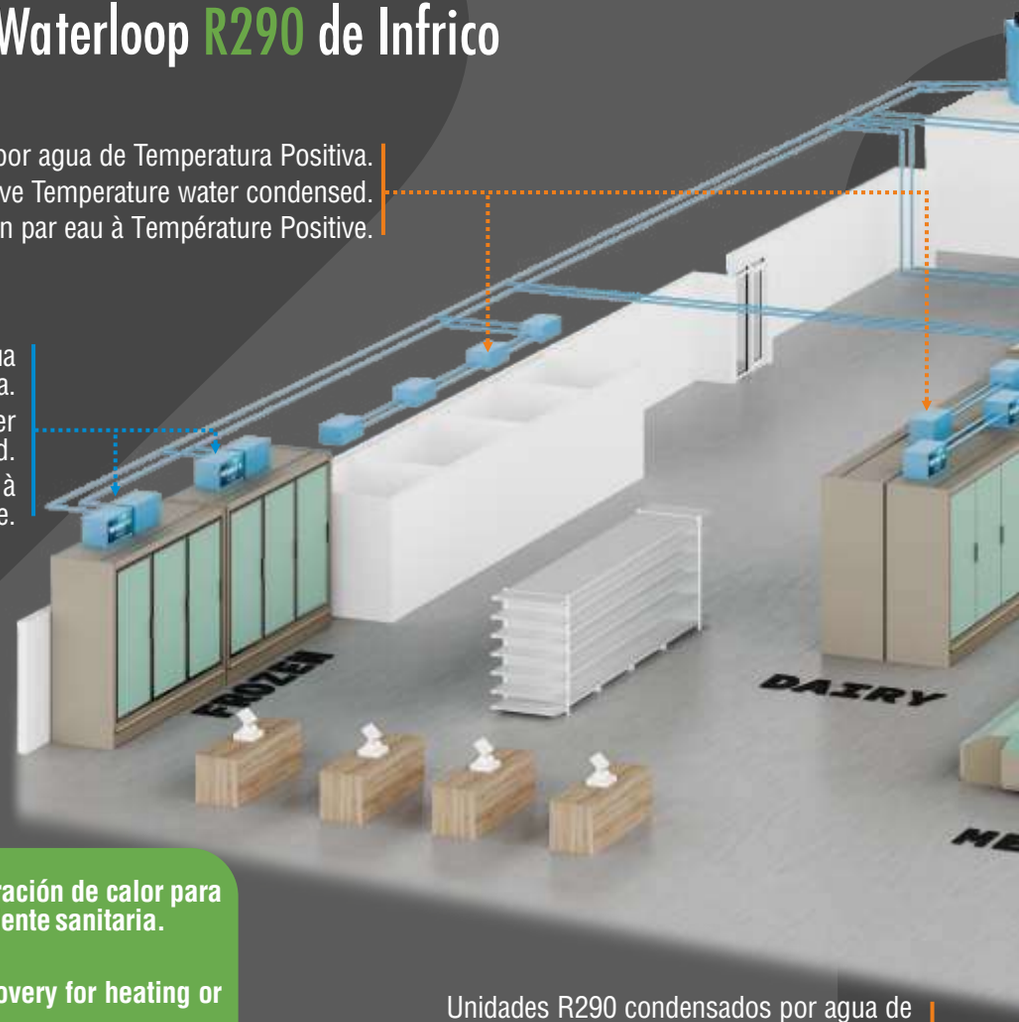

Posibilidad de recuperación de calor para calefacción o agua caliente sanitaria.

Possibility of heat recovery for heating or sanitary hot water.

Possibilité de récupération de chaleur pour le chauffage ou l'eau chaude sanitaire.

Unidades R290 condensados por agua de Temperatura Positiva.
R290 units, Positive Temperature water condensed.
Unités R290 à condensation par eau à Température Positive.



VEXW

VEX (9-12-18-25-31-37) W-IW
VEX (9-12-18-25-31-37) WCP-IWCP
VEX (9-12-15-18-25) WCB-IWCB
VEX (90) AAW-ACW-AIW-ACIW
VEX (45) ACW-ACIW
VEX (90) AAWCP-ACWCP-AAIWCP-ACIWCP
VEX (45) ACWCP-ACIWCP



GDW

GD25WL1
GD21WL1
GDCWL1

Válido para todo el catálogo / Valid for the entire product guide / Valable pour tout le catalogue.
Fotografías no contractuales / Non contractual pictures / Photos non contractuelles.
Características técnicas y constructivas sujetas a variación sin previo aviso / We reserve the right to change specifications without prior notice / Les caractéristiques techniques et la conception peuvent être sujettes à modifications, sans préavis.

Dry Coolers con grupo hidraúlico.
Dry Coolers with hydraulic power unit.
Dry Coolers avec unité hydraulique.

Unidades R290 condensados por agua de Temperatura Negativa.
R290 units, Negative Temperature water condensed.
Unités R290 à condensation par eau à Température négaitive.



Unidades R290 condensados por agua de Temperatura Negativa.
R290 units, Negative Temperature water condensed.
Unités R290 à condensation par eau à Température négaitive.



AS25WL1

AS25W

Los datos técnicos están sujetos a posibles variaciones que serán actualizadas periódicamente en las fichas técnicas del producto, disponibles en la web /
The technical data are subject to possible variations that will be updated periodically in the technical data sheets of the product, which are available on the website /
Les données techniques peuvent varier et seront actualisées dans les fiches techniques du produit, disponibles sur le site web.

Vitrina expositora modular frío ventilado grupo incorporado /
Refrigerated modular plugin display case /
Vitrine présentation froid ventilé canalisable groupe incorporé

CON RESERVA / WHIT STORAGE / AVEC RÉSERVE - RIU: Plano Inox / Stainless Steel exhibition plan / Plan d'exposition Inox

MODELO / MODELE / MODÈLE	VMD 9 RU/RIU	VMD 12 RU/RIU	VMD 15 RU/RIU	VMD 18 RU/RIU	VMD 25 RU/RIU	VMD 31 RU/RIU	VMD 37 RU/RIU
Precio Price Prix **RU RIU**							

SIN RESERVA / WHITOUT STORAGE / SANS RÉSERVE - SIU: Plano Inox / Stainless Steel exhibition plan / Plan d'exposition Inox

MODELO / MODELE / MODÈLE	VMD 9 SU/SIU	VMD 12 SU/SIU	VMD 15 SU/SIU	VMD 18 SU/SIU	VMD 25 SU/SIU	VMD 31 SU/SIU	VMD 37 SU/SIU
Precio Price Prix **SU SIU**							
Medidas Measures Mesures (mm)	938 x 1150 x 1290 mm.	1250 x 1150 x 1290 mm.	1562 x 1150 x 1290 mm.	1875 x 1150 x 1290 mm.	2500 x 1150 x 1290 mm.	3125 x 1150 x 1290 mm.	3750 x 1150 x 1290 mm.
Temperatura Temperature Température (°C)	**0°C/+6°C**						
Clase Climática Climatic class Classe climatique (°C)	4 / 30°C						
Tensión/Frecuencia Electrical data Tension électrique	230V/1ph/50Hz						
Controlador Controller Régulateur	Digital						
Material Material Matériel (EXT/INT)	Ext: acero plastificado / Plastified stainless steel / Acier plastifié Encimera / Worktop / Dessous: Inox Aisi 304 Plano exposición / Exhibition plan / Plan d'exposition: Acero plastif./ Plastif. Stainless steel/ Acier plastifié (Mod RU/SU) - Inox Aisi 304 (Mod. RIU/SIU)						
Aislamiento Isolation Isolation (mm)	40kg/m^3 / Free CFC's / Zero ODP-GWP						
Capacidad Capacity Capacité (L)	124	165	206	248	330	413	495
Superficie exposición Surface exhibition Surface d'exposition (m^2)	0,96	1,28	1,59	1,91	2,55	3,19	3,83
Compresor Compressor Compresseur (HP)	1/3	1/3	1/2	3/4	1	3/4	3/4
Estantes Shelving Étagères	1						
Costados (2) Sides (2) Joues (2) (mm)	30+30						
Sistema de frío Cooling System Système de froid	Ventilado / Ventilated / Ventilé						
Desescarche Defrost Dégrivrage	Automático / Automatic / Automatique						
Evaporación Evaporation Évaporation	Forzada / Forced / Ventilé						
Potencia Power Puissance (W)	385	395	530	581	767	1324	1341
Potencia frig. Cooling capacity Puissance Frig. (W A -10°C)	-	-	-	-	-	-	-
Consumo Consumption Consommation (kWh/24h)	4.61	4.74	6.36	6.98	9.21	15.9	16.1
Refrigerante Refrigerant	**R-290**						
Opcional Optional Options	**Puertas correderas traseras /** Rear sliding doors / Portes coulissantes arrière						
	(PUEV9CT)	(PUEV12CT)	(PUEV15CT)	(PUEV18CT)	(PUEV25CT)	(PUEV31CT)	(PUEV37CT)
	Cortinas traseras nocturnas / Night curtains / Rideaux de nuit						
	(CCNV9)	(CCNV12)	(CCNV15)	(CCNV18)	(CCNV25)	(CCNV31)	(CCNV37)
	Doble plano (sin reserva) / Double surface (without storage) / Double plan (sans réserve) - / INOX						
	(DPEXVMDBC9S) (DPEXVMD9SI)	(DPEXVMDBC12S) (DPEXVMD12SI)	(DPEXVMDBC15S) (DPEXVMD15SI)	(DPEXVMDBC18S) (DPEXVMD18SI)	(DPEXVMDBC25S) (DPEXVMD25SI)	(DPEXVMDBC31S) (DPEXVMD31SI)	(DPEXVMDBC37S) (DPEXVMD37SI)

Laterales no incluidos en el precio
Side panels not included in price
Joues non inclues dans le prix

Válido para todo el catálogo / Valid for the entire product guide / Valable pour tout le catalogue:
Fotografías no contractuales / Non contractual pictures / Photos non contractuelles.
Características técnicas y constructivas sujetas a variación sin previo aviso / We reserve the right to change specifications without prior notice / Les caractéristiques techniques et la conception peuvent être sujettes à modifications, sans préavis.

Serie / Series / Série **MADRID**

+Info: **www.infrico.com**

VMD 25 RU



Detalle reserva
Storage detail
Détail réserve





VMD 18 SU

Laterales / Sides / Joues

NO	
Izquierdo Left Gauche	Derecho Right Droite

Ext. Estándar / Standar / Standard

Blanco/White/ Blanc	Ral 1001	Ral 1018
Ral 2003	Ral 3003	Ral 3020
Design 2108025	Ral 5015	Ral 4007
Ral 6002	Design 1107060	Design 3504035
Ral 9006	Ral 7016	Ral 8017

Colores fuera de carta /
Colors outside of letter /
Couleurs spéciales, hors palette

RAL		NO RAL	
Epoxi	Líquida/ Liquid/ Liquide	Epoxi	Líquida/ Liquid/ Liquide
	508 €	Consultar / Consulter / Consulter	
[x unidad/x unit/x unitée]			
+10 días laborables / +10 work days / +10 jours ouvrés		Consultar / Consulter / Consulter	

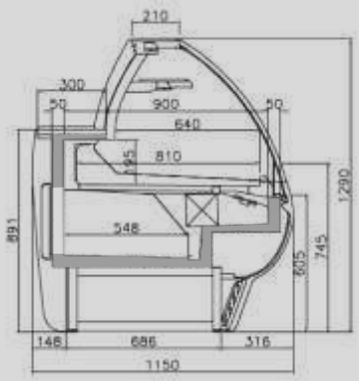

VMD R (con reserva)
(Whit storage)
(Avec réserve)

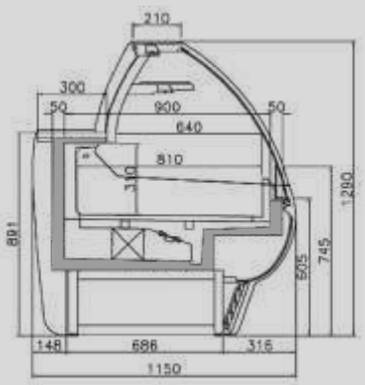

VMD S (Sin reserva)
(Whitout storage)
(Sans réserve)



Los datos técnicos están sujetos a posibles variaciones que serán actualizadas periódicamente en las fichas técnicas del producto, disponibles en la web /
The technical data are subject to possible variations that will be updated periodically in the technical data sheets of the product, which are available on the website /
Les données techniques peuvent varier et seront actualisées dans les fiches techniques du produit, disponibles sur le site web.

Vitrina expositora modular frío ventilado grupo remoto /
Refrigerated modular display remote case /
Vitrine présentation froid ventilé canalisable groupe à distance

CON RESERVA / WHIT STORAGE / AVEC RÉSERVE - RI: Plano Inox / Stainless Steel exhibition plan / Plan d'exposition Inox

MODELO / MODELE / MODÈLE	VMD 9 R/RI	VMD 12 R/RI	VMD 15 R/RI	VMD 18 R/RI	VMD 25 R/RI	VMD 31 R/RI	VMD 37 R/RI
Precio Price Prix **R RI**							

SIN RESERVA / WHITOUT STORAGE / SANS RÉSERVE - SI: Plano Inox / Stainless Steel exhibition plan / Plan d'exposition Inox

MODELO / MODELE / MODÈLE	VMD 9 S/SI	VMD 12 S/SI	VMD 15 S/SI	VMD 18 S/SI	VMD 25 S/SI	VMD 31 S/SI	VMD 37 S/SI
Precio Price Prix **S SI**							
Medidas Measures Mesures (mm)	938 x 1150 x 1290 mm.	1250 x 1150 x 1290 mm.	1562 x 1150 x 1290 mm.	1875 x 1150 x 1290 mm.	2500 x 1150 x 1290 mm.	3125 x 1150 x 1290 mm.	3750 x 1150 x 1290 mm.
Temperatura Temperature Température (°C)	0°C/+6°C						
Clase Climática Climatic class Classe climatique (°C)	4 / 30°C						
Tensión/Frecuencia Electrical data Tension électrique	230V/1ph/50Hz						
Controlador Controller Régulateur	Digital						
Material Material Matériel (EXT/INT)	Ext: acero plastificado / Plastified stainless steel / Acier plastifié Encimera / Worktop / Dessous: Inox Aisi 304 Plano exposición / Exhibition plan / Plan d'exposition: Acero plastif./ Plastif. Stainless steel/ Acier plastifié (Mod R/S) - Inox Aisi 304 (Mod. RI/SI)						
Aislamiento Isolation Isolation (mm)	40kg/m^3 / Free CFC's / Zero ODP-GWP						
Capacidad Capacity Capacité (L)	124	165	206	248	330	413	495
Superficie exposición Surface exhibition Surface d'exposition (m^2)	0,96	1,28	1,59	1,91	2,55	3,19	3,83
Compresor Compressor Compresseur (HP)	-	-	-	-	-	-	-
Estantes Shelving Étagères	1						
Costados (2) Sides (2) Joues (2) (mm)	30+30						
Sistema de frío Cooling System Système de froid	Ventilado / Ventilated / Ventilé						
Desescarche Defrost Dégrivrage	Automático / Automatic / Automatique						
Evaporación Evaporation Évaporation	Forzada / Forced / Ventilé						
Potencia Power Puissance (W)	-	-	-	-	-	-	-
Potencia frig. Cooling capacity Puissance Frig. (W A -10°C)	-	-	-	-	-	-	-
Consumo Consumption Consommation (kWh/24h)	556	741	926	1112	1483	1853	2224
Refrigerante Refrigerant Gaz	R-290						
Opcional Optional Options	**Puertas correderas traseras /** Rear sliding doors / Portes coulissantes arrière						
	(PUEV9CT)	(PUEV12CT)	(PUEV15CT)	(PUEV18CT)	(PUEV25CT)	(PUEV31CT)	(PUEV37CT)
	Cortinas traseras nocturnas / Night curtains / Rideaux de nuit						
	(CCNV9)	(CCNV12)	(CCNV15)	(CCNV18)	(CCNV25)	(CCNV31)	(CCNV37)
	Doble plano (sin reserva) / Double surface (without storage) / Double plan (sans réserve)						
	(DPEXVMDBC9S)	(DPEXVMDBC12S)	(DPEXVMDBC15S)	(DPEXVMDBC18S)	(DPEXVMDBC25S)	(DPEXVMDBC31S)	(DPEXVMDBC37S)

Laterales no incluidos en el precio
Side panels not included in price
Joues non inclues dans le prix

Válido para todo el catálogo / Valid for the entire product guide / Valable pour tout le catalogue:
Fotografías no contractuales / Non contractual pictures / Photos non contractuelles.
Características técnicas y constructivas sujetas a variación sin previo aviso / We reserve the right to change specifications without prior notice / Les caractéristiques techniques et la conception peuvent être sujettes à modifications, sans préavis.

Serie / Series / Série **MADRID**

+Info: **www.infrico.com**

VMD 18 SU



Laterales / Sides / Joues

NO	
Izquierdo Left Gauche	Derecho Right Droite

Ext. Estándar / Standar / Standard

Blanco/White/ Blanc	Ral 1001	Ral 1018
Ral 2003	Ral 3003	Ral 3020
Design 2108025	Ral 5015	Ral 4007
Ral 6002	Design 1107060	Design 3504035
Ral 9006	Ral 7016	Ral 8017

Colores fuera de carta /
Colors outside of letter /
Couleurs spéciales, hors palette

RAL		NO RAL	
Epoxi	Líquida/ Liquid/ Liquide	Epoxi	Líquida/ Liquid/ Liquide
[x unidad/x unit/x unitée]		Consultar / Consulter / Consulter	
+10 días laborables / +10 work days / +10 jours ouvrés		Consultar / Consulter / Consulter	



VMD 25 RI



Detalle reserva
Storage detail
Détail réserve

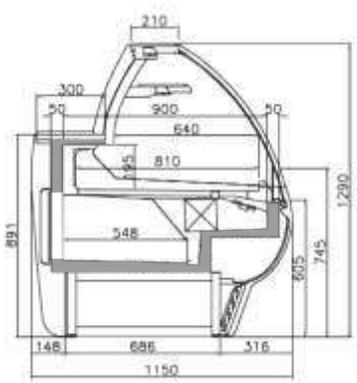

VMD R (con reserva)
(Whit storage)
(Avec réserve)

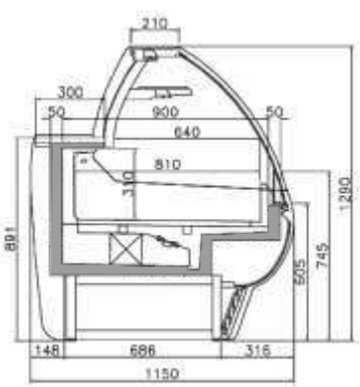

VMD S (Sin reserva)
(Whitout storage)
(Sans réserve)



Los datos técnicos están sujetos a posibles variaciones que serán actualizadas periódicamente en las fichas técnicas del producto, disponibles en la web /
The technical data are subject to possible variations that will be updated periodically in the technical data sheets of the product, which are available on the website /
Les données techniques peuvent varier et seront actualisées dans les fiches techniques du produit, disponibles sur le site web.

Vitrina expositora modular frío ventilado grupo incorporado /
Refrigerated modular plugin display case /
Vitrine présentation froid ventilé canalisable groupe incorporé

Mueble caja /
Counter case /
Meuble de comptoir

	CON RESERVA / WHIT STORAGE / AVEC RÉSERVE RIU: Plano Inox / Stainless Steel exhibition plan / Plan d'exposition Inox				MUEBLE CAJA / COUNTER CASE / MEUBLE DE COMPTOIR		
MODELO MODELE MODÈLE	 VMD 90 AA RU/RIU	 VMD 45 AA RU/RIU	 VMD 90 AC RU/RIU	 VMD 45 AC RU/RIU	 VMD 9 C	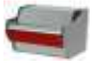 VMD 12 M	 VMD 15 M
Precio RU Price Prix RIU							
	SIN RESERVA / WHITOUT STORAGE / SANS RÉSERVE **SIU: Plano Inox / Stainless Steel exhibition plan / Plan d'exposition Inox**						
MODELO MODELE MODÈLE	 VMD 90 AA SU/SIU	 VMD 45 AA SU/SIU	 VMD 90 AC SU/SIU	 VMD 45 AC SU/SIU	-	-	-
Precio SU Price Prix SIU					-	-	-
Medidas (mm) Measures Mesures	1326 x 1150 x 1290 mm.	1108 x 1150 x 1290 mm.	1887 x 1150 x 1290 mm.	1470 x 1150 x 1290 mm.	938 x 1150 x 906 mm.	1250 x 1150 x 906 mm.	1562 x 1150 x 906 mm.
Temperatura (°C) Temperature Température	**0°C/+6°C**				-		
Clase Climática (°C) Climatic class Classe climatique	4 / 30°C				-		
Tensión/Frecuencia Electrical data Tension électrique	230V/1ph/50Hz				-		
Controlador Controller Régulateur	Digital				-		
Material (EXT/INT) Material Matériel	Ext: acero plastificado / Plastified stainless steel / Acier plastifié Encimera / Worktop / Dessous: Inox Aisi 304 Plano exposición / Exhibition plan / Plan d'exposition: Acero plastif./ Plastif. Stainless steel/ Acier plastifié (Mod RU/SU) - Inox Aisi 304 (Mod. RIU/SIU)						
Aislamiento (mm) Isolation Isolation	40kg/m^3 / Free CFC's / Zero ODP-GWP				-		
Capacidad (L) Capacity Capacité	-	-	-	-	-	-	-
Superficie exposición (m^2) Surface exhibition Surface d'exposition	1,15	0,63	1,49	0,75	0,55	0,74	0,92
Compresor (HP) Compressor Compresseur	5/8	3/8	3/4	1/2	-	-	-
Estantes Shelving Étagères	1				-		
Costados (2) (mm) Sides (2) Joues (2)	30+30						
Sistema de frío Cooling System Système de froid	Ventilado / Ventilated / Ventilé				-		
Desescarche Defrost Dégrivrage	Automático / Automatic / Automatique				-		
Evaporación Evaporation Évaporation	Forzada / Forced / Ventilé				-		
Potencia (W) Power Puissance	990	670	1060	740	-	-	-
Potencia frig. (W A -10°C) Cooling capacity Puissance Frig.	1096	676	1315	817	-	-	-
Consumo (kWh/24h) Consumption Consommation	13,9	9,4	14,8	10,4	-	-	-
Refrigerante Refrigerant Gaz	**R-290**				-		
Opcional Optional Options	**Puertas corred. tras. /** Rear sliding doors / Portes coulis. arrière (PUEV90AACT)	**Puertas corred. tras. /** Rear sliding doors / Portes coulis. arrière (PUEV45AACT)	**Puertas corred. tras. /** Rear sliding doors / Portes coulis. arrière (PUEV90ACCT)	**Puertas corred. tras. /** Rear sliding doors / Portes coulis. arrière (PUEV45ACCT)	-		

Laterales no incluidos en el precio
Side panels not included in price
Joues non inclues dans le prix

Válido para todo el catálogo / Valid for the entire product guide / Valable pour tout le catalogue:
Fotografías no contractuales / Non contractual pictures / Photos non contractuelles.
Características técnicas y constructivas sujetas a variación sin previo aviso / We reserve the right to change specifications without prior notice / Les caractéristiques techniques et la conception peuvent être sujettes à modifications, sans préavis.

Serie / Series / Série **MADRID**

+Info: **www.infrico.com**

Lineal VMD
VMD Linear assembly
Assemblage lineaire VMD

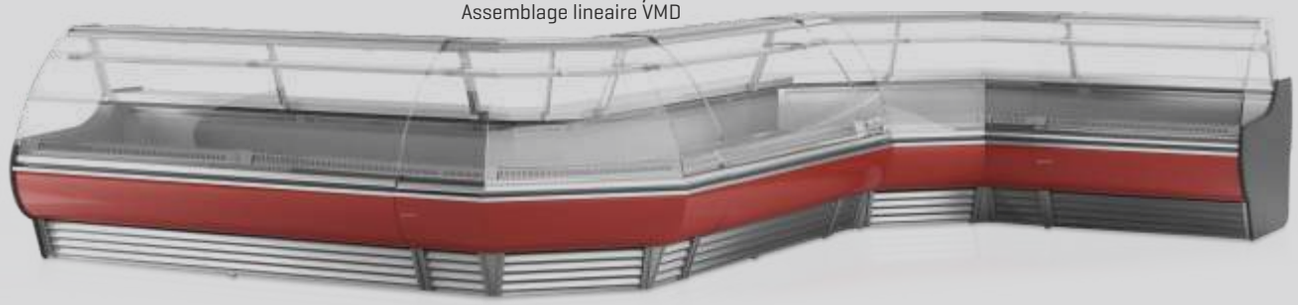

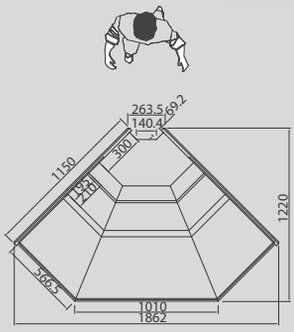

VMD 90 AA RU

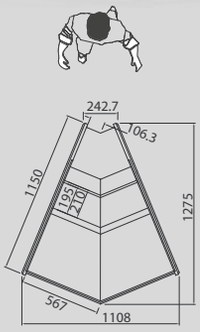

VMD 45 AA RU

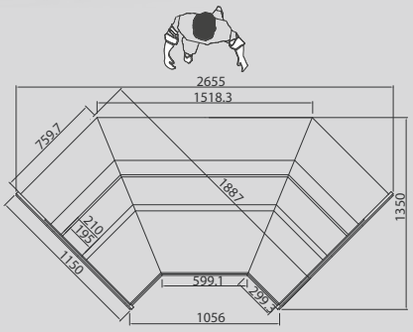

VMD 90 AC RU

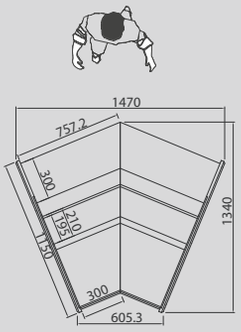

VMD 45 AC RU

Laterales / Sides / Joues

VMD C/M: SÍ

Laterales / Sides / Joues

VMD 90/45: NO	
Izquierdo Left Gauche	Derecho Right Droite

Ext. Estándar / Standar / Standard

Blanco/White/ Blanc	**Ral 1001**	**Ral 1018**
Ral 2003	**Ral 3003**	**Ral 3020**
Design 2108025	**Ral 5015**	**Ral 4007**
Ral 6002	**Design 1107060**	**Design 3504035**
Ral 9006	**Ral 7016**	**Ral 8017**



VMD 9 C



VMD 12 M

Colores fuera de carta /
Colors outside of letter /
Couleurs spéciales, hors palette

RAL		**NO RAL**	
Epoxi	Líquida/ Liquid/ Liquide	Epoxi	Líquida/ Liquid/ Liquide
		Consultar / Consulter / Consulter	
[x unidad/x unit/x unitée]			
+10 días laborables / +10 work days / +10 jours ouvrés		Consultar / Consulter / Consulter	

Los datos técnicos están sujetos a posibles variaciones que serán actualizadas periódicamente en las fichas técnicas del producto, disponibles en la web /
The technical data are subject to possible variations that will be updated periodically in the technical data sheets of the product, which are available on the website /
Les données techniques peuvent varier et seront actualisées dans les fiches techniques du produit, disponibles sur le site web.

Vitrina expositora modular frío ventilado grupo remoto /
Refrigerated modular display remote case /
Vitrine présentation froid ventilé canalisable groupe à distance

Mueble caja /
Counter case /
Meuble de comptoir

CON RESERVA / WHIT STORAGE / AVEC RÉSERVE
RI: Plano Inox / Stainless Steel exhibition plan / Plan d'exposition Inox

MUEBLE CAJA / COUNTER CASE / MEUBLE DE COMPTOIR

MODELO / MODELE / MODÈLE	VMD 90 AA R/RI	VMD 45 AA R/RI	VMD 90 AC R/RI	VMD 45 AC R/RI	VMD 9 C	VMD 12 M	VMD 15 M
Precio Price Prix **R RI**							

SIN RESERVA / WHITOUT STORAGE / SANS RÉSERVE
SI: Plano Inox / Stainless Steel exhibition plan / Plan d'exposition Inox

MODELO / MODELE / MODÈLE	VMD 90 AA S/SI	VMD 45 AA S/SI	VMD 90 AC S/SI	VMD 45 AC S/SI	-	-	-
Precio Price Prix **S SI**							
Medidas Measures Mesures (mm)	1326 x 1150 x 1290 mm.	1108 x 1150 x 1290 mm.	1887 x 1150 x 1290 mm.	1470 x 1150 x 1290 mm.	938 x 1150 x 906 mm.	1250 x 1150 x 906 mm.	1562 x 1150 x 906 mm.
Temperatura Temperature Température (°C)	**0°C/+6°C**				-		
Clase Climática Climatic class Classe climatique (°C)	4 / 30°C				-		
Tensión/Frecuencia Electrical data Tension électrique	230V/1ph/50Hz				-		
Controlador Controller Régulateur	Digital				-		
Material Material Matériel (EXT/INT)	Ext: acero plastificado / Plastified stainless steel / Acier plastifié Encimera / Worktop / Dessous: Inox Aisi 304 Plano exposición / Exhibition plan / Plan d'exposition: Acero plastif./ Plastif. Stainless steel/ Acier plastifié (Mod R/S) - Inox Aisi 304 (Mod. RI/SI)						
Aislamiento Isolation Isolation (mm)	40kg/m^3 / Free CFC's / Zero ODP-GWP				-		
Capacidad Capacity Capacité (L)	-	-	-	-	-	-	-
Superficie exposición Surface exhibition Surface d'exposition (m^2)	1,15	0,63	1,49	0,75	0,55	0,74	0,92
Compresor Compressor Compresseur (HP)	-	-	-	-	-	-	-
Estantes Shelving Étagères	1				-		
Costados (2) Sides (2) Joues (2) (mm)	30+30						
Sistema de frío Cooling System Système de froid	Ventilado / Ventilated / Ventilé				-		
Desescarche Defrost Dégrivrage	Automático / Automatic / Automatique				-		
Evaporación Evaporation Évaporation	Forzada / Forced / Ventilé				-		
Potencia Power Puissance (W)	-	-	-	-	-	-	-
Potencia frig. Cooling capacity Puissance Frig. (W A -10°C)	780	391	1151	777	-	-	-
Consumo Consumption Consommation (kWh/24h)	-	-	-	-	-	-	-
Refrigerante Refrigerant Gaz	**R-290**				-		
Opcional Optional Options	**Puertas corred. tras. /** Rear sliding doors / Portes coulis. arrière (PUEV90AACT)	**Puertas corred. tras. /** Rear sliding doors / Portes coulis. arrière (PUEV45AACT)	**Puertas corred. tras. /** Rear sliding doors / Portes coulis. arrière (PUEV90ACCT)	**Puertas corred. tras. /** Rear sliding doors / Portes coulis. arrière (PUEV45ACCT)	-		

Laterales no incluidos en el precio
Side panels not included in price
Joues non inclues dans le prix

Válido para todo el catálogo / Valid for the entire product guide / Valable pour tout le catalogue:
Fotografías no contractuales / Non contractual pictures / Photos non contractuelles.
Características técnicas y constructivas sujetas a variación sin previo aviso / We reserve the right to change specifications without prior notice / Les caractéristiques techniques et la conception peuvent être sujettes à modifications, sans préavis.

Serie / Series / Série **MADRID**

+Info: **www.infrico.com**

Lineal VMD
VMD Linear assembly
Assemblage lineaire VMD

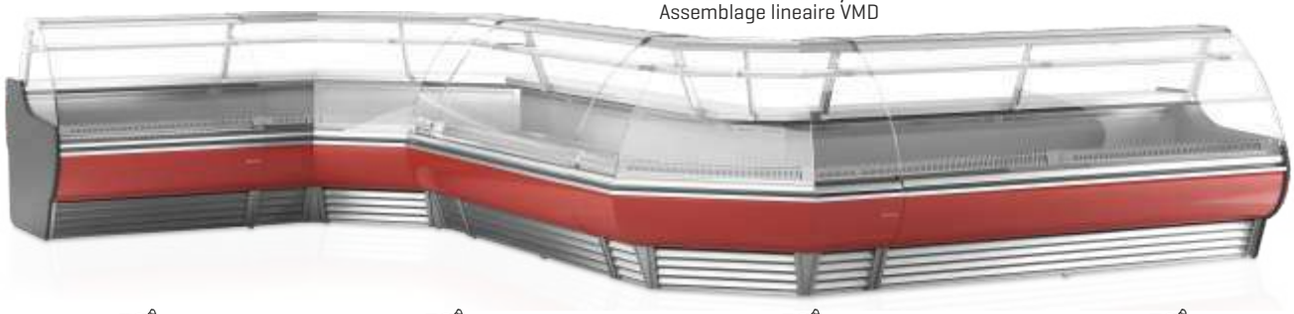

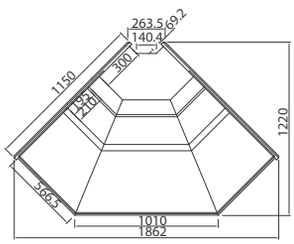

VMD 90 AA R

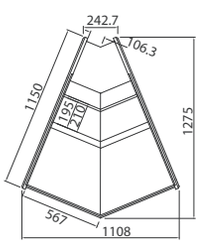

VMD 45 AA R

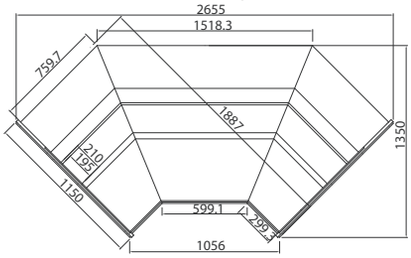

VMD 90 AC R

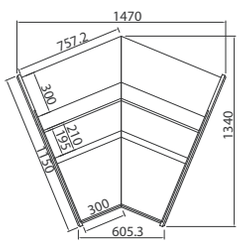

VMD 45 AC R

Laterales / Sides / Joues

VMD C/M: SÍ

Laterales / Sides / Joues

VMD 90/45: NO	
Izquierdo Left Gauche	Derecho Right Droite

Ext. Estándar / Standar / Standard

Blanco/White/ Blanc	**Ral 1001**	**Ral 1018**
Ral 2003	**Ral 3003**	**Ral 3020**
Design 2108025	**Ral 5015**	**Ral 4007**
Ral 6002	**Design 1107060**	**Design 3504035**
Ral 9006	**Ral 7016**	**Ral 8017**



VMD 12 M

Colores fuera de carta /
Colors outside of letter /
Couleurs spéciales, hors palette

RAL		**NO RAL**	
Epoxi	Líquida/ Liquid/ Liquide	Epoxi	Líquida/ Liquid/ Liquide
[x unidad/x unit/x unitée]		Consultar / Consulter / Consulter	
+10 días laborables / +10 work days / +10 jours ouvrés		Consultar / Consulter / Consulter	



VMD 9 C

Los datos técnicos están sujetos a posibles variaciones que serán actualizadas periódicamente en las fichas técnicas del producto, disponibles en la web /
The technical data are subject to possible variations that will be updated periodically in the technical data sheets of the product, which are available on the website /
Les données techniques peuvent varier et seront actualisées dans les fiches techniques du produit, disponibles sur le site web.

Vitrina expositora modular frío ventilado grupo incorporado /
Refrigerated modular plugin display case /
Vitrine présentation froid ventilé canalisable groupe incorporé

CON RESERVA / WHIT STORAGE / AVEC RÉSERVE - RIU: Plano Inox / Stainless Steel exhibition plan / Plan d'exposition Inox

MODELO / MODELE / MODÈLE	VBC 9 RU/RIU	VBC 12 RU/RIU	VBC 15 RU/RIU	VBC 18 RU/RIU	VBC 25 RU/RIU	VBC 31 RU/RIU	VBC 37 RU/RIU
Precio RU / Price / Prix RIU							

SIN RESERVA / WHITOUT STORAGE / SANS RÉSERVE - SIU: Plano Inox / Stainless Steel exhibition plan / Plan d'exposition Inox

MODELO / MODELE / MODÈLE	VBC 9 SU/SIU	VBC 12 SU/SIU	VBC 15 SU/SIU	VBC 18 SU/SIU	VBC 25 SU/SIU	VBC 31 SU/SIU	VBC 37 SU/SIU
Precio SU / Price / Prix SIU							
Medidas Measures Mesures (mm)	938 x 1150 x 1290 mm.	1250 x 1150 x 1290 mm.	1562 x 1150 x 1290 mm.	1875 x 1150 x 1290 mm.	2500 x 1150 x 1290 mm.	3125 x 1150 x 1290 mm.	3750 x 1150 x 1290 mm.
Temperatura Temperature Température (°C)	0°C/+6°C						
Clase Climática Climatic class Classe climatique (°C)	4 / 30°C						
Tensión/Frecuencia Electrical data Tension électrique	230V/1ph/50Hz						
Controlador Controller Régulateur	Digital						
Material Material Matériel (EXT/INT)	Ext: acero plastificado / Plastified stainless steel / Acier plastifié Encimera / Worktop / Dessous: Inox Aisi 304 Plano exposición / Exhibition plan / Plan d'exposition: Acero plastif./ Plastif. Stainless steel/ Acier plastifié (Mod RU/SU) - Inox Aisi 304 (Mod. RIU/SIU)						
Aislamiento Isolation Isolation (mm)	40kg/m³ / Free CFC's / Zero ODP-GWP						
Capacidad Capacity Capacité (L)	82	109	137	164	219	273	328
Superficie exposición Surface exhibition Surface d'exposition (m²)	0,92	1,23	1,53	1,84	2,45	3,06	3,68
Compresor Compressor Compresseur (HP)	1/3	1/2	3/4	3/4	1+1/4	1+1/4	1+1/4
Estantes Shelving Étagères	1						
Costados (2) Sides (2) Joues (2) (mm)	30+30						
Sistema de frío Cooling System Système de froid	Ventilado / Ventilated / Ventilé						
Desescarche Defrost Dégrivrage	Automático / Automatic / Automatique						
Evaporación Evaporation Évaporation	Forzada / Forced / Ventilé						
Potencia Power Puissance (W)	394	531	590	681	1115	2166	2190
Potencia frig. Cooling capacity Puissance Frig. (W A -10°C)	-	-	-	-	-	-	-
Consumo Consumption Consommation (kWh/24h)	5.18	7.01	7.8	8.9	14.6	28.6	28.9
Refrigerante Refrigerant Gaz	R-290						
Opcional Optional Options	**Puertas correderas traseras /** Rear sliding doors / Portes coulissantes arrière						
	(PUEV9CT)	(PUEV12CT)	(PUEV15CT)	(PUEV18CT)	(PUEV25CT)	(PUEV31CT)	(PUEV37CT)
	Cortinas traseras nocturnas / Night curtains / Rideaux de nuit						
	(CCNV9)	(CCNV12)	(CCNV15)	(CCNV18)	(CCNV25)	(CCNV31)	(CCNV37)
	Cristal calefactado curvo / Heated curved frontal glass / Vitre bombé chauffée						
	(CRCCTVEU9)	(CRCCTVEU12)	(CRCCTVEU15)	(CRCCTVEU18)	(CRCCTVEU25)	(CRCCTVEU31)	(CRCCTVEU37)

Laterales no incluidos en el precio
Side panels not included in price
Joues non inclues dans le prix

Válido para todo el catálogo / Valid for the entire product guide / Valable pour tout le catalogue:
Fotografías no contractuales / Non contractual pictures / Photos non contractuelles.
Características técnicas y constructivas sujetas a variación sin previo aviso / We reserve the right to change specifications without prior notice / Les caractéristiques techniques et la conception peuvent être sujettes à modifications, sans préavis.

Serie / Series / Série **BARCELONA**

+Info: **www.infrico.com**

VBC 15 RU



Laterales / Sides / Joues

NO	
Izquierdo Left Gauche	Derecho Right Droite



Ext. Estándar / Standar / Standard

Blanco/White/ Blanc	Ral 1001	Ral 1018
Ral 2003	Ral 3003	Ral 3020
Design 2108025	Ral 5015	Ral 4007
Ral 6002	Design 1107060	Design 3504035
Ral 9006	Ral 7016	Ral 8017

Colores fuera de carta /
Colors outside of letter /
Couleurs spéciales, hors palette

RAL		NO RAL	
Epoxi	Líquida/ Liquid/ Liquide	Epoxi	Líquida/ Liquid/ Liquide
(x unidad/x unit/x unitée)		Consultar / Consulter / Consulter	
+10 días laborables / +10 work days / +10 jours ouvrés		Consultar / Consulter / Consulter	

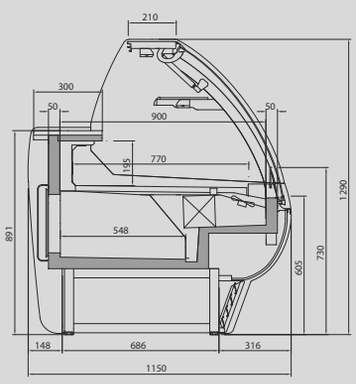

VBC RU/RIU (con reserva)
(Whit storage)
(Avec réserve)

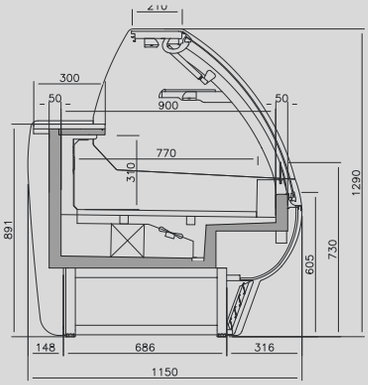

VBC SU/SIU (Sin reserva)
(Whitout storage)
(Sans réserve)



Los datos técnicos están sujetos a posibles variaciones que serán actualizadas periódicamente en las fichas técnicas del producto, disponibles en la web /
The technical data are subject to possible variations that will be updated periodically in the technical data sheets of the product, which are available on the website /
Les données techniques peuvent varier et seront actualisées dans les fiches techniques du produit, disponibles sur le site web.

Vitrina expositora modular frío ventilado grupo incorporado /
Refrigerated modular plugin display case /
Vitrine présentation froid ventilé canalisable groupe incorporé

Mueble caja /
Counter case /
Meuble de comptoir

	CON RESERVA / WHIT STORAGE / AVEC RÉSERVE RIU: Plano Inox / Stainless Steel exhibition plan / Plan d'exposition Inox				MUEBLE CAJA / COUNTER CASE / MEUBLE DE COMPTOIR			
MODELO MODELE MODÈLE	 VBC 90 AA RU/RIU	 VBC 45 AA RU/RIU	 VBC 90 AC RU/RIU	 VBC 45 AC RU/RIU	 VBC 9 C	 VBC 12 M	 VBC 15 M	 VBC 12 MHD
Precio RU Price Prix RIU								
	SIN RESERVA / WHITOUT STORAGE / SANS RÉSERVE **SIU: Plano Inox / Stainless Steel exhibition plan / Plan d'exposition Inox**							
MODELO MODELE MODÈLE	 VBC 90 AA SU/SIU	 VBC 45 AA SU/SIU	 VBC 90 AC SU/SIU	 VBC 45 AC SU/SIU	-	-	-	-
Precio SU Price Prix SIU								
Medidas (mm) Measures Mesures	1326 x 1150 x 1290 mm.	1108 x 1150 x 1290 mm.	1887 x 1150 x 1290 mm.	1470 x 1150 x 1290 mm.	938 x 1150 x 906 mm.	1250 x 1150 x 906 mm.	1562 x 1150 x 906 mm.	1250 x 1150 x 906 mm.
Temperatura (°C) Temperature Température	**0°C/+6°C**				-			
Clase Climática (°C) Climatic class Classe climatique	4 / 30°C				-			
Tensión/Frecuencia Electrical data Tension électrique	230V/1ph/50Hz				-			
Controlador Controller Régulateur	Digital				-			
Material (EXT/INT) Material Matériel	Ext: acero plastificado / Plastified stainless steel / Acier plastifié Encimera / Worktop / Dessous: Inox Aisi 304 Plano exposición / Exhibition plan / Plan d'exposition: Acero plastif./ Plastif. Stainless steel/ Acier plastifié (Mod RU/SU) - Inox Aisi 304 (Mod. RIU/SIU)							
Aislamiento (mm) Isolation Isolation	40kg/m^3 / Free CFC's / Zero ODP-GWP				-			
Capacidad (L) Capacity Capacité	-	-	-	-	-	-	-	-
Superficie exposición (m^2) Surface exhibition Surface d'exposition	1,09	0,60	1,43	0,72	0,55	0,74	0,92	
Compresor (HP) Compressor Compresseur	5/8	3/8	3/4	1/2	-	-	-	
Estantes Shelving Étagères	1				-			
Costados (2) (mm) Sides (2) Joues (2)	30+30							
Sistema de frío Cooling System Système de froid	Ventilado / Ventilated / Ventilé				-			
Desescarche Defrost Dégrivrage	Automático / Automatic / Automatique				-			
Evaporación Evaporation Évaporation	Forzada / Forced / Ventilé				-			
Potencia (W) Power Puissance	1025	700	1110	780	-	-	-	-
Potencia frig. (W A -10°C) Cooling capacity Puissance Frig.	-	-	-	-	-	-	-	-
Consumo (kWh/24h) Consumption Consommation	14,4	9,8	15,5	10,9	-	-	-	-
Refrigerante Refrigerant Gaz	**R-290**				-			
Opcional Optional Options	**Puertas correderas tras. /** Rear sliding doors / Portes coulis. arrière (PUEVBC90AACT)	**Puertas correderas tras. /** Rear sliding doors / Portes coulis. arrière (PUEVBC45AACT)	**Puertas correderas tras. /** Rear sliding doors / Portes coulis. arrière (PUEVBC90ACCT)	**Puertas correderas tras. /** Rear sliding doors / Portes coulis. arrière (PUEVBC45ACCT)	-			

Laterales no incluidos en el precio
Side panels not included in price
Joues non inclues dans le prix

Válido para todo el catálogo / Valid for the entire product guide / Valable pour tout le catalogue:
Fotografías no contractuales / Non contractual pictures / Photos non contractuelles.
Características técnicas y constructivas sujetas a variación sin previo aviso / We reserve the right to change specifications without prior notice / Les caractéristiques techniques et la conception peuvent être sujettes à modifications, sans préavis.

Serie / Series / Série **BARCELONA**

+Info: **www.infrico.com**

Lineal VBC
VBC Linear assembly
Assemblage lineaire VBC



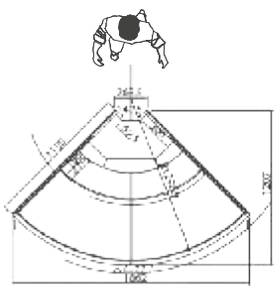

VBC 90 AA RU/RIU
VBC 90 AA SU/SIU

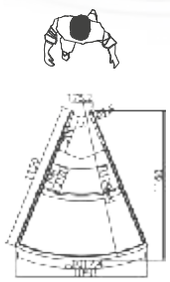

VBC 45 AA RU/RIU
VBC 45 AA SU/SIU

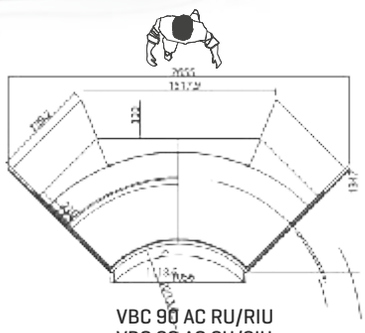

VBC 90 AC RU/RIU
VBC 90 AC SU/SIU

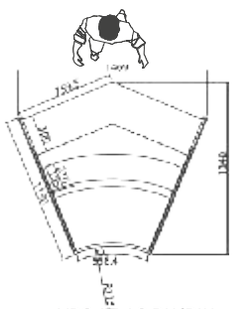

VBC 45 AC RU/RIU
VBC 45 AC SU/SIU

Laterales / Sides / Joues

VBC C/M/MHD: SÍ

Laterales / Sides / Joues

VBC 90/45: NO	
Izquierdo Left Gauche	Derecho Right Droite



VBC 12 M



VBC 9 C

Ext. Estándar / Standar / Standard

Blanco/White/ Blanc	**Ral 1001**	**Ral 1018**
Ral 2003	**Ral 3003**	**Ral 3020**
Design 2108025	**Ral 5015**	**Ral 4007**
Ral 6002	**Design 1107060**	**Design 3504035**
Ral 9006	**Ral 7016**	**Ral 8017**

Colores fuera de carta /
Colors outside of letter /
Couleurs spéciales, hors palette

RAL		**NO RAL**	
Epoxi	Líquida/ Liquid/ Liquide	Epoxi	Líquida/ Liquid/ Liquide
[x unidad/x unit/x unitée]		Consultar / Consulter / Consulter	
+10 días laborables / +10 work days / +10 jours ouvrés		Consultar / Consulter / Consulter	

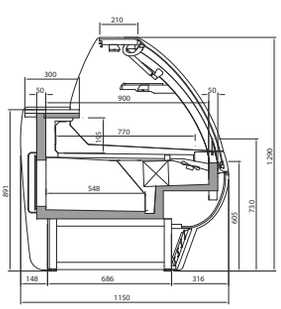

VBC RU (con reserva)
(Whit storage) (Avec réserve)

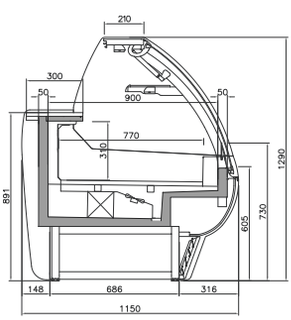

VBC SU (Sin reserva)
(Whitout storage) (Sans réserve)

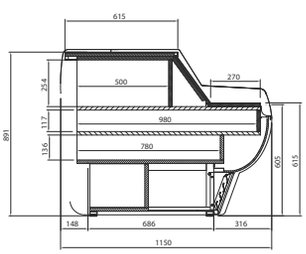

VBC

Los datos técnicos están sujetos a posibles variaciones que serán actualizadas periódicamente en las fichas técnicas del producto, disponibles en la web /
The technical data are subject to possible variations that will be updated periodically in the technical data sheets of the product, which are available on the website /
Les données techniques peuvent varier et seront actualisées dans les fiches techniques du produit, disponibles sur le site web.

Vitrina expositora modular frío ventilado grupo remoto /
Refrigerated modular display remote case /
Vitrine présentation froid ventilé canalisable groupe à distance

CON RESERVA / WHIT STORAGE / AVEC RÉSERVE - RI: Plano Inox / Stainless Steel exhibition plan / Plan d'exposition Inox

MODELO / MODELE / MODÈLE	VBC 9 R/RI	VBC 12 R/RI	VBC 15 R/RI	VBC 18 R/RI	VBC 25 R/RI	VBC 31 R/RI	VBC 37 R/RI
Precio Price Prix **R** / **RI**							

SIN RESERVA / WHITOUT STORAGE / SANS RÉSERVE - SI: Plano Inox / Stainless Steel exhibition plan / Plan d'exposition Inox

MODELO / MODELE / MODÈLE	VBC 9 S/SI	VBC 12 S/SI	VBC 15 S/SI	VBC 18 S/SI	VBC 25 S/SI	VBC 31 S/SI	VBC 37 S/SI
Precio Price Prix **S** / **SI**							
Medidas Measures Mesures (mm)	938 x 1150 x 1290 mm.	1250 x 1150 x 1290 mm.	1562 x 1150 x 1290 mm.	1875 x 1150 x 1290 mm.	2500 x 1150 x 1290 mm.	3125 x 1150 x 1290 mm.	3750 x 1150 x 1290 mm.
Temperatura Temperature Température (°C)	**0°C/+6°C**						
Clase Climática Climatic class Classe climatique (°C)	4 / 30°C						
Tensión/Frecuencia Electrical data Tension électrique	230V/1ph/50Hz						
Controlador Controller Régulateur	Digital						
Material Material Matériel (EXT/INT)	Ext: acero plastificado / Plastified stainless steel / Acier plastifié Encimera / Worktop / Dessous: Inox Aisi 304 Plano exposición / Exhibition plan / Plan d'exposition: Acero plastif./ Plastif. Stainless steel/ Acier plastifié (Mod RU/SU) - Inox Aisi 304 (Mod. RIU/SIU)						
Aislamiento Isolation Isolation (mm)	40kg/m^3 / Free CFC's / Zero ODP-GWP						
Capacidad Capacity Capacité (L)	82	109	137	164	219	273	328
Superficie exposición Surface exhibition Surface d'exposition (m^2)	0,92	1,23	1,53	1,84	2,45	3,06	3,68
Compresor Compressor Compresseur (HP)	-	-	-	-	-	-	-
Estantes Shelving Étagères	1						
Costados (2) Sides (2) Joues (2) (mm)	30+30						
Sistema de frío Cooling System Système de froid	Ventilado / Ventilated / Ventilé						
Desescarche Defrost Dégrivrage	Automático / Automatic / Automatique						
Evaporación Evaporation Évaporation	Forzada / Forced / Ventilé						
Potencia Power Puissance (W)	-	-	-	-	-	-	-
Potencia frig. Cooling capacity Puissance Frig. (W A -10°C)	623	830	1037	1245	1660	2075	2490
Consumo Consumption Consommation (kWh/24h)	-	-	-	-	-	-	-
Refrigerante Refrigerant Gaz	**R-290**						
Opcional Optional Options	**Puertas correderas traseras /** Rear sliding doors / Portes coulissantes arrière						
	(PUEV9CT)	(PUEV12CT)	(PUEV15CT)	(PUEV18CT)	(PUEV25CT)	(PUEV31CT)	(PUEV37CT)
	Cortinas traseras nocturnas / Night curtains / Rideaux de nuit						
	(CCNV9)	(CCNV12)	(CCNV15)	(CCNV18)	(CCNV25)	(CCNV31)	(CCNV37)
	Cristal calefactado curvo / Heated curved frontal glass / Vitre bombé chauffée						
	(CRCCTVEU9)	(CRCCTVEU12)	(CRCCTVEU15)	(CRCCTVEU18)	(CRCCTVEU25)	(CRCCTVEU31)	(CRCCTVEU37)

Laterales no incluidos en el precio
Side panels not included in price
Joues non inclues dans le prix

Válido para todo el catálogo / Valid for the entire product guide / Valable pour tout le catalogue:
Fotografías no contractuales / Non contractual pictures / Photos non contractuelles.
Características técnicas y constructivas sujetas a variación sin previo aviso / We reserve the right to change specifications without prior notice / Les caractéristiques techniques et la conception peuvent être sujettes à modifications, sans préavis.

Serie / Series / Série **BARCELONA**

+Info: **www.infrico.com**

VBC 15 RI





Laterales / Sides / Joues

NO	
Izquierdo Left Gauche	Derecho Right Droite

Ext. Estándar / Standar / Standard

Blanco/White/ Blanc	Ral 1001	Ral 1018
Ral 2003	Ral 3003	Ral 3020
Design 2108025	Ral 5015	Ral 4007
Ral 6002	Design 1107060	Design 3504035
Ral 9006	Ral 7016	Ral 8017

Colores fuera de carta /
Colors outside of letter /
Couleurs spéciales, hors palette

RAL		NO RAL	
Epoxi	Líquida/ Liquid/ Liquide	Epoxi	Líquida/ Liquid/ Liquide
		Consultar / Consulter / Consulter	
[x unidad/x unit/x unitée]			
+10 días laborables / +10 work days / +10 jours ouvrés		Consultar / Consulter / Consulter	

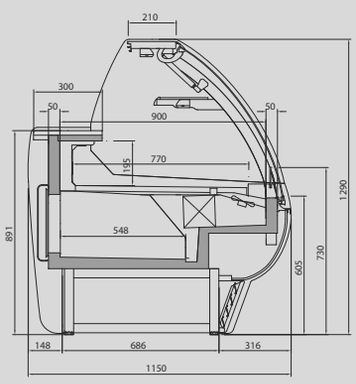

VBC R/RI [con reserva]
[Whit storage]
[Avec réserve]

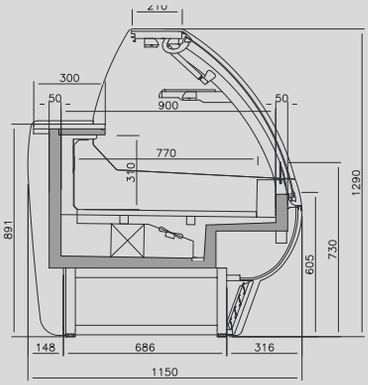

VBC S/SI [Sin reserva]
[Whitout storage]
[Sans réserve]

Los datos técnicos están sujetos a posibles variaciones que serán actualizadas periódicamente en las fichas técnicas del producto, disponibles en la web /
The technical data are subject to possible variations that will be updated periodically in the technical data sheets of the product, which are available on the website /
Les données techniques peuvent varier et seront actualisées dans les fiches techniques du produit, disponibles sur le site web.

Vitrina expositora modular frío ventilado grupo remoto /
Refrigerated modular display remote case /
Vitrine présentation froid ventilé canalisable groupe à distance

Mueble caja /
Counter case /
Meuble de comptoir

	CON RESERVA / WHIT STORAGE / AVEC RÉSERVE RI: Plano Inox / Stainless Steel exhibition plan / Plan d'exposition Inox				MUEBLE CAJA / COUNTER CASE / MEUBLE DE COMPTOIR			
MODELO MODELE MODÈLE	 VBC 90 AA R/RI	 VBC 45 AA R/RI	 VBC 90 AC R/RI	 VBC 45 AC R/RI	 VBC 9 C	 VBC 12 M	 VBC 15 M	 VBC 12 MHD
Precio R Price Prix RI								
	SIN RESERVA / WHITOUT STORAGE / SANS RÉSERVE **SIU: Plano Inox / Stainless Steel exhibition plan / Plan d'exposition Inox**							
MODELO MODELE MODÈLE	 VBC 90 AA S/SI	 VBC 45 AA S/SI	 VBC 90 AC S/SI	 VBC 45 AC S/SI	-	-	-	-
Precio S Price Prix SI								
Medidas (mm) Measures Mesures	1326 x 1150 x 1290 mm.	1108 x 1150 x 1290 mm.	1887 x 1150 x 1290 mm.	1470 x 1150 x 1290 mm.	938 x 1150 x 906 mm.	1250 x 1150 x 906 mm.	1562 x 1150 x 906 mm.	1250 x 1150 x 906 mm.
Temperatura (°C) Temperature Température	**0°C/+6°C**				-			
Clase Climática (°C) Climatic class Classe climatique	4 / 30°C				-			
Tensión/Frecuencia Electrical data Tension électrique	230V/1ph/50Hz				-			
Controlador Controller Régulateur	Digital				-			
Material (EXT/INT) Material Matériel	Ext: acero plastificado / Plastified stainless steel / Acier plastifié Encimera / Worktop / Dessous: Inox Aisi 304 Plano exposición / Exhibition plan / Plan d'exposition: Acero plastif./ Plastif. Stainless steel/ Acier plastifié (Mod RU/SU) - Inox Aisi 304 (Mod. RIU/SIU)							
Aislamiento (mm) Isolation Isolation	40kg/m^3 / Free CFC's / Zero ODP-GWP				-			
Capacidad (L) Capacity Capacité	-	-	-	-	-	-	-	-
Superficie exposición (m^2) Surface exhibition Surface d'exposition	1,09	0,60	1,43	0,72	0,55	0,74	0,92	
Compresor (HP) Compressor Compresseur	-	-	-	-	-	-	-	
Estantes Shelving Étagères	1				-			
Costados (2) (mm) Sides (2) Joues (2)	30+30							
Sistema de frío Cooling System Système de froid	Ventilado / Ventilated / Ventilé				-			
Desescarche Defrost Dégrivrage	Automático / Automatic / Automatique				-			
Evaporación Evaporation Évaporation	Forzada / Forced / Ventilé				-			
Potencia (W) Power Puissance	-	-	-	-	-	-	-	-
Potencia frig. (W A -10°C) Cooling capacity Puissance Frig.	304	403	11598	801	-	-	-	-
Consumo (kWh/24h) Consumption Consommation	-	-	-	-	-	-	-	-
Refrigerante Refrigerant Gaz	**R-290**				-			
Opcional Optional Options	**Puertas correderas tras. /** Rear sliding doors / Portes coulis. arrière (PUEVBC90AACT)	**Puertas correderas tras. /** Rear sliding doors / Portes coulis. arrière (PUEVBC45AACT)	**Puertas correderas tras. /** Rear sliding doors / Portes coulis. arrière (PUEVBC90ACCT)	**Puertas correderas tras. /** Rear sliding doors / Portes coulis. arrière (PUEVBC45ACCT)	-			

Laterales no incluidos en el precio
Side panels not included in price
Joues non inclues dans le prix

Válido para todo el catálogo / Valid for the entire product guide / Valable pour tout le catalogue:
Fotografías no contractuales / Non contractual pictures / Photos non contractuelles.
Características técnicas y constructivas sujetas a variación sin previo aviso / We reserve the right to change specifications without prior notice / Les caractéristiques techniques et la conception peuvent être sujettes à modifications, sans préavis.

Serie / Series / Série **BARCELONA**

+Info: **www.infrico.com**

Lineal VBC
VBC Linear assembly
Assemblage lineaire VBC



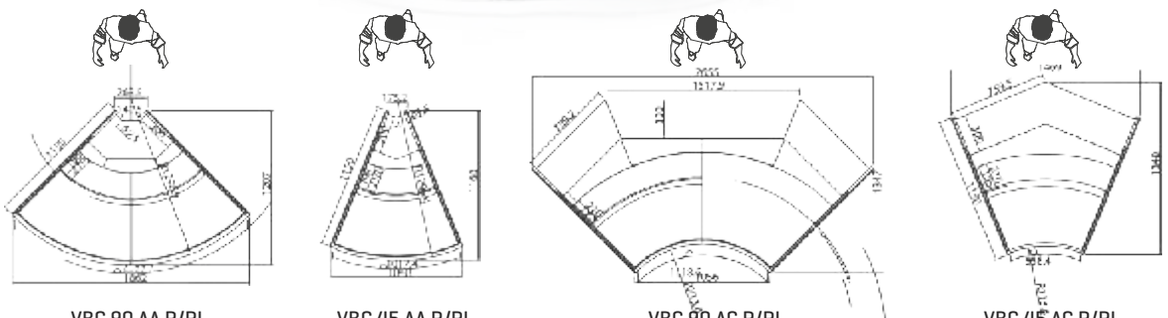

VBC 90 AA R/RI
VBC 90 AA S/SI

VBC 45 AA R/RI
VBC 45 AA S/SI

VBC 90 AC R/RI
VBC 90 AC S/SI

VBC 45 AC R/RI
VBC 45 AC S/SI

Laterales / Sides / Joues

VBC C/M/MHD: SÍ

Laterales / Sides / Joues

VBC 90/45: NO	
Izquierdo Left Gauche	Derecho Right Droite

Ext. Estándar / Standar / Standard

Blanco/White/ Blanc	**Ral 1001**	**Ral 1018**
Ral 2003	**Ral 3003**	**Ral 3020**
Design 2108025	**Ral 5015**	Ral 4007
Ral 6002	**Design 1107060**	**Design 3504035**
Ral 9006	Ral 7016	**Ral 8017**



VBC 12 M



VBC 9 C

Colores fuera de carta /
Colors outside of letter /
Couleurs spéciales, hors palette

RAL		**NO RAL**	
Epoxi	Líquida/ Liquid/ Liquide	Epoxi	Líquida/ Liquid/ Liquide
[x unidad/x unit/x unitée]		Consultar / Consulter / Consulter	
+10 días laborables / +10 work days / +10 jours ouvrés		Consultar / Consulter / Consulter	

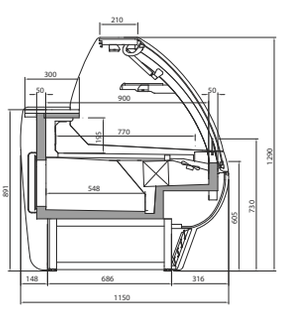

VBC R/RI (con reserva)
(Whit storage) (Avec réserve)

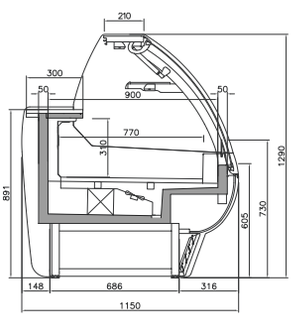

VBC S/SI (Sin reserva)
(Whitout storage) (Sans réserve)

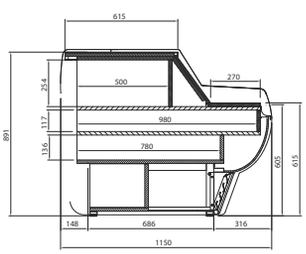

VBC

Los datos técnicos están sujetos a posibles variaciones que serán actualizadas periódicamente en las fichas técnicas del producto, disponibles en la web /
The technical data are subject to possible variations that will be updated periodically in the technical data sheets of the product, which are available on the website /
Les données techniques peuvent varier et seront actualisées dans les fiches techniques du produit, disponibles sur le site web.

Vitrina expositora modular frío ventilado grupo incorporado /
Refrigerated modular plugin display case /
Vitrine présentation froid ventilé canalisable groupe incorporé

CON RESERVA / WHIT STORAGE / AVEC RÉSERVE - RIU: Plano Inox / Stainless Steel exhibition plan / Plan d'exposition Inox

MODELO / MODELE / MODÈLE	VBC 9 RUCP/RIUCP	VBC 12 RUCP/RIUCP	VBC 15 RUCP/RIUCP	VBC 18 RUCP/RIUCP	VBC 25 RUCP/RIUCP	VBC 31 RUCP/RIUCP	VBC 37 RUCP/RIUCP
Precio Price Prix **RUCP RIUCP**							

SIN RESERVA / WHITOUT STORAGE / SANS RÉSERVE - SIU: Plano Inox / Stainless Steel exhibition plan / Plan d'exposition Inox

MODELO / MODELE / MODÈLE	VBC 9 SUCP/SIUCP	VBC 12 SUCP/SIUCP	VBC 15 SUCP/SIUCP	VBC 18 SUCP/SIUCP	VBC 25 SUCP/SIUCP	VBC 31 SUCP/SIUCP	VBC 37 SUCP/SIUCP
Precio Price Prix **SUCP SIUCP**							
Medidas Measures Mesures (mm)	938 x 1150 x 1290 mm.	1250 x 1150 x 1290 mm.	1562 x 1150 x 1290 mm.	1875 x 1150 x 1290 mm.	2500 x 1150 x 1290 mm.	3125 x 1150 x 1290 mm.	3750 x 1150 x 1290 mm.
Temperatura Temperature Température (°C)	**0°C/+6°C**						
Clase Climática Climatic class Classe climatique (°C)	4 / 30°C						
Tensión/Frecuencia Electrical data Tension électrique	230V/1ph/50Hz						
Controlador Controller Régulateur	Digital						
Material Material Matériel (EXT/INT)	Ext: acero plastificado / Plastified stainless steel / Acier plastifié Encimera / Worktop / Dessous: Inox Aisi 304 Plano exposición / Exhibition plan / Plan d'exposition: Acero plastif./ Plastif. Stainless steel/ Acier plastifié (Mod RU/SU) - Inox Aisi 304 (Mod. RIU/SIU)						
Aislamiento Isolation Isolation (mm)	40kg/m^3 / Free CFC's / Zero ODP-GWP						
Capacidad Capacity Capacité (L)	82	109	137	164	219	273	328
Superficie exposición Surface exhibition Surface d'exposition (m^2)	0,92	1,23	1,53	1,84	2,45	3,06	3,68
Compresor Compressor Compresseur (HP)	1/3	1/2	3/4	3/4	1+1/4	1+1/4	1+1/4
Estantes Shelving Étagères	1						
Costados (2) Sides (2) Joues (2) (mm)	30+30						
Sistema de frío Cooling System Système de froid	Ventilado / Ventilated / Ventilé						
Desescarche Defrost Dégrivrage	Automático / Automatic / Automatique						
Evaporación Evaporation Évaporation	Forzada / Forced / Ventilé						
Potencia Power Puissance (W)	374	532	601	702	1177	1210	1234
Potencia frig. Cooling capacity Puissance Frig. (W A -10°C)	-	-	-	-	-	-	-
Consumo Consumption Consommation (kWh/24h)	4.7	6.4	7.2	8.4	12.7	14.5	16.3
Refrigerante Refrigerant Gaz	**R-290**						
Opcional Optional Options	**Puertas correderas traseras /** Rear sliding doors / Portes coulissantes arrière						
	(PUEV9CT)	(PUEV12CT)	(PUEV15CT)	(PUEV18CT)	(PUEV25CT)	(PUEV31CT)	(PUEV37CT)
	Cortinas traseras nocturnas / Night curtains / Rideaux de nuit						
	(CCNV9)	(CCNV12)	(CCNV15)	(CCNV18)	(CCNV25)	(CCNV31)	(CCNV37)

Laterales no incluidos en el precio
Side panels not included in price
Joues non inclues dans le prix

Válido para todo el catálogo / Valid for the entire product guide / Valable pour tout le catalogue:
Fotografías no contractuales / Non contractual pictures / Photos non contractuelles.
Características técnicas y constructivas sujetas a variación sin previo aviso / We reserve the right to change specifications without prior notice / Les caractéristiques techniques et la conception peuvent être sujettes à modifications, sans préavis.

Serie / Series / Série **BARCELONA**

+Info: **www.infrico.com**

VBC 12 RUCP



VBC 12 SUCP



Laterales / Sides / Joues

NO	
Izquierdo Left Gauche	Derecho Right Droite

Ext. Estándar / Standar / Standard

Blanco/White/ Blanc	Ral 1001	Ral 1018
Ral 2003	Ral 3003	Ral 3020
Design 2108025	Ral 5015	Ral 4007
Ral 6002	Design 1107060	Design 3504035
Ral 9006	Ral 7016	Ral 8017

Colores fuera de carta /
Colors outside of letter /
Couleurs spéciales, hors palette

RAL		NO RAL	
Epoxi	Líquida/ Liquid/ Liquide	Epoxi	Líquida/ Liquid/ Liquide
		Consultar / Consulter / Consulter	
[x unidad/x unit/x unitée]			
+10 días laborables / +10 work days / +10 jours ouvrés		Consultar / Consulter / Consulter	

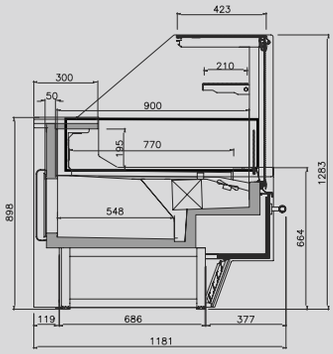

VBC RU (con reserva)
(Whit storage)
(Avec réserve)

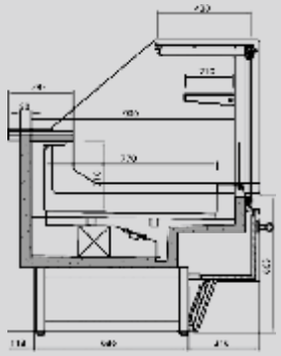

VBC SU (Sin reserva)
(Whitout storage)
(Sans réserve)



Los datos técnicos están sujetos a posibles variaciones que serán actualizadas periódicamente en las fichas técnicas del producto, disponibles en la web /
The technical data are subject to possible variations that will be updated periodically in the technical data sheets of the product, which are available on the website /
Les données techniques peuvent varier et seront actualisées dans les fiches techniques du produit, disponibles sur le site web.

Vitrina expositora modular frío ventilado grupo incorporado /
Refrigerated modular plugin display case /
Vitrine présentation froid ventilé canalisable groupe incorporé

Mueble caja /
Counter case /
Meuble de comptoir

	CON RESERVA / WHIT STORAGE / AVEC RÉSERVE RIU: Plano Inox / Stainless Steel exhibition plan / Plan d'exposition Inox		MUEBLE CAJA / COUNTER CASE / MEUBLE DE COMPTOIR			
MODELO MODELE MODÈLE	 VBC90 A RUCP/RIUCP	 VBC90 C RUCP/RIUCP	 VBC 9 CP	 VBC 12 MP	 VBC 15 MP	 VBC 12 MHDP
Precio RUCP Price Prix RIUCP						
MODELO MODELE MODÈLE	SIN RESERVA / WHITOUT STORAGE / SANS RÉSERVE SIU: Plano Inox / Stainless Steel exhibition plan / Plan d'exposition Inox  VBC90 A SUCP/SIUCP	 VBC90 C SUCP/SIUCP	-	-	-	-
Precio SUCP Price Prix SIUCP						
Medidas (mm) Measures Mesures	1887 x 1150 x 1290 mm.	1470 x 1150 x 1290 mm.	938 x 1150 x 906 mm.	1250 x 1150 x 906 mm.	1562 x 1150 x 906 mm.	1250 x 1150 x 906 mm.
Temperatura (°C) Temperature Température	**0°C/+6°C**		-			
Clase Climática (°C) Climatic class Classe climatique	4 / 30°C		-			
Tensión/Frecuencia Electrical data Tension électrique	230V/1ph/50Hz		-			
Controlador Controller Régulateur	Digital		-			
Material (EXT/INT) Material Matériel	Ext: acero plastificado / Plastified stainless steel / Acier plastifié Encimera / Worktop / Dessous: Inox Aisi 304 Plano exposición / Exhibition plan / Plan d'exposition: Acero plastif./ Plastif. Stainless steel/ Acier plastifié (Mod RU/SU) - Inox Aisi 304 (Mod. RIU/SIU)					
Aislamiento (mm) Isolation Isolation	40kg/m^3 / Free CFC's / Zero ODP-GWP		-			
Capacidad (L) Capacity Capacité	1,09	1,43	-	-	-	-
Superficie exposición (m^2) Surface exhibition Surface d'exposition	-	-	0,55	0,74	0,92	-
Compresor (HP) Compressor Compresseur	5/8	3/4	-	-	-	-
Estantes Shelving Étagères	-					
Costados (2) (mm) Sides (2) Joues (2)	30+30					
Sistema de frío Cooling System Système de froid	Ventilado / Ventilated / Ventilé		-			
Desescarche Defrost Dégrivrage	Automático / Automatic / Automatique		-			
Evaporación Evaporation Évaporation	Forzada / Forced / Ventilé		-			
Potencia (W) Power Puissance	1025	1110	-	-	-	-
Potencia frig. (W A -10°C) Cooling capacity Puissance Frig.	-	-	-	-	-	-
Consumo (kWh/24h) Consumption Consommation	14,4	15,5	-	-	-	-
Refrigerante Refrigerant Gaz	**R-290**		-			
Opcional Optional Options	**Puertas correderas tras. /** Rear sliding doors / Portes coulis. arrière (PUEVBC90ARCT)	**Puertas correderas tras. /** Rear sliding doors / Portes coulis. arrière (PUEVBC90CRCT)	-			

Laterales no incluidos en el precio
Side panels not included in price
Joues non inclues dans le prix

Válido para todo el catálogo / Valid for the entire product guide / Valable pour tout le catalogue:
Fotografías no contractuales / Non contractual pictures / Photos non contractuelles.
Características técnicas y constructivas sujetas a variación sin previo aviso / We reserve the right to change specifications without prior notice / Les caractéristiques techniques et la conception peuvent être sujettes à modifications, sans préavis.

Serie / Series / Série **BARCELONA**

+Info: **www.infrico.com**



Lineal VBC
VBC Linear assembly
Assemblage lineaire VBC





Laterales / Sides / Joues

VBC CP/MP/MHDP: SÍ

Laterales / Sides / Joues

VBC 90: NO	
Izquierdo Left Gauche	Derecho Right Droite

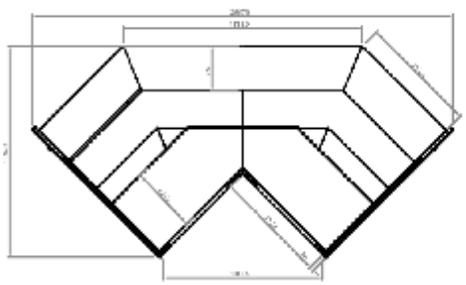

VBC 90 AC RUCP/SUCP

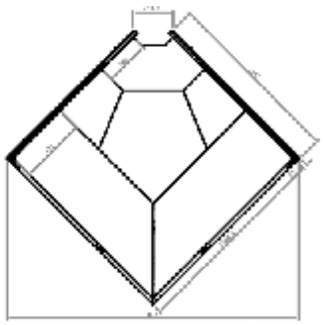

VBC 90 AA RUCP/SUCP

Ext. Estándar / Standar / Standard

Blanco/White/ Blanc	Ral 1001	Ral 1018
Ral 2003	Ral 3003	Ral 3020
Design 2108025	Ral 5015	Ral 4007
Ral 6002	Design 1107060	Design 3504035
Ral 9006	Ral 7016	Ral 8017

Colores fuera de carta /
Colors outside of letter /
Couleurs spéciales, hors palette

RAL		NO RAL	
Epoxi	Líquida/ Liquid/ Liquide	Epoxi	Líquida/ Liquid/ Liquide
[x unidad/x unit/x unitée]		Consultar / Consulter / Consulter	
+10 días laborables / +10 work days / +10 jours ouvrés		Consultar / Consulter / Consulter	

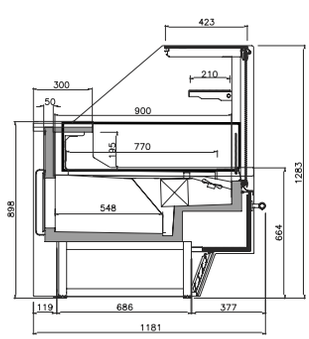

VBC RUCP (con reserva)
(Whit storage)
(Avec réserve)

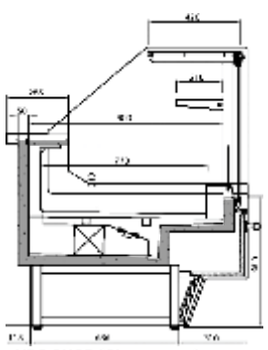

VBC SUCP (Sin reserva)
(Whitout storage)
(Sans réserve)

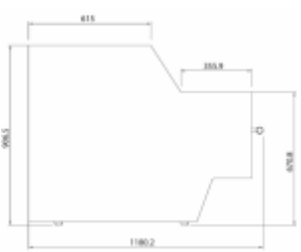

VBC P

Los datos técnicos están sujetos a posibles variaciones que serán actualizadas periódicamente en las fichas técnicas del producto, disponibles en la web /
The technical data are subject to possible variations that will be updated periodically in the technical data sheets of the product, which are available on the website /
Les données techniques peuvent varier et seront actualisées dans les fiches techniques du produit, disponibles sur le site web.

Vitrina expositora modular frío ventilado grupo remoto /
Refrigerated modular display remote case /
Vitrine présentation froid ventilé canalisable groupe à distance

CON RESERVA / WHIT STORAGE / AVEC RÉSERVE - RI: Plano Inox / Stainless Steel exhibition plan / Plan d'exposition Inox

MODELO / MODELE / MODÈLE	 VBC 9 RCP/RICP	 VBC 12 RCP/RICP	 VBC 15 RCP/RICP	 VBC 18 RCP/RICP	 VBC 25 RCP/RICP	 VBC 31 RCP/RICP	 VBC 37 RCP/RICP
Precio Price Prix **RCP / RICP**							

SIN RESERVA / WHITOUT STORAGE / SANS RÉSERVE - SIU: Plano Inox / Stainless Steel exhibition plan / Plan d'exposition Inox

MODELO / MODELE / MODÈLE	 VBC 9 SCP/SICP	 VBC 12 SCP/SICP	 VBC 15 SCP/SICP	 VBC 18 SCP/SICP	 VBC 25 SCP/SICP	 VBC 31 SCP/SICP	 VBC 37 SCP/SICP
Precio Price Prix **SCP / SICP**							
Medidas Measures Mesures (mm)	938 x 1150 x 1290 mm.	1250 x 1150 x 1290 mm.	1562 x 1150 x 1290 mm.	1875 x 1150 x 1290 mm.	2500 x 1150 x 1290 mm.	3125 x 1150 x 1290 mm.	3750 x 1150 x 1290 mm.
Temperatura Temperature Température (°C)	**0°C/+6°C**						
Clase Climática Climatic class Classe climatique (°C)	4 / 30°C						
Tensión/Frecuencia Electrical data Tension électrique	230V/1ph/50Hz						
Controlador Controller Régulateur	Digital						
Material Material Matériel (EXT/INT)	Ext: acero plastificado / Plastified stainless steel / Acier plastifié Encimera / Worktop / Dessous: Inox Aisi 304 Plano exposición / Exhibition plan / Plan d'exposition: Acero plastif./ Plastif. Stainless steel/ Acier plastifié (Mod R/S) - Inox Aisi 304 (Mod. S/SI)						
Aislamiento Isolation Isolation (mm)	40kg/m^3 / Free CFC's / Zero ODP-GWP						
Capacidad Capacity Capacité (L)	82	109	137	164	219	273	328
Superficie exposición Surface exhibition Surface d'exposition (m^2)	0,92	1,23	1,53	1,84	2,45	3,06	3,68
Compresor Compressor Compresseur (HP)	-	-	-	-	-	-	-
Estantes Shelving Étagères	1						
Costados (2) Sides (2) Joues (2) (mm)	30+30						
Sistema de frío Cooling System Système de froid	Ventilado / Ventilated / Ventilé						
Desescarche Defrost Dégrivrage	Automático / Automatic / Automatique						
Evaporación Evaporation Évaporation	Forzada / Forced / Ventilé						
Potencia Power Puissance (W)	-	-	-	-	-	-	-
Potencia frig. Cooling capacity Puissance Frig. (W A -10°C)	656	874	1092	1315	1748	2184	2621
Consumo Consumption Consommation (kWh/24h)	-	-	-	-	-	-	-
Refrigerante Refrigerant Gaz	**R-290**						
Opcional Optional Options	**Puertas correderas traseras /** Rear sliding doors / Portes coulissantes arrière						
	(PUEV9CT)	(PUEV12CT)	(PUEV15CT)	(PUEV18CT)	(PUEV25CT)	(PUEV31CT)	(PUEV37CT)
	Cortinas traseras nocturnas / Night curtains / Rideaux de nuit						
	(CCNV9)	(CCNV12)	(CCNV15)	(CCNV18)	(CCNV25)	(CCNV31)	(CCNV37)

Laterales no incluidos en el precio
Side panels not included in price
Joues non inclues dans le prix

Válido para todo el catálogo / Valid for the entire product guide / Valable pour tout le catalogue:
Fotografías no contractuales / Non contractual pictures / Photos non contractuelles.
Características técnicas y constructivas sujetas a variación sin previo aviso / We reserve the right to change specifications without prior notice / Les caractéristiques techniques et la conception peuvent être sujettes à modifications, sans préavis.

Serie / Series / Série **BARCELONA**

+Info: **www.infrico.com**

VBC 12 SCP



Laterales / Sides / Joues

NO	
Izquierdo Left Gauche	Derecho Right Droite

Ext. Estándar / Standar / Standard

Blanco/White/ Blanc	Ral 1001	Ral 1018
Ral 2003	Ral 3003	Ral 3020
Design 2108025	Ral 5015	Ral 4007
Ral 6002	Design 1107060	Design 3504035
Ral 9006	Ral 7016	Ral 8017

Colores fuera de carta /
Colors outside of letter /
Couleurs spéciales, hors palette

RAL		NO RAL	
Epoxi	Líquida/ Liquid/ Liquide	Epoxi	Líquida/ Liquid/ Liquide
		Consultar / Consulter / Consulter	
[x unidad/x unit/x unitée]			
+10 días laborables / +10 work days / +10 jours ouvrés		Consultar / Consulter / Consulter	

VBC 12 RCP



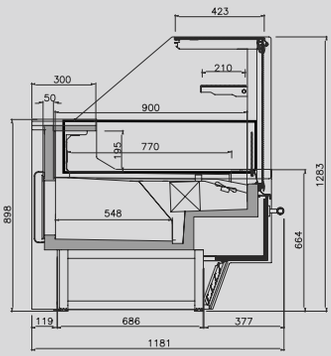

VBC R (con reserva)
(Whit storage)
[Avec réserve]

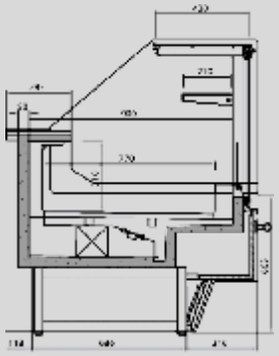

VBC S (Sin reserva)
(Whitout storage)
[Sans réserve]

Los datos técnicos están sujetos a posibles variaciones que serán actualizadas periódicamente en las fichas técnicas del producto, disponibles en la web /
The technical data are subject to possible variations that will be updated periodically in the technical data sheets of the product, which are available on the website /
Les données techniques peuvent varier et seront actualisées dans les fiches techniques du produit, disponibles sur le site web.

Vitrina expositora modular frío ventilado grupo remoto /
Refrigerated modular display remote case /
Vitrine présentation froid ventilé canalisable groupe à distance

Mueble caja /
Counter case /
Meuble de comptoir

MODELO / MODELE / MODÈLE	CON RESERVA / WHIT STORAGE / AVEC RÉSERVE RI: Plano Inox / Stainless Steel exhibition plan / Plan d'exposition Inox		MUEBLE CAJA / COUNTER CASE / MEUBLE DE COMPTOIR			
	 VBC90 AARRCP/AIRRCP	 VBC90 ACRRCP/CRRCPI	 VBC 9 CP	 VBC 12 MP	 VBC 15 MP	 VBC 12 MHDP
Precio Price Prix **RCP**						
IRCP	SIN RESERVA / WHITOUT STORAGE / SANS RÉSERVE SI: Plano Inox / Stainless Steel exhibition plan / Plan d'exposition Inox					
	 VBC90 AARSCP/ARISCP	 VBC90 ACRSCP/CRSCPI	-	-	-	-
Precio Price Prix **SCP**						
ISCP						
Medidas Measures Mesures (mm)	1887 x 1150 x 1290 mm.	1470 x 1150 x 1290 mm.	938 x 1150 x 906 mm.	1250 x 1150 x 906 mm.	1562 x 1150 x 906 mm.	1250 x 1150 x 906 mm.
Temperatura Temperature Température (°C)	0°C/+6°C		-			
Clase Climática Climatic class Classe climatique (°C)	4 / 30°C		-			
Tensión/Frecuencia Electrical data Tension électrique	230V/1ph/50Hz		-			
Controlador Controller Régulateur	Digital		-			
Material Material Matériel (EXT/INT)	Ext: acero plastificado / Plastified stainless steel / Acier plastifié Encimera / Worktop / Dessous: Inox Aisi 304 Plano exposición / Exhibition plan / Plan d'exposition: Acero plastif./ Plastif. Stainless steel/ Acier plastifié [Mod RCP/SCP] - Inox Aisi 304 [Mod. I]					
Aislamiento Isolation Isolation (mm)	40kg/m^3 / Free CFC's / Zero ODP-GWP		-			
Capacidad Capacity Capacité (L)	1,09	1,43	-	-	-	-
Superficie exposición Surface exhibition Surface d'exposition (m^2)	-	-	0,55	0,74	0,92	-
Compresor Compressor Compresseur (HP)	-	-	-	-	-	-
Estantes Shelving Étagères	-					
Costados (2) Sides (2) Joues (2) (mm)	30+30					
Sistema de frío Cooling System Système de froid	Ventilado / Ventilated / Ventilé		-			
Desescarche Defrost Dégrivrage	Automático / Automatic / Automatique		-			
Evaporación Evaporation Évaporation	Forzada / Forced / Ventilé		-			
Potencia Power Puissance (W)	-	-	-	-	-	-
Potencia frig. Cooling capacity Puissance Frig. (W A -10°C)	1096	1315	-	-	-	-
Consumo Consumption Consommation (kWh/24h)	-	-	-	-	-	-
Refrigerante Refrigerant Gaz	R-290		-			
Opcional Optional Options	**Puertas correderas tras. /** Rear sliding doors / Portes coulis. arrière (PUEVBC90ARCT)	**Puertas correderas tras. /** Rear sliding doors / Portes coulis. arrière (PUEVBC90CRCT)	-			

Laterales no incluidos en el precio
Side panels not included in price
Joues non inclues dans le prix

Válido para todo el catálogo / Valid for the entire product guide / Valable pour tout le catalogue:
Fotografías no contractuales / Non contractual pictures / Photos non contractuelles.
Características técnicas y constructivas sujetas a variación sin previo aviso / We reserve the right to change specifications without prior notice / Les caractéristiques techniques et la conception peuvent être sujettes à modifications, sans préavis.

Serie / Series / Série **BARCELONA**

+Info: **www.infrico.com**

Lineal VBC
VBC Linear assembly
Assemblage lineaire VBC



Laterales / Sides / Joues

VBC CP/MP/MHDP: SÍ

Laterales / Sides / Joues

VBC90 AA-AC: NO	
Izquierdo Left Gauche	Derecho Right Droite

Ext. Estándar / Standar / Standard

Blanco/White/ Blanc	**Ral 1001**	**Ral 1018**
Ral 2003	**Ral 3003**	**Ral 3020**
Design 2108025	**Ral 5015**	**Ral 4007**
Ral 6002	**Design 1107060**	**Design 3504035**
Ral 9006	**Ral 7016**	**Ral 8017**

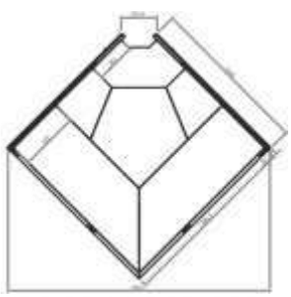

VBC 90 AA RCP/SCP

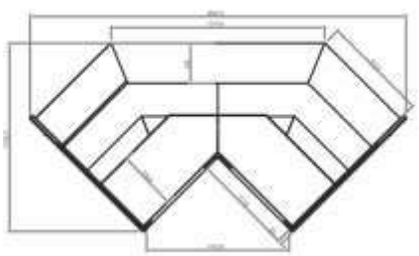

VBC 90 AC RCP/SCP

Colores fuera de carta /
Colors outside of letter /
Couleurs spéciales, hors palette

RAL		**NO RAL**	
Epoxi	Líquida/ Liquid/ Liquide	Epoxi	Líquida/ Liquid/ Liquide
[x unidad/x unit/x unitée]		Consultar / Consulter / Consulter	
+10 días laborables / +10 work days / +10 jours ouvrés		Consultar / Consulter / Consulter	

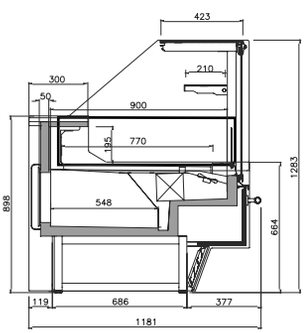

VBC RCP (con reserva)
(Whit storage)
(Avec réserve)

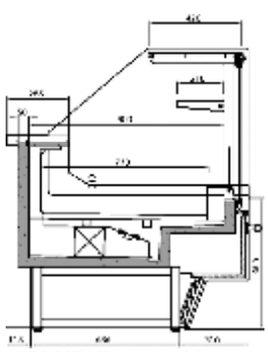

VBC SCP (Sin reserva)
(Whitout storage)
(Sans réserve)

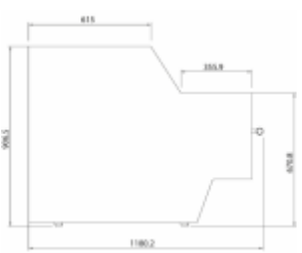

VBC P

Los datos técnicos están sujetos a posibles variaciones que serán actualizadas periódicamente en las fichas técnicas del producto, disponibles en la web /
The technical data are subject to possible variations that will be updated periodically in the technical data sheets of the product, which are available on the website /
Les données techniques peuvent varier et seront actualisées dans les fiches techniques du produit, disponibles sur le site web.

Vitrina expositora modular frío ventilado grupo incorporado /
Refrigerated modular plugin display case /
Vitrine présentation froid ventilé canalisable groupe incorporé

CURVA / CURVED / BOMBÉE - SIU: Plano Inox / Stainless Steel exhibition plan / Plan d'exposition Inox

MODELO / MODELE / MODÈLE	VBC 9 SUCB/SIUCB	VBC 12 SUCB/SIUCB	VBC 15 SUCB/SIUCB	VBC 18 SUCB/SIUCB	VBC 25 SUCB/SIUCB
Precio Price Prix **SUCB / SIUCB**					

RECTA / FLAT / DROITE - SIU: Plano Inox / Stainless Steel exhibition plan / Plan d'exposition Inox

MODELO / MODELE / MODÈLE	VBC 9 SUCB CP/SIUCB CP	VBC 12 SUCB CP/SIUCB CP	VBC 15 SUCB CP/SIUCB CP	VBC 18 SUCB CP/SIUCB CP	VBC 25 SUCB CP/SIUCB CP
Precio Price Prix **SUCB CP / SIUCB CP**					
Medidas Measures Mesures (mm)	938 x 1181 x 897 mm.	1250 x 1181 x 897 mm.	1562 x 1181 x 897 mm.	1875 x 1181 x 897 mm.	2500 x 1181 x 897 mm.
Temperatura Temperature Température (°C)	0°C/+6°C				
Clase Climática Climatic class Classe climatique (°C)	4 / 30°C				
Tensión/Frecuencia Electrical data Tension électrique	230V/1ph/50Hz				
Controlador Controller Régulateur	Digital				
Material Material Matériel (EXT/INT)	Ext: acero plastificado / Plastified stainless steel / Acier plastifié Encimera / Worktop / Dessous: Inox Aisi 304 Plano exposición / Exhibition plan / Plan d'exposition: Acero plastif./ Plastif. Stainless steel/ Acier plastifié (Mod SUCB/SUCP) - Inox Aisi 304 (Mod. I)				
Aislamiento Isolation Isolation (mm)	40kg/m^3 / Free CFC's / Zero ODP-GWP				
Capacidad Capacity Capacité (L)	108	144	180	217	289
Superficie exposición Surface exhibition Surface d'exposition (m^2)	0,72	0,96	1,20	1,44	1,93
Compresor Compressor Compresseur (HP)	1/3	1/2	3/4	3/4	1+1/4
Estantes Shelving Étagères	-				
Costados (2) Sides (2) Joues (2) (mm)	30+30				
Sistema de frío Cooling System Système de froid	Ventilado / Ventilated / Ventilé				
Desescarche Defrost Dégrivrage	Automático / Automatic / Automatique				
Evaporación Evaporation Évaporation	Forzada / Forced / Ventilé				
Potencia Power Puissance (W)	593	701	816	823	1207
Potencia frig. Cooling capacity Puissance Frig. (W A -10°C)	-	-	-	-	-
Consumo Consumption Consommation (kWh/24h)	7,10	8,04	9,80	10,1	14,5
Refrigerante Refrigerant Gaz	R-290				
Opcional Optional Options	-				

Laterales no incluidos en el precio
Side panels not included in price
Joues non inclues dans le prix

Válido para todo el catálogo / Valid for the entire product guide / Valable pour tout le catalogue:
Fotografías no contractuales / Non contractual pictures / Photos non contractuelles.
Características técnicas y constructivas sujetas a variación sin previo aviso / We reserve the right to change specifications without prior notice / Les caractéristiques techniques et la conception peuvent être sujettes à modifications, sans préavis.

Serie / Series / Série **BARCELONA**

+Info: **www.infrico.com**

VBC 15 SUCB



Laterales / Sides / Joues SUCB

NO	
Izquierdo Left Gauche	Derecho Right Droite

Ext. Estándar / Standar / Standard

Blanco/White/ Blanc	Ral 1001	Ral 1018
Ral 2003	Ral 3003	Ral 3020
Design 2108025	Ral 5015	Ral 4007
Ral 6002	Design 1107060	Design 3504035
Ral 9006	Ral 7016	Ral 8017



Cortina nocturna de serie
Standard night curtain
Rideau de nuit de série

Colores fuera de carta /
Colors outside of letter /
Couleurs spéciales, hors palette

RAL		NO RAL	
Epoxi	Líquida/ Liquid/ Liquide	Epoxi	Líquida/ Liquid/ Liquide
		Consultar / Consulter / Consulter	
[x unidad/x unit/x unitée]			
+10 días laborables / +10 work days / +10 jours ouvrés		Consultar / Consulter / Consulter	

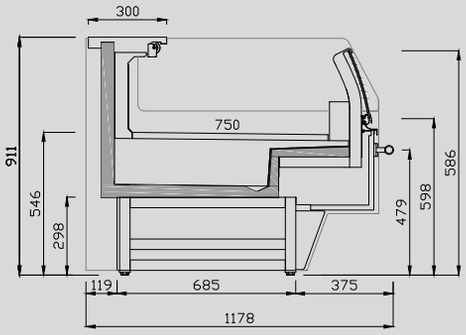

VBC SUCB CP

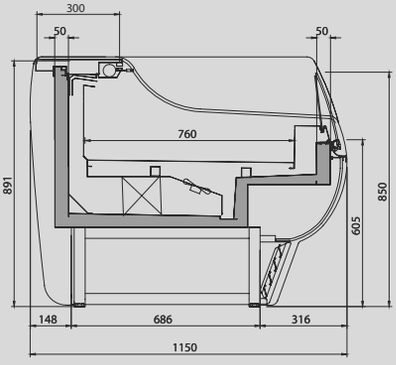

VBC SUCB

Los datos técnicos están sujetos a posibles variaciones que serán actualizadas periódicamente en las fichas técnicas del producto, disponibles en la web /
The technical data are subject to possible variations that will be updated periodically in the technical data sheets of the product, which are available on the website /
Les données techniques peuvent varier et seront actualisées dans les fiches techniques du produit, disponibles sur le site web.

Vitrina expositora modular frío ventilado grupo remoto /
Refrigerated modular display remote case /
Vitrine présentation froid ventilé canalisable groupe à distance

CURVA / CURVED / BOMBÉE - SI: Plano Inox / Stainless Steel exhibition plan / Plan d'exposition Inox

MODELO / MODELE / MODÈLE	 VBC 9 SCB/SICB	 VBC 12 SCB/SICB	 VBC 15 SCB/SICB	 VBC 18 SCB/SICB	 VBC 25 SCB/SICB
Precio Price Prix **SCB** / **SICB**					

RECTA / FLAT / DROITE - SI: Plano Inox / Stainless Steel exhibition plan / Plan d'exposition Inox

MODELO / MODELE / MODÈLE	 VBC 9 SCB CP/SICB CP	 VBC 12 SCB CP/SICB CP	 VBC 15 SCB CP/SICB CP	 VBC 18 SCB CP/SICB CP	 VBC 25 SCB CP/SICB CP
Precio Price Prix **SCB CP** / **SICB CP**					
Medidas Measures Mesures (mm)	938 x 1181 x 897 mm.	1250 x 1181 x 897 mm.	1562 x 1181 x 897 mm.	1875 x 1181 x 897 mm.	2500 x 1181 x 897 mm.
Temperatura Temperature Température (°C)	**0°C/+6°C**				
Clase Climática Climatic class Classe climatique (°C)	4 / 30°C				
Tensión/Frecuencia Electrical data Tension électrique	230V/1ph/50Hz				
Controlador Controller Régulateur	Digital				
Material Material Matériel (EXT/INT)	Ext: acero plastificado / Plastified stainless steel / Acier plastifié Encimera / Worktop / Dessous: Inox Aisi 304 Plano exposición / Exhibition plan / Plan d'exposition: Acero plastif./ Plastif. Stainless steel/ Acier plastifié (Mod SCB/SCP) - Inox Aisi 304 (Mod. I)				
Aislamiento Isolation Isolation (mm)	40kg/m^3 / Free CFC's / Zero ODP-GWP				
Capacidad Capacity Capacité (L)	108	144	180	217	289
Superficie exposición Surface exhibition Surface d'exposition (m^2)	0,72	0,96	1,20	1,44	1,93
Compresor Compressor Compresseur (HP)	-	-	-	-	-
Estantes Shelving Étagères	-				
Costados (2) Sides (2) Joues (2) (mm)	30+30				
Sistema de frío Cooling System Système de froid	Ventilado / Ventilated / Ventilé				
Desescarche Defrost Dégrivrage	Automático / Automatic / Automatique				
Evaporación Evaporation Évaporation	Forzada / Forced / Ventilé				
Potencia Power Puissance (W)	-	-	-	-	-
Potencia frig. Cooling capacity Puissance Frig. (W A -10°C)	817	1096	1315	1506	2009
Consumo Consumption Consommation (kWh/24h)	-	-	-	-	-
Refrigerante Refrigerant Gaz	**R-290**				
Opcional Optional Options	-				

Laterales no incluidos en el precio
Side panels not included in price
Joues non inclues dans le prix

Válido para todo el catálogo / Valid for the entire product guide / Valable pour tout le catalogue:
Fotografías no contractuales / Non contractual pictures / Photos non contractuelles.
Características técnicas y constructivas sujetas a variación sin previo aviso / We reserve the right to change specifications without prior notice / Les caractéristiques techniques et la conception peuvent être sujettes à modifications, sans préavis.

Serie / Series / Série **BARCELONA**

+Info: **www.infrico.com**

VBC 15 SCB CP



Laterales / Sides / Joues SCB CP

NO	
Izquierdo Left Gauche	Derecho Right Droite

Ext. Estándar / Standar / Standard

Blanco/White/ Blanc	**Ral 1001**	**Ral 1018**
Ral 2003	**Ral 3003**	**Ral 3020**
Design 2108025	**Ral 5015**	Ral 4007
Ral 6002	**Design 1107060**	**Design 3504035**
Ral 9006	Ral 7016	**Ral 8017**



Cortina nocturna de serie
Standard night curtain
Rideau de nuit de série

Colores fuera de carta /
Colors outside of letter /
Couleurs spéciales, hors palette

RAL		NO RAL	
Epoxi	Líquida/ Liquid/ Liquide	Epoxi	Líquida/ Liquid/ Liquide
		Consultar / Consulter / Consulter	
[x unidad/x unit/x unitée]			
+10 días laborables / +10 work days / +10 jours ouvrés		Consultar / Consulter / Consulter	

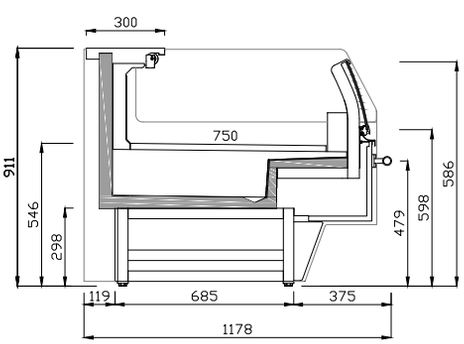

VBC SCB CP

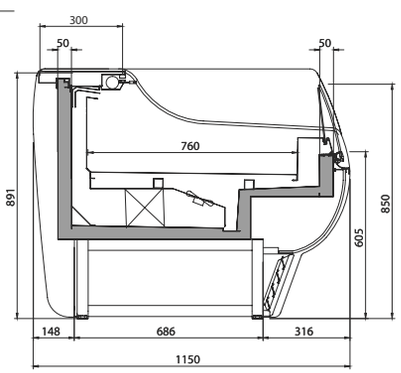

VBC SCB

Los datos técnicos están sujetos a posibles variaciones que serán actualizadas periódicamente en las fichas técnicas del producto, disponibles en la web /
The technical data are subject to possible variations that will be updated periodically in the technical data sheets of the product, which are available on the website /
Les données techniques peuvent varier et seront actualisées dans les fiches techniques du produit, disponibles sur le site web.







9

Válido para todo el catálogo / Valid for the entire product guide / Valable pour tout le catalogue:
Fotografías no contractuales / Non contractual pictures / Photos non contractuelles.
Características técnicas y constructivas sujetas a variación sin previo aviso / We reserve the right to change specifications without prior notice / Les caractéristiques techniques et la conception peuvent être sujettes à modifications, sans préavis.

+Info: **www.infrico.com**





Los datos técnicos están sujetos a posibles variaciones que serán actualizadas periódicamente en las fichas técnicas del producto, disponibles en la web /
The technical data are subject to possible variations that will be updated periodically in the technical data sheets of the product, which are available on the website /
Les données techniques peuvent varier et seront actualisées dans les fiches techniques du produit, disponibles sur le site web.

Vitrina Experience grupo incorporado /
Plug in refrigerated display case Experience /
Vitrine Experience groupe incorporé

CRISTAL RECTO / FLAT GLASS / VITRE DROITE

MODELO / MODELE / MODÈLE	 VEX09 U CP	 VEX12 U CP	 VEX15 U CP	 VEX18 U CP	 VEX25 U CP	 VEX31 U CP	 VEX37 U CP
Precio Price Prix						NEW	NEW
MOD.	VEX09 IU CP	VEX12 IU CP	VEX15 IU CP	VEX18 IU CP	VEX25 IU CP	VEX31 IU CP	VEX37 IU CP
Precio PLANO INOX Price STAINL.STEEL SURF. Prix PLAN INOX						NEW	NEW

CRISTAL CURVO / CURVED GLASS / VITRE BOMBÉE

MODELO / MODELE / MODÈLE	 VEX09 U	 VEX12 U	 VEX15 U	 VEX18 U	 VEX25 U	 VEX31 U	 VEX37 U
Precio Price Prix						NEW	NEW
MOD.	VEX09 IU	VEX12 IU	VEX15 IU	VEX18 IU	VEX25 IU	VEX31 IU	VEX37 IU
Precio PLANO INOX Price STAINL.STEEL SURF. Prix PLAN INOX						NEW	NEW
Medidas Measures (mm) Mesures	938 x 1295 x 1220 mm.	1250 x 1295 x 1220 mm.	1562 x 1295 x 1220 mm.	1875 x 1295 x 1220 mm.	2500 x 1295 x 1220 mm.	3125 x 1295 x 1220 mm.	3750 x 1295 x 1220 mm.
Temperatura Temperature (°C) Température	-1°C/+5°C						
Clase Climática Climatic class (°C) Classe climatique	4 / 30°C						
Tensión/Frecuencia Electrical data Tension électrique	230V/1ph/50Hz						
Controlador Controller Régulateur	Digital						
Material Material (EXT/INT) Matériel	Ext + Costados/Sides/Joues: acero plastificado / Plastified steel / Acier plastifié Encimera / Worktop / Dessous: Inox Aisi 304 Plano exposición / Exhibition plan / Plan d'exposition: Acero plastif./ Plastif. steel/ Acier plastifié (Mod U/UCP) - Inox Aisi 304 (Mod. I)						
Aislamiento Isolation (mm) Isolation	40kg/m³ / Free CFC's / Zero ODP-GWP						
Capacidad Capacity (L) Capacité	169	225	281	338	450	563	675
Superficie exposición Surface exhibition (m²) Surface d'exposition	0,84	1,13	1,41	1,69	2,25	2,81	3,40
Compresor Compressor (HP) Compresseur	1/3	1/2	3/4	3/4	1 1/4	1 1/4	1 1/4
Costados (2) Sides (2) (mm) Joues (2)	30 + 30						
Sistema de frío Cooling System Système de froid	Ventilado / Ventilated / Ventilé						
Desescarche Defrost Dégrivrage	Automático / Automatic / Automatique						
Evaporación Evaporation Évaporation	Forzada / Forced / Ventilé						
Potencia Power (W) Puissance	484	650	714	810	1264	2461	2493
Potencia frig. Cooling capacity (W A -10°C) Puissance Frig.	-						
Consumo Consumption (kWh/24h) Consommation	6,9	9,4	10,3	11,7	18,2	35,4	35,9
Refrigerante Refrigerant Gaz	R-290						
Opcional Optional Options	**Puertas correderas traseras /** Rear sliding doors / Portes coulissantes arrière						
	R **P**	**R** **P**	**R** **P**		**R** **P**	**R** **P**	**R** **P**
	Doble Plano / Double surface / Double plan						
	Doble plano Inox / Stainless steel double surface / Double plan Inox						
	Control de Condensación SSC / SCC Condensing Control / Contrôle de la Condensation SCC						

R: CRISTAL CURVO / CURVED GLASS / VITRE BOMBÉE
P: CRISTAL RECTO / FLAT GLASS / VITRE DROITE

Laterales no incluidos en el precio
Side panels not included in price
Joues non inclues dans le prix

Válido para todo el catálogo / Valid for the entire product guide / Valable pour tout le catalogue:
Fotografías no contractuales / Non contractual pictures / Photos non contractuelles.
Características técnicas y constructivas sujetas a variación sin previo aviso / We reserve the right to change specifications without prior notice / Les caractéristiques techniques et la conception peuvent être sujettes à modifications, sans préavis.

Serie / Series / Série **VEX - EXPERIENCE**

+Info: **www.infrico.com**

VEX37UCP





VEX37U

Laterales / Sides / Joues

NO	
Izquierdo Left Gauche	Derecho Right Droite

Ext. Estándar / Standar / Standard

Blanco/White/ Blanc	Ral 1015	Ral 1018
Ral 2003	Ral 3003	Ral 3020
Ral 5015	Ral 5017	Ral 5011
Ral 6002	Ral 6018	Ral 6019
Ral 7035	Ral 7037	Ral 7042
Ral 7016	Negro/Black/ Noir	Roble natural

Colores fuera de carta /
Colors outside of letter /
Couleurs spéciales, hors palette

RAL		NO RAL	
Epoxi	Líquida/ Liquid/ Liquide	Epoxi	Líquida/ Liquid/ Liquide
[x unidad/x unit/x unitée]		Consultar / Consulter / Consulter	
+10 días laborables / +10 work days / +10 jours ouvrés		Consultar / Consulter / Consulter	

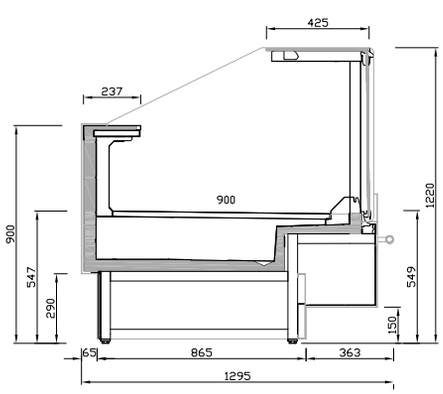

VEX UCP

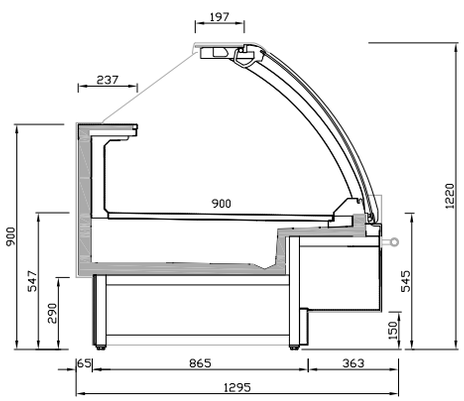

VEX U

Los datos técnicos están sujetos a posibles variaciones que serán actualizadas periódicamente en las fichas técnicas del producto, disponibles en la web /
The technical data are subject to possible variations that will be updated periodically in the technical data sheets of the product, which are available on the website /
Les données techniques peuvent varier et seront actualisées dans les fiches techniques du produit, disponibles sur le site web.

Vitrina Experience grupo incorporado /
Plug in refrigerated display case Experience /
Vitrine Experience groupe incorporé

MODELO MODELE MODÈLE	 VEX09 U CB	 VEX12 U CB	 VEX15 U CB	 VEX18 U CB	 VEX25 U CB
Precio Price Prix					

MOD.	VEX09 IU CB	VEX12 IU CB	VEX15 IU CB	VEX18 IU CB	VEX25 IU CB
Precio PLANO INOX Price STAINL.STEEL SURF. Prix PLAN INOX					
Medidas (mm) Measures Mesures	938 x 1225 x 875 mm.	1250 x 1225 x 875 mm.	1562 x 1225 x 875 mm.	1875 x 1225 x 875 mm.	2500 x 1225 x 875 mm.
Temperatura (°C) Temperature Température	**-1°C/+7°C**				
Clase Climática (°C) Climatic class Classe climatique	4 / 30°C				
Tensión/Frecuencia Electrical data Tension électrique	230V/1ph/50Hz				
Controlador Controller Régulateur	Digital				
Material (EXT/INT) Material Matériel	Ext + Costados/Sides/Joues: acero plastificado / Plastified steel / Acier plastifié Encimera / Worktop / Dessous: Inox Aisi 304 Plano exposición / Exhibition plan / Plan d'exposition: Acero plastif./ Plastif. steel/ Acier plastifié (Mod U/UCP) - Inox Aisi 304 (Mod. I)				
Aislamiento (mm) Isolation Isolation	40kg/m^3 / Free CFC's / Zero ODP-GWP				
Capacidad (L) Capacity Capacité	169	225	281	338	450
Superficie exposición (m^2) Surface exhibition Surface d'exposition	0,84	1,13	1,41	1,69	2,25
Compresor (HP) Compressor Compresseur	3/4	3/4	1	1	1 1/4
Costados (2) (mm) Sides (2) Joues (2)	30 + 30				
Sistema de frío Cooling System Système de froid	Ventilado / Ventilated / Ventilé				
Desescarche Defrost Dégrivrage	Automático / Automatic / Automatique				
Evaporación Evaporation Évaporation	Forzada / Forced / Ventilé				
Potencia (W) Power Puissance	503	590	682	780	1005
Potencia frig. (W A -10°C) Cooling capacity Puissance Frig.	-				
Consumo (kWh/24h) Consumption Consommation	6,64	7,80	9,10	9,80	13,3
Refrigerante Refrigerant Gaz	**R-290**				
Opcional Optional Options	**Doble Plano /** Double surface / Double plan	**Doble Plano /** Double surface / Double plan	**Doble Plano /** Double surface / Double plan	**Doble Plano /** Double surface / Double plan	**Doble Plano /** Double surface / Double plan
	Doble plano Inox / Stainl. steel double surface / Double plan Inox	**Doble plano Inox /** Stainl. steel double surface / Double plan Inox	**Doble plano Inox /** Stainl. steel double surface / Double plan Inox	**Doble plano Inox /** Stainl. steel double surface / Double plan Inox	**Doble plano Inox /** Stainl. steel double surface / Double plan Inox

Laterales no incluidos en el precio
Side panels not included in price
Joues non inclues dans le prix

Válido para todo el catálogo / Valid for the entire product guide / Valable pour tout le catalogue:
Fotografías no contractuales / Non contractual pictures / Photos non contractuelles.
Características técnicas y constructivas sujetas a variación sin previo aviso / We reserve the right to change specifications without prior notice / Les caractéristiques techniques et la conception peuvent être sujettes à modifications, sans préavis.

Serie / Series / Série **VEX - EXPERIENCE**

+Info: **www.infrico.com**

VEX25UCB



Laterales / Sides / Joues

NO	
Izquierdo Left Gauche	Derecho Right Droite



VEX25UCB

Ext. Estándar / Standar / Standard

Blanco/White/ Blanc	Ral 1015	Ral 1018
Ral 2003	Ral 3003	Ral 3020
Ral 5015	Ral 5017	Ral 5011
Ral 6002	Ral 6018	Ral 6019
Ral 7035	Ral 7037	Ral 7042
Ral 7016	Negro/Black/ Noir	Roble natural

Colores fuera de carta /
Colors outside of letter /
Couleurs spéciales, hors palette

RAL		NO RAL	
Epoxi	Líquida/ Liquid/ Liquide	Epoxi	Líquida/ Liquid/ Liquide
		Consultar / Consulter / Consulter	
[x unidad/x unit/x unitée]			
+10 días laborables / +10 work days / +10 jours ouvrés		Consultar / Consulter / Consulter	

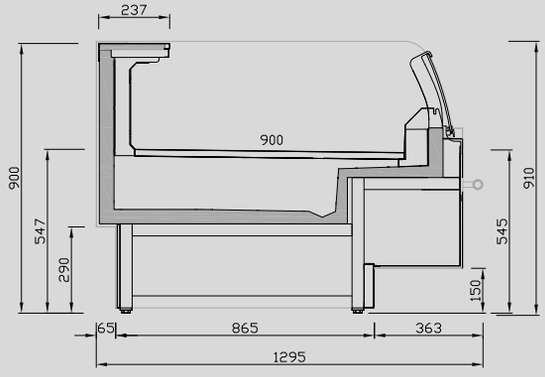

VEX UCB

Los datos técnicos están sujetos a posibles variaciones que serán actualizadas periódicamente en las fichas técnicas del producto, disponibles en la web /
The technical data are subject to possible variations that will be updated periodically in the technical data sheets of the product, which are available on the website /
Les données techniques peuvent varier et seront actualisées dans les fiches techniques du produit, disponibles sur le site web.

Vitrina Experience grupo incorporado /
Plug in refrigerated display case Experience /
Vitrine Experience groupe incorporé

	ÁNGULOS / ANGLES / ANGLES					
MODELO MODELE MODÈLE						
	VEX 90 AC U	**VEX 90 AA U**	**VEX 45 AC U**	**VEX 45 AA**	**VEX 90 AC UCP**	**VEX 90 AA UCP**
Precio Price Prix						
MOD.	**VEX 90 AC IU**	**VEX 90 AA IU**	**VEX 45 AC IU**	**VEX 45 AA I**	**VEX 90 AC IUCP**	**VEX 90 AA IUCP**
Precio PLANO INOX Price STAINL.STEEL SURF. Prix PLAN INOX						
Medidas Measures (mm) Mesures	2769 x 1225 x 1220 mm.	1882 x 1225 x 1220 mm.	1531 x 1225 x 1220 mm.	1050 x 1225 x 1220 mm.	2769 x 1225 x 1220 mm.	1882 x 1225 x 1220 mm.
Temperatura Temperature (°C) Température	**-1°C/+5°C**					
Clase Climática Climatic class (°C) Classe climatique	4 / 30°C					
Tensión/Frecuencia Electrical data Tension électrique	230V/1ph/50Hz					
Controlador Controller Régulateur	Digital					
Material Material (EXT/INT) Matériel	Ext + Costados/Sides/Joues: acero plastificado / Plastified steel / Acier plastifié Encimera / Worktop / Dessous: Inox Aisi 304 Plano exposición / Exhibition plan / Plan d'exposition: Acero plastif./ Plastif. steel/ Acier plastifié (Mod U/UCP) - Inox Aisi 304 (Mod. I)					
Aislamiento Isolation (mm) Isolation	40kg/m^3 / Free CFC's / Zero ODP-GWP					
Capacidad Capacity (L) Capacité	456	205	-	-	456	205
Superficie exposición Surface exhibition (m^2) Surface d'exposition	1,85	1,10	0,92	0,60	1,85	1,10
Compresor Compressor (HP) Compresseur	1/2	1/2	-	Sin unidad Without unity Sans unité	1/2	1/2
Estantes Shelving Étagères	-					
Costados (2) Sides (2) (mm) Joues (2)	30+30					
Sistema de frío Cooling System Système de froid	Ventilado / Ventilated / Ventilé					
Desescarche Defrost Dégrivrage	Automático / Automatic / Automatique					
Evaporación Evaporation Évaporation	Forzada / Forced / Ventilé					
Potencia Power (W) Puissance	830	768	663	35	830	768
Potencia frig. Cooling capacity (W A -10°C) Puissance Frig.	-	-	-	Sin unidad Without unity Sans unité	-	-
Consumo Consumption (kWh/24h) Consommation	1,1	1,3	0,5	0,5	1,1	1,3
Refrigerante Refrigerant Gaz	**R-290**					
Opcional Optional Options	**Doble plano (sin reserva) /** Double surface (without storage) / Double plan (sans réserve) - Modelo/Model/Modèle I: Inox					
	I:					
	Puertas correderas traseras / Rear sliding doors / Portes coulissantes arrière					

Laterales no incluidos en el precio
Side panels not included in price
Joues non inclues dans le prix

Válido para todo el catálogo / Valid for the entire product guide / Valable pour tout le catalogue:
Fotografías no contractuales / Non contractual pictures / Photos non contractuelles.
Características técnicas y constructivas sujetas a variación sin previo aviso / We reserve the right to change specifications without prior notice / Les caractéristiques techniques et la conception peuvent être sujettes à modifications, sans préavis.

Serie / Series / Série **VEX - EXPERIENCE**

+Info: **www.infrico.com**



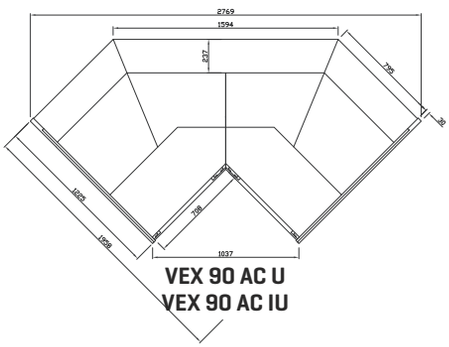

VEX 90 AC U
VEX 90 AC IU

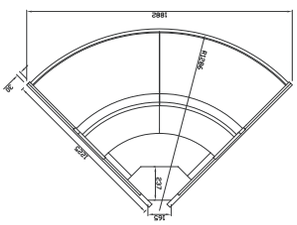

VEX 90 AA U
VEX 90 AA IU

Laterales / Sides / Joues

NO	
Izquierdo Left Gauche	Derecho Right Droite

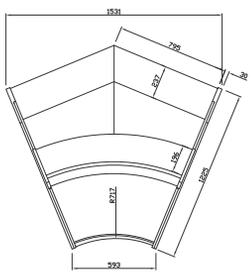

VEX 45 AC U
VEX 45 AC IU

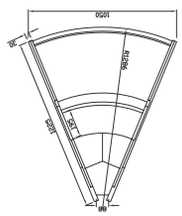

VEX 45 AA U
VEX 45 AA IU

Ext. Estándar / Standar / Standard

Blanco/White/ Blanc	Ral 1015	Ral 1018
Ral 2003	Ral 3003	Ral 3020
Ral 5015	Ral 5017	Ral 5011
Ral 6002	Ral 6018	Ral 6019
Ral 7035	Ral 7037	Ral 7042
Ral 7016	Negro/Black/ Noir	Roble natural

Colores fuera de carta /
Colors outside of letter /
Couleurs spéciales, hors palette

RAL		NO RAL	
Epoxi	Líquida/ Liquid/ Liquide	Epoxi	Líquida/ Liquid/ Liquide
[x unidad/x unit/x unitée]		Consultar / Consulter / Consulter	
+10 días laborables / +10 work days / +10 jours ouvrés		Consultar / Consulter / Consulter	

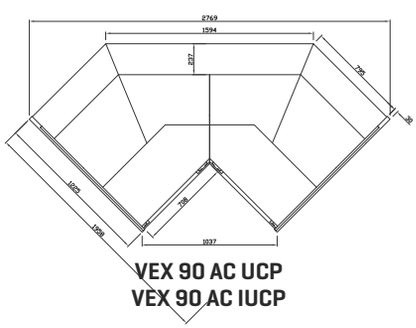

VEX 90 AC UCP
VEX 90 AC IUCP

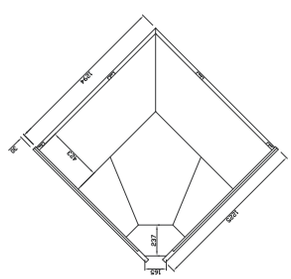

VEX 90 AA UCP
VEX 90 AA IUCP

Los datos técnicos están sujetos a posibles variaciones que serán actualizadas periódicamente en las fichas técnicas del producto, disponibles en la web /
The technical data are subject to possible variations that will be updated periodically in the technical data sheets of the product, which are available on the website /
Les données techniques peuvent varier et seront actualisées dans les fiches techniques du produit, disponibles sur le site web.

Vitr. Experience torre de carne /
Meat tower Experience display counter /
Vitrine Experience tour de viande

Vitrina Experience caliente /
Experience hot display counter /
Vitrine Experience chaude

	REMOTA / REMOTE / GROUPE À DIST.		GRUPO INCORP. / PLUG IN / GR. INCORPORÉ		CALIENTE / HOT / CHAUDE	
MODELO MODELE MODÈLE	 VEX09 CA	 VEX12 CA	 VEX09 U CA	 VEX12 U CA	 VEX12 CP HT	 VEX25 CP HT
Precio Price Prix						
Medidas Measures Mesures (mm)	**Sin costados** Without sides Sans joues 938 x 930 x 1500 mm.	**Sin costados** Without sides Sans joues 1250 x 930 x 1500 mm.	938 x 930 x 1500 mm.	1250 x 930 x 1500 mm.	1250 x 1225 x 1220 mm.	2500 x 1225 x 1220 mm.
Temperatura Temperature Température (°C)	**-1°C/+5°C**				**+65°C**	
Clase Climática Climatic class Classe climatique (°C)	4 / 30°C					
Tensión/Frecuencia Electrical data Tension électrique	230V/1ph/50Hz					380V/3ph/50Hz
Controlador Controller Régulateur	Digital					
Material Material Matériel (EXT/INT)	Ext + Costados/Sides/Joues: acero plastificado / Plastified steel / Acier plastifié Encimera / Worktop / Dessous: Inox Aisi 304 Plano exposición / Exhibition plan / Plan d'exposition: Acero plastif./ Plastif. steel/ Acier plastifié (Mod U/UCP) - Inox Aisi 304 (Mod. I)					
Aislamiento Isolation Isolation (mm)	40kg/m^3 / Free CFC's / Zero ODP-GWP					
Capacidad Capacity Capacité (L)	190	253	190	253	225	450
Superficie exposición Surface exhibition Surface d'exposition (m^2)	1,08	1,44	1,08	1,44	1,13	2,25
Compresor Compressor Compresseur (HP)	-		3 1/4	1 1/4	-	
Estantes Shelving Étagères	2				-	
Costados (2) Sides (2) Joues (2) (mm)	30+30		**Laterales NO incluidos** NOT Side panels included NON Joues inclus		**Laterales incluidos** Side panels included Joues inclus	
Sistema de frío Cooling System Système de froid	Ventilado / Ventilated / Ventilé				-	
Desescarche Defrost Dégrivrage	Automático / Automatic / Automatique				-	
Evaporación Evaporation Évaporation	Forzada / Forced / Ventilé				-	
Potencia Power Puissance (W)	-		784	893	2153	4305
Potencia frig. Cooling capacity Puissance Frig. (W A -10°C)	1500	2200	-			
Consumo Consumption Consommation (kWh/24h)	-		12,1	14.3	12,9	25,8
Refrigerante Refrigerant Gaz	**FREON**		**R-290**		-	
Opcional Optional Options	**Separador panorámico /** **Panoramic divider /** Séparateur panoramique				-	

Laterales no incluidos en el precio
Side panels not included in price
Joues non inclues dans le prix

9

Válido para todo el catálogo / Valid for the entire product guide / Valable pour tout le catalogue:
Fotografías no contractuales / Non contractual pictures / Photos non contractuelles.
Características técnicas y constructivas sujetas a variación sin previo aviso / We reserve the right to change specifications without prior notice / Les caractéristiques techniques et la conception peuvent être sujettes à modifications, sans préavis.

Serie / Series / Série **VEX - EXPERIENCE**

+Info: **www.infrico.com**

VEX25 CP HT



Laterales / Sides / Joues

VEX / CP HT
Incluidos / Includes / Inclus

Laterales / Sides / Joues **VEX CA/UCA**

NO	
Izquierdo Left Gauche	Derecho Right Droite



VEX12 CA

Ext. Estándar / Standar / Standard

Blanco/White/ Blanc	**Ral 1015**	**Ral 1018**
Ral 2003	**Ral 3003**	**Ral 3020**
Ral 5015	**Ral 5017**	**Ral 5011**
Ral 6002	**Ral 6018**	**Ral 6019**
Ral 7035	**Ral 7037**	**Ral 7042**
Ral 7016	**Negro/Black/ Noir**	**Roble natural**

Colores fuera de carta /
Colors outside of letter /
Couleurs spéciales, hors palette

RAL		**NO RAL**	
Epoxi	Líquida/ Liquid/ Liquide	Epoxi	Líquida/ Liquid/ Liquide
[x unidad/x unit/x unitée]		Consultar / Consulter / Consulter	
+10 días laborables / +10 work days / +10 jours ouvrés		Consultar / Consulter / Consulter	

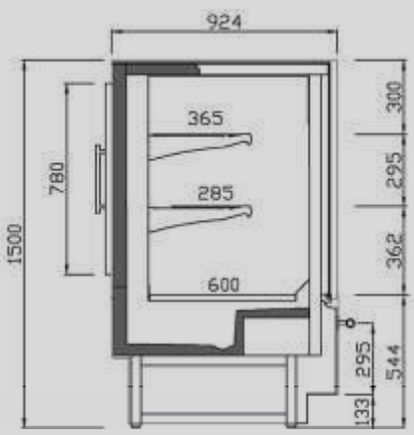

VEX CA

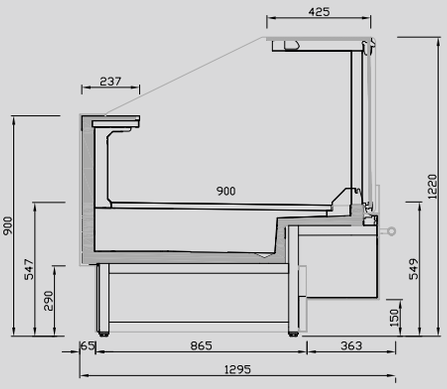

VEX CP HT

Los datos técnicos están sujetos a posibles variaciones que serán actualizadas periódicamente en las fichas técnicas del producto, disponibles en la web /
The technical data are subject to possible variations that will be updated periodically in the technical data sheets of the product, which are available on the website /
Les données techniques peuvent varier et seront actualisées dans les fiches techniques du produit, disponibles sur le site web.

Vitrina Experience remota /
Experience refrigerated self service remote case /
Vitrine Experience groupe à distance

CRISTAL RECTO / FLAT GLASS / VITRE DROITE

MODELO / MODELE / MODÈLE	 VEX09 CP	 VEX12 CP	 VEX15 CP	 VEX18 CP	 VEX25 CP	 VEX31 CP	 VEX37 CP
Precio Price Prix							
MOD.	VEX09 I CP	VEX12 I CP	VEX15 I CP	VEX18 I CP	VEX25 I CP	VEX31 I CP	VEX37 I CP
Precio PLANO INOX Price STAINL.STEEL SURF. Prix PLAN INOX							

CRISTAL CURVO / CURVED GLASS / VITRE BOMBÉE

MODELO / MODELE / MODÈLE	 VEX09	 VEX12	 VEX15	 VEX18	 VEX25	 VEX31	 VEX37
Precio Price Prix							
MOD.	VEX09 I	VEX12 I	VEX15 I	VEX18 I	VEX25 I	VEX31 I	VEX37 I
Precio PLANO INOX Price STAINL.STEEL SURF. Prix PLAN INOX							
Medidas / Measures / (mm) **Sin costados /** Without sides / Sans joues	938 x 1295 x 1220 mm.	1250 x 1295 x 1220 mm.	1562 x 1295 x 1220 mm.	1875 x 1295 x 1220 mm.	2500 x 1295 x 1220 mm.	3125 x 1295 x 1220 mm.	3750 x 1295 x 1220 mm.
Temperatura Temperature (°C) Température	**-1°C/+5°C**						
Clase Climática Climatic class (°C) Classe climatique	4 / 30°C						
Tensión/Frecuencia Electrical data Tension électrique	230V/1ph/50Hz						
Controlador Controller Régulateur	Digital						
Material Material (EXT/INT) Matériel	Ext + Costados/Sides/Joues: acero plastificado / Plastified steel / Acier plastifié Encimera / Worktop / Dessous: Inox Aisi 304 Plano exposición / Exhibition plan / Plan d'exposition: Acero plastif./ Plastif. steel/ Acier plastifié (Mod U/UCP) - Inox Aisi 304 (Mod. I)						
Aislamiento Isolation (mm) Isolation	40kg/m³ / Free CFC's / Zero ODP-GWP						
Capacidad Capacity (L) Capacité	169	225	281	338	450	563	675
Superficie exposición Surface exhibition (m²) Surface d'exposition	0,84	1,13	1,41	1,69	2,25	2,81	3,40
Compresor Compressor (HP) Compresseur	-						
Costados (2) Sides (2) (mm) Joues (2)	30 + 30						
Sistema de frío Cooling System Système de froid	Ventilado / Ventilated / Ventilé						
Desescarche Defrost Dégrivrage	Automático / Automatic / Automatique						
Evaporación Evaporation Évaporation	Forzada / Forced / Ventilé						
Potencia frig. Cooling capacity (W A -10°C) Puissance Frig.	610	813	1015	1219	1626	2031	2438
Refrigerante Refrigerant Gaz	**FREON**						
Opcional Optional Options	**Puertas correderas traseras /** Rear sliding doors / Portes coulissantes arrière						
	R **P**	**R** **P**	**R** **P**	**R** **P**	**R** **P**	**R** **P**	**R** **P**
	Doble Plano / Double surface / Double plan						
	Doble plano Inox / Stainless steel double surface / Double plan Inox						
	Control de Condensación SSC / SCC Condensing Control / Contrôle de la Condensation SCC						

R: CRISTAL CURVO / CURVED GLASS / VITRE BOMBÉE
P: CRISTAL RECTO / FLAT GLASS / VITRE DROITE

Laterales no incluidos en el precio
Side panels not included in price
Joues non inclues dans le prix

Válido para todo el catálogo / Valid for the entire product guide / Valable pour tout le catalogue:
Fotografías no contractuales / Non contractual pictures / Photos non contractuelles.
Características técnicas y constructivas sujetas a variación sin previo aviso / We reserve the right to change specifications without prior notice / Les caractéristiques techniques et la conception peuvent être sujettes à modifications, sans préavis.

Serie / Series / Série **VEX - EXPERIENCE**

+Info: **www.infrico.com**

VEX25CP





VEX25

Laterales / Sides / Joues

NO	
Izquierdo Left Gauche	Derecho Right Droite

Ext. Estándar / Standar / Standard

Blanco/White/ Blanc	Ral 1015	Ral 1018
Ral 2003	Ral 3003	Ral 3020
Ral 5015	Ral 5017	Ral 5011
Ral 6002	Ral 6018	Ral 6019
Ral 7035	Ral 7037	Ral 7042
Ral 7016	Negro/Black/ Noir	

Colores fuera de carta /
Colors outside of letter /
Couleurs spéciales, hors palette

RAL		NO RAL	
Epoxi	Líquida/ Liquid/ Liquide	Epoxi	Líquida/ Liquid/ Liquide
[x unidad/x unit/x unitée]		Consultar / Consulter / Consulter	
+10 días laborables / +10 work days / +10 jours ouvrés		Consultar / Consulter / Consulter	

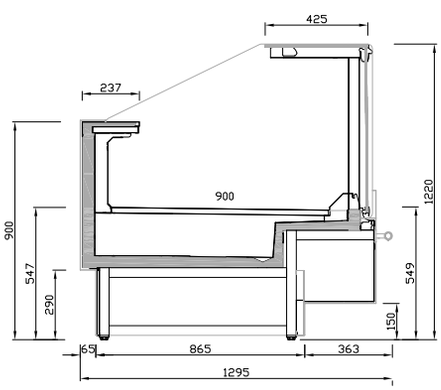

VEX CP

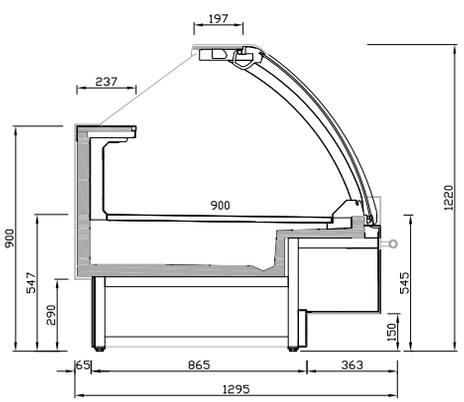

VEX

Los datos técnicos están sujetos a posibles variaciones que serán actualizadas periódicamente en las fichas técnicas del producto, disponibles en la web /
The technical data are subject to possible variations that will be updated periodically in the technical data sheets of the product, which are available on the website /
Les données techniques peuvent varier et seront actualisées dans les fiches techniques du produit, disponibles sur le site web.

Vitrina Experience remota /
Experience refrigerated self service remote case /
Vitrine Experience groupe à distance

CRISTAL BAJO / LOW GLASS / VITRE BASS

MODELO / MODELE / MODÈLE	 VEX09 CB	 VEX12 CB	 VEX15 CB	 VEX18 CB	 VEX25 CB
Precio Price Prix					
MOD.	**VEX09 I CB**	**VEX12 I CB**	**VEX15 I CB**	**VEX18 I CB**	**VEX25 I CB**
Precio PLANO INOX Price STAINL.STEEL SURF. Prix PLAN INOX					
Medidas / Measures / (mm) **Sin costados /** Without sides / Sans joues	938 x 1225 x 875 mm.	1250 x 1225 x 875 mm.	1562 x 1225 x 875 mm.	1875 x 1225 x 875 mm.	2500 x 1225 x 875 mm.
Temperatura Temperature Température (°C)	**-1°C/+7°C**				
Clase Climática Climatic class Classe climatique (°C)	4 / 30°C				
Tensión/Frecuencia Electrical data Tension électrique	230V/1ph/50Hz				
Controlador Controller Régulateur	Digital				
Material Material Matériel (EXT/INT)	Ext + Costados/Sides/Joues: acero plastificado / Plastified steel / Acier plastifié Encimera / Worktop / Dessous: Inox Aisi 304 Plano exposición / Exhibition plan / Plan d'exposition: Acero plastif./ Plastif. steel/ Acier plastifié (Mod U/UCP) - Inox Aisi 304 (Mod. I)				
Aislamiento Isolation Isolation (mm)	40kg/m^3 / Free CFC's / Zero ODP-GWP				
Capacidad Capacity Capacité (L)	169	225	281	338	450
Superficie exposición Surface exhibition Surface d'exposition (m^2)	0,84	1,13	1,41	1,69	2,25
Compresor Compressor Compresseur (HP)	-				
Costados (2) Sides (2) Joues (2) (mm)	30 + 30				
Sistema de frío Cooling System Système de froid	Ventilado / Ventilated / Ventilé				
Desescarche Defrost Dégrivrage	Automático / Automatic / Automatique				
Evaporación Evaporation Évaporation	Forzada / Forced / Ventilé				
Potencia Power Puissance (W)	-				
Potencia frig. Cooling capacity Puissance Frig. (W A -10°C)	750	1000	1250	1500	2000
Consumo Consumption Consommation (kWh/ 24h)	-				
Refrigerante Refrigerant Gaz	**FREON**				
Opcional Optional Options	**Doble Plano /** Double surface / Double plan	**Doble Plano /** Double surface / Double plan	**Doble Plano /** Double surface / Double plan	**Doble Plano /** Double surface / Double plan	**Doble Plano /** Double surface / Double plan
	Doble plano Inox / Stainl. steel double surface / Double plan Inox	**Doble plano Inox /** Stainl. steel double surface / Double plan Inox	**Doble plano Inox /** Stainl. steel double surface / Double plan Inox	**Doble plano Inox /** Stainl. steel double surface / Double plan Inox	**Doble plano Inox /** Stainl. steel double surface / Double plan Inox

Laterales no incluidos en el precio
Side panels not included in price
Joues non inclues dans le prix

Válido para todo el catálogo / Valid for the entire product guide / Valable pour tout le catalogue:
Fotografías no contractuales / Non contractual pictures / Photos non contractuelles.
Características técnicas y constructivas sujetas a variación sin previo aviso / We reserve the right to change specifications without prior notice / Les caractéristiques techniques et la conception peuvent être sujettes à modifications, sans préavis.

Serie / Series / Série **VEX - EXPERIENCE**

+Info: **www.infrico.com**

VEX25CB



Laterales / Sides / Joues

NO	
Izquierdo Left Gauche	Derecho Right Droite



VEX25CB

Ext. Estándar / Standar / Standard

Blanco/White/ Blanc	Ral 1015	Ral 1018
Ral 2003	Ral 3003	Ral 3020
Ral 5015	Ral 5017	Ral 5011
Ral 6002	Ral 6018	Ral 6019
Ral 7035	Ral 7037	Ral 7042
Ral 7016	Negro/Black/ Noir	

Colores fuera de carta /
Colors outside of letter /
Couleurs spéciales, hors palette

RAL		NO RAL	
Epoxi	Líquida/ Liquid/ Liquide	Epoxi	Líquida/ Liquid/ Liquide
		Consultar / Consulter / Consulter	
[x unidad/x unit/x unitée]			
+10 días laborables / +10 work days / +10 jours ouvrés		Consultar / Consulter / Consulter	

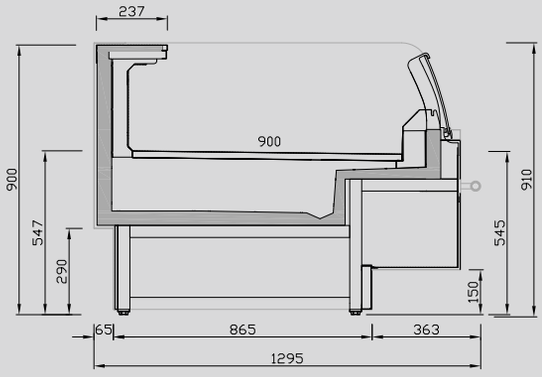

VEX CB

Los datos técnicos están sujetos a posibles variaciones que serán actualizadas periódicamente en las fichas técnicas del producto, disponibles en la web /
The technical data are subject to possible variations that will be updated periodically in the technical data sheets of the product, which are available on the website /
Les données techniques peuvent varier et seront actualisées dans les fiches techniques du produit, disponibles sur le site web.

Vitrina Experience remota /
Experience refrigerated self service remote case /
Vitrine Experience groupe à distance

MODELO / MODELE / MODÈLE	VEX 90 AC	VEX 90 AA	VEX 45 AC	VEX 45 AA	VEX 90 AC CP	VEX 90 AA CP
			ÁNGULOS / ANGLES / ANGLES			
Precio Price Prix						
MOD.	**VEX 90 ACI**	**VEX 90 AAI**	**VEX 45 ACI**	**VEX 45 AAI**	**VEX 90 AC I CP**	**VEX 90 AA I CP**
Precio PLANO INOX Price STAINL.STEEL SURF. Prix PLAN INOX						
Medidas / Measures / Mesures / (mm) **Sin costados /** Without sides / Sans joues	2769 x 1225 x 1220 mm.	1882 x 1225 x 1220 mm.	1531 x 1225 x 1220 mm.	1050 x 1225 x 1220 mm.	2769 x 1225 x 1220 mm.	1882 x 1225 x 1220 mm.
Temperatura Temperature Température (°C)	**-1°C/+7°C**					
Clase Climática Climatic class Classe climatique (°C)	4 / 30°C					
Tensión/Frecuencia Electrical data Tension électrique	230V/1ph/50Hz					
Controlador Controller Régulateur	Digital					
Material Material Matériel (EXT/INT)	Ext + Costados/Sides/Joues: acero plastificado / Plastified steel / Acier plastifié Encimera / Worktop / Dessous: Inox Aisi 304 Plano exposición / Exhibition plan / Plan d'exposition: Acero plastif./ Plastif. steel/ Acier plastifié (Mod U/UCP) - Inox Aisi 304 (Mod. I)					
Aislamiento Isolation Isolation (mm)	40kg/m³ / Free CFC's / Zero ODP-GWP					
Capacidad Capacity Capacité (L)	456	205	-	-	456	205
Superficie exposición Surface exhibition Surface d'exposition (m²)	1,85	1,10	0,92	0,60	1,85	1,10
Compresor Compressor Compresseur (HP)	-					
Estantes Shelving Étagères	-					
Costados (2) Sides (2) Joues (2) (mm)	30+30					
Sistema de frío Cooling System Système de froid	Ventilado / Ventilated / Ventilé					
Desescarche Defrost Dégrivrage	Automático / Automatic / Automatique					
Evaporación Evaporation Évaporation	Forzada / Forced / Ventilé					
Potencia Power Puissance (W)	-					
Potencia frig. Cooling capacity Puissance Frig. (W A -10°C)	1700	855	852	NEUTRO	1790	900
Consumo Consumption Consommation (kWh/24h)	-					
Refrigerante Refrigerant Gaz	**FREON**					
Opcional Optional Options	**Doble plano (sin reserva) /** Double surface (without storage) / Double plan (sans réserve) - Modelo/Model/Modèle I: Inox					
	I:	**I:**	**I:**	**I:**	**I:**	**I:**
	Puertas correderas traseras / Rear sliding doors / Portes coulissantes arrière					
	Control de Condensación SSC / SCC Condensing Control / Contrôle de la Condensation SCC					

Laterales no incluidos en el precio
Side panels not included in price
Joues non inclues dans le prix

Válido para todo el catálogo / Valid for the entire product guide / Valable pour tout le catalogue:
Fotografías no contractuales / Non contractual pictures / Photos non contractuelles.
Características técnicas y constructivas sujetas a variación sin previo aviso / We reserve the right to change specifications without prior notice / Les caractéristiques techniques et la conception peuvent être sujettes à modifications, sans préavis.

Serie / Series / Série **VEX - EXPERIENCE**

+Info: **www.infrico.com**



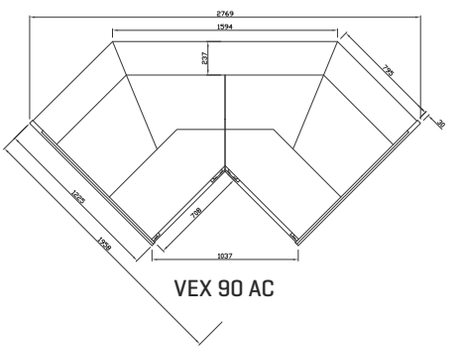

VEX 90 AC

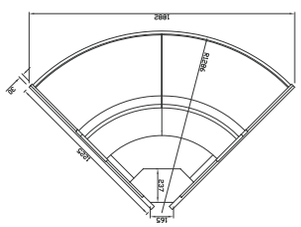

VEX 90 AA

Laterales / Sides / Joues

NO	
Izquierdo Left Gauche	Derecho Right Droite

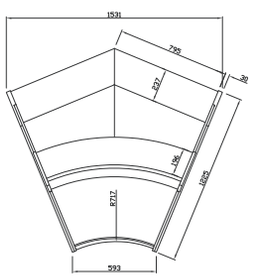

VEX 45 AC

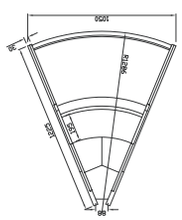

VEX 45 AA

Ext. Estándar / Standar / Standard

Blanco/White/ Blanc	Ral 1015	Ral 1018
Ral 2003	Ral 3003	Ral 3020
Ral 5015	Ral 5017	Ral 5011
Ral 6002	Ral 6018	Ral 6019
Ral 7035	Ral 7037	Ral 7042
Ral 7016	Negro/Black/ Noir	

Colores fuera de carta /
Colors outside of letter /
Couleurs spéciales, hors palette

RAL		NO RAL	
Epoxi	Líquida/ Liquid/ Liquide	Epoxi	Líquida/ Liquid/ Liquide
[x unidad/x unit/x unitée]		Consultar / Consulter / Consulter	
+10 días laborables / +10 work days / +10 jours ouvrés		Consultar / Consulter / Consulter	

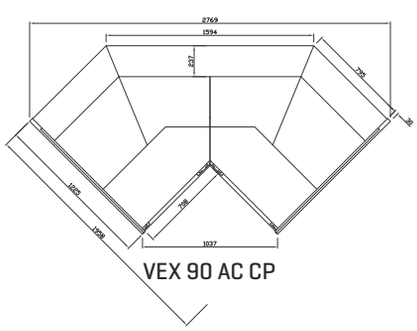

VEX 90 AC CP

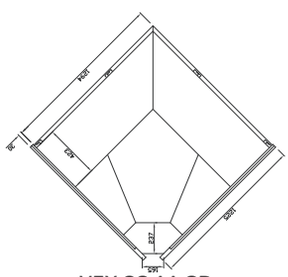

VEX 90 AA CP

Los datos técnicos están sujetos a posibles variaciones que serán actualizadas periódicamente en las fichas técnicas del producto, disponibles en la web /
The technical data are subject to possible variations that will be updated periodically in the technical data sheets of the product, which are available on the website /
Les données techniques peuvent varier et seront actualisées dans les fiches techniques du produit, disponibles sur le site web.

Vitrina estrecha remota Take Away /
Narrow remote Take Away refrig. display counter /
Vitrine étroite Take Away groupe à distance

Vitr. Experience torre de carne /
Meat tower Experience display counter /
Vitrine Experience tour de viande

MODELO / MODELE / MODÈLE	VEE			VEE CA	
					
	VEE 12	**VEE 18**	**VEE 25**	**VEE 09 CA**	**VEE 12 CA**
Precio Price Prix					
Medidas / Measures / (mm) **Sin costados /** Without sides / Sans joues	1250 x 930 x 1220 mm.	1875 x 930 x 1220 mm.	2500 x 930 x 1220 mm.	938 x 930 x 1500 mm.	1250 x 930 x 1500 mm.
Temperatura Temperature Température (°C)	**-1°C/+5°C**				
Clase Climática Climatic class Classe climatique (°C)	4 / 30°C				
Tensión/Frecuencia Electrical data Tension électrique	230V/1ph/50Hz				
Controlador Controller Régulateur	Digital				
Material Material Matériel (EXT/INT)	Ext: acero plastificado / Plastified stainless steel / Acier plastifié Encimera / Worktop / Dessous: Inox Aisi 304 Plano exposición / Exhibition plan / Plan d'exposition: Inox Aisi 304				
Aislamiento Isolation Isolation (mm)	40kg/m^3 / Free CFC's / Zero ODP-GWP				
Capacidad Capacity Capacité (L)	225	338	450	312	416
Superficie exposición Surface exhibition Surface d'exposition (m^2)	0,75	1,13	1,50	1,14	1,51
Compresor Compressor Compresseur (HP)	-				
Costados (2) Sides (2) Joues (2) (mm)	30 + 30				
Sistema de frío Cooling System Système de froid	Ventilado / Ventilated / Ventilé				
Desescarche Defrost Dégrivrage	Automático / Automatic / Automatique			Gas caliente / hot gas / Gaz chaud	
Evaporación Evaporation Évaporation	Forzada / Forced / Ventilé				
Potencia Power Puissance (W)	-				
Potencia frig. Cooling capacity Puissance Frig. (W A -10°C)	723	1164	1598	1453	1598
Consumo Consumption Consommation (kWh/24h)	-				
Refrigerante Refrigerant Gaz	**R-290**				
Opcional Optional Options	**Puertas correderas /** Sliding doors / Portes coulissantes **VEE 12** **VEE 18** **VEE 25**			-	

Laterales no incluidos en el precio
Side panels not included in price
Joues non inclues dans le prix

Válido para todo el catálogo / Valid for the entire product guide / Valable pour tout le catalogue:
Fotografías no contractuales / Non contractual pictures / Photos non contractuelles.
Características técnicas y constructivas sujetas a variación sin previo aviso / We reserve the right to change specifications without prior notice / Les caractéristiques techniques et la conception peuvent être sujettes à modifications, sans préavis.

Serie / Series / Série **VEE - CALIFORNIA**

+Info: **www.infrico.com**

VEE25





VEE12 CA

Laterales / Sides / Joues

NO	
Izquierdo Left Gauche	Derecho Right Droite

Ext. Estándar / Standar / Standard

Blanco/White/ Blanc	Ral 1015	Ral 1018
Ral 2003	Ral 3003	Ral 3020
Ral 5015	Ral 5017	Ral 5011
Ral 6002	Ral 6018	Ral 6019
Ral 7035	Ral 7037	Ral 7042
Ral 7016	Negro/Black/ Noir	

Colores fuera de carta /
Colors outside of letter /
Couleurs spéciales, hors palette

RAL		NO RAL	
Epoxi	Líquida/ Liquid/ Liquide	Epoxi	Líquida/ Liquid/ Liquide
[x unidad/x unit/x unitée]		Consultar / Consulter / Consulter	
+10 días laborables / +10 work days / +10 jours ouvrés		Consultar / Consulter / Consulter	

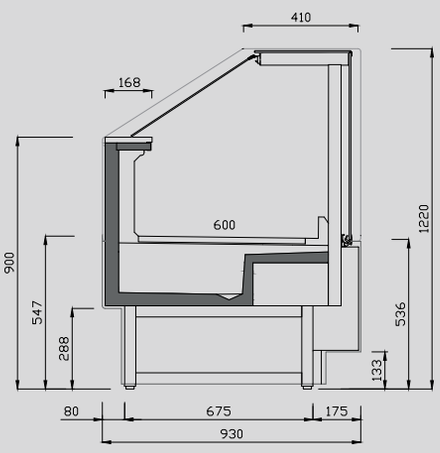

VEE

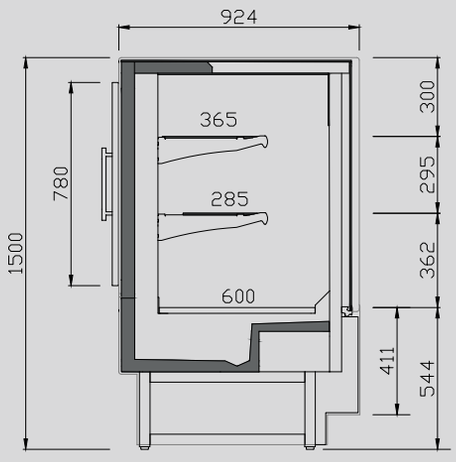

VEE CA



Los datos técnicos están sujetos a posibles variaciones que serán actualizadas periódicamente en las fichas técnicas del producto, disponibles en la web /
The technical data are subject to possible variations that will be updated periodically in the technical data sheets of the product, which are available on the website /
Les données techniques peuvent varier et seront actualisées dans les fiches techniques du produit, disponibles sur le site web.

Vitrina Experience caliente / Experience hot display counter / Vitrine Experience chaude **(VEE HT)**
Vitr. Experience Gastronorm / Experience Gastronorm disp. count. / Vitr. Experience Gastronorme **(VEE GC)**
Vitrina Experience estrecha / Experience narrow display counter / Vitrine Experience étroite **(VEES)**
Vitrina Experience neutra / Experience neutral display counter / Vitrine Experience neutre **(VEEN-VEEC)**

MODELO / MODELE / MODÈLE	VEE HT	VEE GC	VEES	VEEN	VEEC	
						
	VEE 12 HT	**VEE 12 GC**	**VEE 12 S**	**VEE 90 AAM**	**VEE 06 C**	**VEE 09 C**
Precio Price Prix						
Medidas / Measures / Mesures / (mm)	1330 x 930 x 1220 mm.	1330 x 930 x 1220 mm.	1250 x 930 x 1220 mm.	1330 x 930 x 907 mm.	687 x 930 x 907 mm.	1000 x 930 x 907 mm.
Temperatura Temperature Température (°C)	**+65°C**		**-1°C/+5°C**	-		
Clase Climática Climatic class Classe climatique (°C)	-		4 / 30°C	-		
Tensión/Frecuencia Electrical data Tension électrique	230V/1ph/50Hz					
Controlador Controller Régulateur	Digital					
Material Material Matériel (EXT/INT)	Ext: acero plastificado / Plastified stainless steel / Acier plastifié Encimera / Worktop / Dessous: Inox Aisi 304 Plano exposición / Exhibition plan / Plan d'exposition: Inox Aisi 304					
Aislamiento Isolation Isolation (mm)	40kg/m^3 / Free CFC's / Zero ODP-GWP					
Capacidad Capacity Capacité (L)	225	90	135	-		
Superficie exposición Surface exhibition Surface d'exposition (m^2)	0,75	-	0,89	-		
Compresor Compressor Compresseur (HP)	-					
Costados (2) Sides (2) Joues (2) (mm)	30 + 30					
Sistema de frío Cooling System Système de froid	Ventilado / Ventilated / Ventilé					
Desescarche Defrost Dégrivrage	Automático / Automatic / Automatique					
Evaporación Evaporation Évaporation	Forzada / Forced / Ventilé					
Potencia Power Puissance (W)	2250	2600	-	-		
Potencia frig. Cooling capacity Puissance Frig. (W A -10°C)	-	-	1522	-		
Consumo Consumption Consommation (kWh/24h)	21,6	24,9	-	-		
Refrigerante Refrigerant Gaz	**R-290**			-		
Opcional Optional Options	**Puertas correderas /** Sliding doors / Portes coulissantes **VEE 12 S**			-		

Laterales no incluidos en el precio
Side panels not included in price
Joues non inclues dans le prix

Válido para todo el catálogo / Valid for the entire product guide / Valable pour tout le catalogue:
Fotografías no contractuales / Non contractual pictures / Photos non contractuelles.
Características técnicas y constructivas sujetas a variación sin previo aviso / We reserve the right to change specifications without prior notice / Les caractéristiques techniques et la conception peuvent être sujettes à modifications, sans préavis.

Serie / Series / Série **VEE - CALIFORNIA**

+Info: **www.infrico.com**



VEE 12 HT



VEE 12 GC

VEE 12 S



Laterales / Sides / Joues

VEE HT / GC / AAM
Incluidos / Includes / Inclus

VEE 90 AAMS



Laterales / Sides / Joues

NO	
Izquierdo Left Gauche	Derecho Right Droite

Ext. Estándar / Standar / Standard

Blanco/White/ Blanc	**Ral 1015**	**Ral 1018**
Ral 2003	**Ral 3003**	**Ral 3020**
Ral 5015	**Ral 5017**	**Ral 5011**
Ral 6002	**Ral 6018**	**Ral 6019**
Ral 7035	**Ral 7037**	**Ral 7042**
Ral 7016	**Negro/Black/ Noir**	

VEE HT

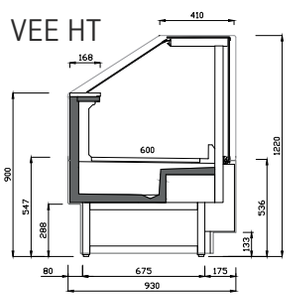

VEE GC

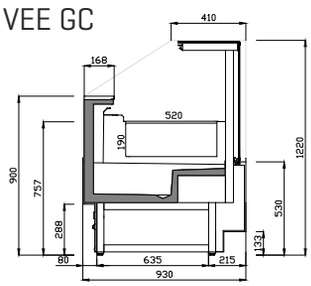

Colores fuera de carta /
Colors outside of letter /
Couleurs spéciales, hors palette

RAL		**NO RAL**	
Epoxi	Líquida/ Liquid/ Liquide	Epoxi	Líquida/ Liquid/ Liquide
[x unidad/x unit/x unitée]		Consultar / Consulter / Consulter	
+10 días laborables / +10 work days / +10 jours ouvrés		Consultar / Consulter / Consulter	

VEE S

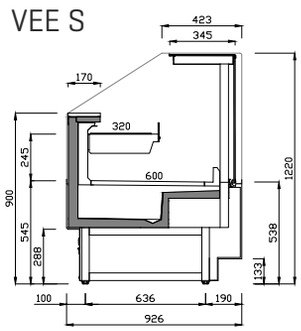

VEE AAMS

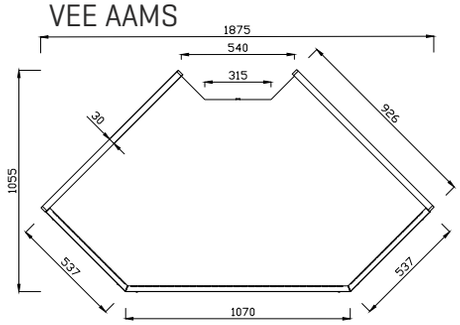

Los datos técnicos están sujetos a posibles variaciones que serán actualizadas periódicamente en las fichas técnicas del producto, disponibles en la web /
The technical data are subject to possible variations that will be updated periodically in the technical data sheets of the product, which are available on the website /
Les données techniques peuvent varier et seront actualisées dans les fiches techniques du produit, disponibles sur le site web.

Vitrina estrecha grupo incorporado / Narrow plug in refrig. display counter / Vitrine étroite groupe incorporé **(VEE U)**
Vitr. torre de carne grupo incorp. / Meat tower plug in display counter / Vitrine tour de viande groupe incorporé **(VEE U CA)**
Vitrina estrecha Take Away / Take Away narrow display counter / Vitrine étroite Take Away **(VEE U S)**

MODELO / MODELE / MODÈLE	VEE U			VEE U CA		VEE S U
	 **VEE 12 U**	 **VEE 18 U**	 **VEE 25 U**	 **VEE 09 U CA**	 **VEE 12 U CA**	 **VEE 12 S U**
Precio Price Prix						
Medidas Measures Mesures (mm)	1250 x 930 x 1220 mm.	1875 x 930 x 1220 mm.	2500 x 930 x 1220 mm.	938 x 930 x 1500 mm.	1250 x 930 x 1500 mm.	1250 x 930 x 1220 mm.
Temperatura Temperature Température (°C)	**-1°C/+5°C**					
Clase Climática Climatic class Classe climatique (°C)	4 / 30°C					
Tensión/Frecuencia Electrical data Tension électrique	230V/1ph/50Hz					
Controlador Controller Régulateur	Digital					
Material Material Matériel (EXT/INT)	Ext: acero plastificado / Plastified stainless steel / Acier plastifié Encimera / Worktop / Dessous: Inox Aisi 304 Plano exposición / Exhibition plan / Plan d'exposition: Inox Aisi 304					
Aislamiento Isolation Isolation (mm)	40kg/m^3 / Free CFC's / Zero ODP-GWP					
Capacidad Capacity Capacité (L)	150	225	300	190	253	150
Superficie exposición Surface exhibition Surface d'exposition (m^2)	0,75	1,13	1,50	1,08	1,44	0,89
Compresor Compressor Compresseur (HP)	1/3	3/4	1	3/4	1	1/3
Costados (2) Sides (2) Joues (2) (mm)	30 + 30					
Sistema de frío Cooling System Système de froid	Ventilado / Ventilated / Ventilé					
Desescarche Defrost Dégrivrage	Automático / Automatic / Automatique			Gas caliente / hot gas / Gaz chaud		Automático / Automatic / Automatique
Evaporación Evaporation Évaporation	Forzada / Forced / Ventilé					
Potencia Power Puissance (W)	374	541	642	784	893	374
Potencia frig. Cooling capacity Puissance Frig. (W A -10°C)	-					
Consumo Consumption Consommation (kWh/24h)	6,98	10,76	12,81	12,17	14,32	7,8
Refrigerante Refrigerant Gaz	**R-290**					
Opcional Optional Options	**Puertas correderas /** Sliding doors / Portes coulissantes **VEE 12** **VEE 18** **VEE 25**			-		**Puertas correderas /** Sliding doors / Portes coulissantes

Laterales no incluidos en el precio
Side panels not included in price
Joues non inclues dans le prix

Válido para todo el catálogo / Valid for the entire product guide / Valable pour tout le catalogue:
Fotografías no contractuales / Non contractual pictures / Photos non contractuelles.
Características técnicas y constructivas sujetas a variación sin previo aviso / We reserve the right to change specifications without prior notice / Les caractéristiques techniques et la conception peuvent être sujettes à modifications, sans préavis.

Serie / Series / Série **VEE - CALIFORNIA**

+Info: **www.infrico.com**

VEE25 U





VEE12 U CA

Laterales / Sides / Joues

NO	
Izquierdo Left Gauche	Derecho Right Droite

Ext. Estándar / Standar / Standard

Blanco/White/ Blanc	Ral 1015	Ral 1018
Ral 2003	Ral 3003	Ral 3020
Ral 5015	Ral 5017	Ral 5011
Ral 6002	Ral 6018	Ral 6019
Ral 7035	Ral 7037	Ral 7042
Ral 7016	Negro/Black/ Noir	

Colores fuera de carta /
Colors outside of letter /
Couleurs spéciales, hors palette

RAL		NO RAL	
Epoxi	Líquida/ Liquid/ Liquide	Epoxi	Líquida/ Liquid/ Liquide
[x unidad/x unit/x unitée]		Consultar / Consulter / Consulter	
+10 días laborables / +10 work days / +10 jours ouvrés		Consultar / Consulter / Consulter	

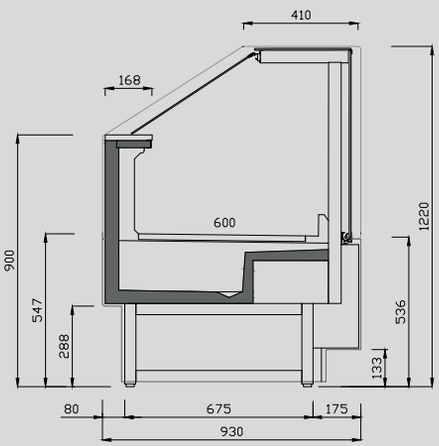

VEE U

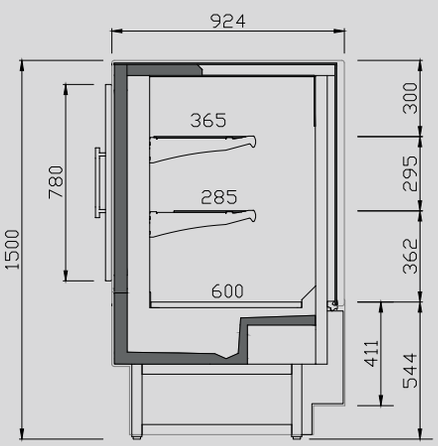

VEE U CA

Los datos técnicos están sujetos a posibles variaciones que serán actualizadas periódicamente en las fichas técnicas del producto, disponibles en la web /
The technical data are subject to possible variations that will be updated periodically in the technical data sheets of the product, which are available on the website /
Les données techniques peuvent varier et seront actualisées dans les fiches techniques du produit, disponibles sur le site web.





Válido para todo el catálogo / Valid for the entire product guide / Valable pour tout le catalogue:
Fotografías no contractuales / Non contractual pictures / Photos non contractuelles.
Características técnicas y constructivas sujetas a variación sin previo aviso / We reserve the right to change specifications without prior notice / Les caractéristiques techniques et la conception peuvent être sujettes à modifications, sans préavis.

+Info: **www.infrico.com**



Los datos técnicos están sujetos a posibles variaciones que serán actualizadas periódicamente en las fichas técnicas del producto, disponibles en la web /
The technical data are subject to possible variations that will be updated periodically in the technical data sheets of the product, which are available on the website /
Les données techniques peuvent varier et seront actualisées dans les fiches techniques du produit, disponibles sur le site web.

Vitrina promocional grupo incorporado /
Promotional plug in counter /
Vitrine promotionnelle groupe incorporé

	VVS		SVS				VCD	VVL	
MODELO MODELE MODÈLE	 VVS 10	 VVS 12	 SVS 10 E1	 SVS 10 E2	 SVS 12 E1	 SVS 12 E2	 VCD 10	 VVL 10	 VVL 12
Precio Price Prix									
Medidas Measures Mesures (mm)	938 x 1000 x 950 mm.	1250 x 1000 x 950 mm.	938 x 1000 x 1200 mm.	938 x 1000 x 1300 mm.	1250 x 1000 x 1200 mm.	1250 x 1000 x 1300 mm.	1250 x 1250 x 950 mm.	1106 x 1167 x 954 mm.	1425 x 1167 x 954 mm.
Temperatura Temperature Température (°C)	**-1°C/+7°C**						**-1°C/+1°C** **-22°C/-25°C**	**-1°C/+7°C**	
Clase Climática Climatic class Classe climatique (°C)	4 / 30°C								
Tensión/Frecuencia Electrical data Tension électrique	230V/1ph/50Hz								
Controlador Controller Régulateur	Digital								
Material Material Matériel (EXT/INT)	Acero epoxi / Epoxy steel / Acier epoxy								
Aislamiento Isolation Isolation (mm)	40kg/m³ / Free CFC's / Zero ODP-GWP							40kg/m³ / Free CFC's / Zero ODP-GWP	
Capacidad Capacity Capacité (L)	105	150	155	210	190	260	244	125	176
Superficie exposición Surface exhibition Surface d'exposition (m²)	0,64	0,85	0,97	1,20	1,30	1,60	1,06	0,85	1,14
Compresor Compressor Compresseur (HP)	1/3	1/3	3/4	3/4	3/4	3/4	3/5	1/3	1/3
Costados (2) Sides (2) Joues (2) (mm)	-						42		
Sistema de frío Cooling System Système de froid	Ventilado / Ventilated / Ventilé								
Desescarche Defrost Dégrivrage	Automático / Automatic / Automatique								
Evaporación Evaporation Évaporation	Forzada / Forced / Ventilé								
Potencia Power Puissance (W)	529	529	681	696	681	696	555	413	413
Potencia frig. Cooling capacity Puissance Frig. (W A -10°C)	-								
Consumo Consumption Consommation (kWh/24h)	12,7	12,7	15,1	15,4	15,1	15,4	10,6	6,72	8,08
Refrigerante Refrigerant Gaz	**R-290**								
Opcional **Optional** Options	-							**Iluminación doble exposición 3000K /** Double LED lighting 3000K color in exhibition area / Éclairage à double exposition 3000K	
								Tapa / Lid / Couvercle	
								-	

Válido para todo el catálogo / Valid for the entire product guide / Valable pour tout le catalogue:
Fotografías no contractuales / Non contractual pictures / Photos non contractuelles.
Características técnicas y constructivas sujetas a variación sin previo aviso / We reserve the right to change specifications without prior notice / Les caractéristiques techniques et la conception peuvent être sujettes à modifications, sans préavis.

Serie / Series / Série **VISION**

+Info: **www.infrico.com**

VVS 10



SVS 10E2



VCD 10

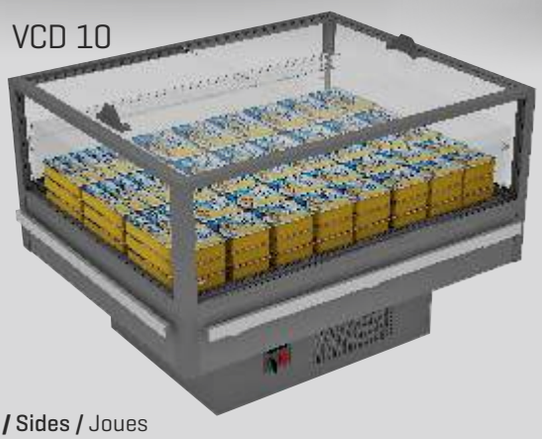

VVL 12



Laterales / Sides / Joues

Incluidos / Includes / Inclus



Los datos técnicos están sujetos a posibles variaciones y serán actualizadas periódicamente en las fichas técnicas del producto, disponibles en la web /
The technical data are subject to possible variations and will be updated periodically in the technical data sheets of the product, which are available on the website /
Les données techniques peuvent subir des variations et seront actualisées dans les fiches techniques du produit, disponibles sur le site web.

Islas /
Horizontal freezers /
Îlots congélation



9

Válido para todo el catálogo / Valid for the entire product guide / Valable pour tout le catalogue.
Fotografías no contractuales / Non contractual pictures / Photos non contractuelles.
Características técnicas y constructivas sujetas a variación sin previo aviso / We reserve the right to change specifications without prior notice / Les caractéristiques techniques et la conception peuvent être sujettes à modifications, sans préavis.

+Info: www.infrico.com



Los datos técnicos están sujetos a posibles variaciones que serán actualizadas periódicamente en las fichas técnicas del producto, disponibles en la web /
The technical data are subject to possible variations that will be updated periodically in the technical data sheets of the product, which are available on the website /
Les données techniques peuvent varier et seront actualisées dans les fiches techniques du produit, disponibles sur le site web.

Isla de congelación cerrada estática /
Static closed horizontal freezer /
Îlot panoramique de congélation fermé statique

Armario combi superior para isla de congelación /
Top combi cabinet for horizontal freezer /
Armoire combi supérieure pour îlot de congélation

MODELO / MODELE / MODÈLE	 GD21 PL1	GD  GD25 PL1	 GD C PL1	COMBI  AS 25 UL1
Precio Price Prix				
Medidas Measures Mesures (mm)	2100 x 980 x 1030 mm.	2500 x 980 x 1220 mm.	930 x 980 x 2100 mm.	2500 x 750 x 2342 mm.
Temperatura Temperature Température (°C)	**-15°C/-18°C**			
Clase Climática Climatic class Classe climatique (°C)	3 / 25°C			
Tensión/Frecuencia Electrical data Tension électrique	230V/1ph/50Hz			
Controlador Controller Régulateur	Digital			
Material Material Matériel (EXT/INT)	Ext: acero plastificado / Plastified stainless steel / Acier plastifié Encimera / Worktop / Dessous: Inox Aisi 304 Plano exposición / Exhibition plan / Plan d'exposition: Inox Aisi 304			
Aislamiento Isolation Isolation (mm)	40kg/m^3 / Free CFC's / Zero ODP-GWP			
Capacidad Capacity Capacité (L)	682	813	682	368
Superficie exposición Surface exhibition Surface d'exposition (m^2)	1,20	1,42	1,20	3,06
Compresor Compressor Compresseur (HP)	1 1/4	1 1/4	1 1/4	2/5
Costados (2) Sides (2) Joues (2) (mm)	-			
Sistema de frío Cooling System Système de froid	Estático / Static / Estatique			Ventilado / Ventilated / Ventilé
Desescarche Defrost Dégrivrage	Automático / Automatic / Automatique			Gas caliente/ Hot gas / Gaz chaud
Evaporación Evaporation Évaporation	Forzada / Forced / Ventilé			
Potencia Power Puissance (W)	1803	2042	1803	1240
Potencia frig. Cooling capacity Puissance Frig. (W A -10°C)	-			
Consumo Consumption Consommation (kWh/ 24h)	12,1	14,5	12,1	24.0
Refrigerante Refrigerant Gaz	**R-290**			
Opcional Optional Options	**Parrilla divisoria /** **Divider wire /** Grille de séparation **Kit unión lateral /** Lateral assembly kit / Kit union latérale **Kit unión zócalo /** Base assembly kit / Kit union latérale **Kit unión cabecera /** Header assembly kit / Kit union îlot de tête			-
	Doble iluminación LED (encimera) / Double LED lighting (worktop) / Double éclairage LED (dessus)	**Doble iluminación LED (encimera) /** Double LED lighting (worktop) / Double éclairage LED (dessus)		
	Kit unión espalda / Back modules assembly kit / Kit union arrière	**Kit unión espalda /** Back modules assembly kit / Kit union arrière		

9

Válido para todo el catálogo / Valid for the entire product guide / Valable pour tout le catalogue:
Fotografías no contractuales / Non contractual pictures / Photos non contractuelles.
Características técnicas y constructivas sujetas a variación sin previo aviso / We reserve the right to change specifications without prior notice / Les caractéristiques techniques et la conception peuvent être sujettes à modifications, sans préavis.

Serie / Series / Série **GD**
Serie / Series / Série **COMBI**

+Info: **www.infrico.com**

GD25 PL1



Laterales / Sides / Joues

Incluidos / Includes / Inclus

Decor. Interior / Exterior
Interior Decor./ Exterior
Décor. Intérieure / Extérieure

Ral 9016 **Blanco** White Blanc	**Ral 7016** **Gris antracita** Anthracite Gris anthracite

GD PL1

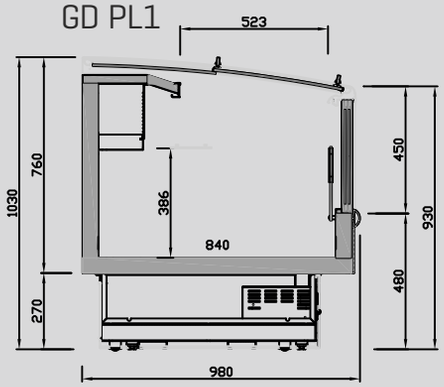

GD C PL1

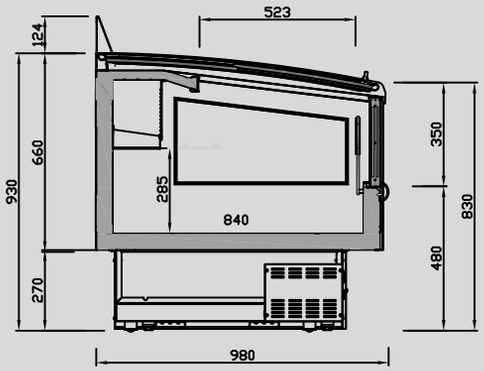

AS 25UL1



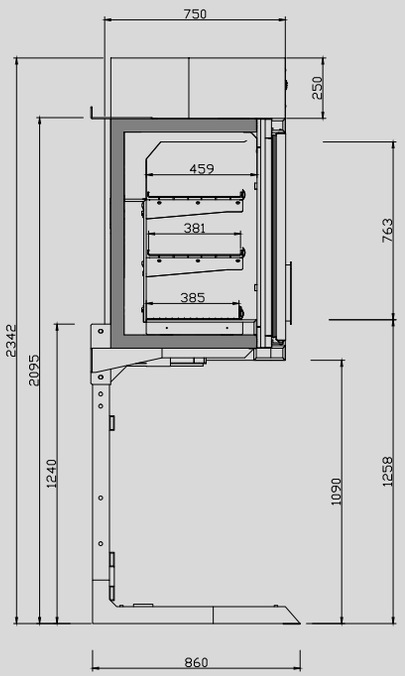

AS 25UL1

Los datos técnicos están sujetos a posibles variaciones que serán actualizadas periódicamente en las fichas técnicas del producto, disponibles en la web /
The technical data are subject to possible variations that will be updated periodically in the technical data sheets of the product, which are available on the website /
Les données techniques peuvent varier et seront actualisées dans les fiches techniques du produit, disponibles sur le site web.

Murales

Multidecks / Murales





Serie / Series / Série

SMDG
SMPB
Edimburgo



SML DG
SML PB 346-347

Serie / Series / Série

SMDCP
Dublín



SMS DCP/DCPC
SML DCP/DCPC 348-349

Serie / Series / Série

SMP
Glasgow



SMS P/PC
SML P/PC 350-351

Serie / Series / Série

VEG
Elegance



VEG 352-353

Serie / Series / Série

BIGGIE



VPG 354-355

Serie / Series / Série

MDCP
Rotterdam



MS DCP/DCPC
MN DCP/DCPC
ML DCP/DCPC
MS DCPI
MN DCPI
ML DCPI 358-363

Serie / Series / Série

MP
Munich



MS P/PC
MN P/PC
ML P/PC
MS PI
MN PI
ML PI 364-369

Serie / Series / Série

MSBA Oporto
MSDCBA Orleans





MS BA
MS DC BA 370-371

Serie / Series / Série

MDR
Rimini



MN DR
ML DR 372-375

10

Válido para todo el catálogo / Valid for the entire product guide / Valable pour tout le catalogue:
Fotografías no contractuales / Non contractual pictures / Photos non contractuelles.
Características técnicas y constructivas sujetas a variación sin previo aviso / We reserve the right to change specifications without prior notice / Les caractéristiques techniques et de conception peuvent être sujettes à modifications, sans préavis.

Serie / Series / Série
MDG
Portland



MS DG
MN/MN22 DG
ML/ML22 DG
MX/MX22 DG 376-389

Serie / Series / Série
MDGU
Detroit



MS DGU
MN DGU
ML/ML22 DGU 390-397

Serie / Series / Série
MPB
Oslo



MN/MN22 PB
ML/ML22 PB
MX/MX22 PB 398-409

Serie / Series / Série
MBT
Toronto



MN/MN22 BT
MF/MF22 BT 410-413

Serie / Series / Série
MBTU
Montreal



MN BTU 414-415

Serie / Series / Série
MBTP
Vancouver



MN BTP/BTPC 416-417

Serie / Series / Série
Opciones
Options
Options

418-419

Serie / Series / Série
Sigilus
Intarbox
Waterloop



Motocondensadoras
Condensing Units
Motocondensateurs 420-427

Serie / Series / Série
Intarcube



Centrales Frigoríficas
Refrigeration Units
Centrales Frigorifiques 428-429

Los datos técnicos están sujetos a posibles variaciones que serán actualizadas periódicamente en las fichas técnicas del producto, disponibles en la web /
The technical data are subject to possible variations that will be updated periodically in the technical data sheets of the product, which are available on the website /
Les données techniques peuvent varier et seront actualisées dans les fiches techniques du produit, disponibles sur le site web.

10. Murales
Multidecks / Murales

Amplio rango dimensional para ofrecer la máxima capacidad.
Wide dimensional range for maximum capacity.
Une large gamme dimensionnelle pour offrir une capacité maximale.

6 625 | **9** 938 | **12** 1250 | **18** 1875 | **25** 2500 | **31** 3125 | **37** 3750

↔ Largo / Length / Longueur

S: 685 | **N: 785** | **L: 885** | **F: 980** | **X: 1085**

↘ Ancho / Width / Largeur

1075 | **1500** | **2000** | **2200**

↕ Alto / Height / Hauteur

Máxima visibilidad de producto expuesto.
Maximum visibility of displayed product.
Visibilité maximale du produit exposé.





Iluminación / Lighting / Éclairage

Incorporación de iluminación LED, llegando a reducir el consumo energético entre un 80% y 90%, respecto a una bombilla tradicional.
RGB opcional.

LED lighting incorporated, reducing energetic consumption between 80% and 90% respect to a traditional ligth bulb.
RGB optional.

Éclairage LED, réduisant la consommation énergétique entre 80% et 90%, par rapport à une ampoule traditionnelle.
RGB optionnel.



Rango completo de temperaturas.
Full temperature range.
Gamme de température complète.

	Tª Prod.	Tª Aplic.
M0:	**-1/+4°C**	**-1/+1°C**
M1:	**-1/+5°C**	**0/+2°C**
M2:	**-1/+7°C**	**+2/+4°C**
H1:	**+1/+10°C**	**+4/+6°C**
L1:	**-15/-18°C**	**-23/-25°C**

Válido para todo el catálogo / Valid for the entire product guide / Valable pour tout le catalogue.
Fotografías no contractuales / Non contractual pictures / Photos non contractuelles.
Características técnicas y constructivas sujetas a variación sin previo aviso / We reserve the right to change specifications without prior notice / Les caractéristiques techniques et la conception peuvent être sujettes à modifications, sans préavis.

+Info: **www.infrico.com**

Estantes regulables e inclinables optimizados para cada ancho, mejorando la capacidad de carga sin reposiciones.

Adjustable and tilting shelves optimised for each width, improving load capacity without repositioning.

Des étagères réglables et inclinables optimisées pour chaque largeur, améliorant la capacité de charge sans repositionnement.



Amplias posibilidades de personalización: amplia gama de colores, laterales, accesorios...

Extensive customisation possibilities: wide range of colours, sides, accessories...

Possibilités de personnalisation étendues : large gamme de couleurs, de côtés, d'accessoires...



Puertas / Doors / Portes

SLIM
Puerta estándar de gran aislamiento
Standard door highly efficient
Porte standard très isolée

Cristales dobles templados, carga de Argón 90%, integración total, bisagras oleodinámicas, cierre automático 0-85°.

Tempered double glass, Argon charge 90%, fully integrated, oleodynamic hinges, automatic closing 0-85°.

Double vitrage trempé, charge d'Argon 90%, intégration totale, charnières oléodynamiques, fermeture automatique 0-85°.

Puertas / Doors / Portes

TOTAL LOOK
Cristal doble completamente transparente
Fully transparent double glass door
Porte en verre double entièrement transparente

Cristales dobles templados, carga de Argón 90%, integración total, bisagras oleodinámicas, cierre automático 0-85°.

Tempered double glass, Argon charge 90%, fully integrated, oleodynamic hinges, automatic closing 0-85°.

Double vitrage trempé, charge d'Argon 90%, intégration totale, charnières oléodynamiques, fermeture automatique 0-85°.



Los datos técnicos están sujetos a posibles variaciones que serán actualizadas periódicamente en las fichas técnicas del producto, disponibles en la web /
The technical data are subject to possible variations that will be updated periodically in the technical data sheets of the product, which are available on the website /
Les données techniques peuvent varier et seront actualisées dans les fiches techniques du produit, disponibles sur le site web.

10. Murales
Multidecks / Murales

Régimen de temperaturas / Temperature range / Régime de températures **(ISO23953)**

Tª Prod. | Tª Aplic.
M0: -1/+4°C | -1/+1°C

Carne / Meat / Viande

Pescado / Fish / Poisson

Tª Prod. | Tª Aplic.
M1: -1/+5°C | 0/+2°C

Carne / Meat / Viande

Pescado / Fish / Poisson

4ª Gama / 4TH Range / 4ème Gamme

Comida preparada / Grab & Go / Plats préparés

Tª Prod. | Tª Aplic.
M2: -1/+7°C | +2/+4°C

Charcutería / Deli / Charcuterie

Bebidas / Cold drinks / Boissons

Lacteos / Dairy / Laitiers

Tª Prod. | Tª Aplic.
H1: +1/+10°C | +4/+6°C

Lacteos / Dairy / Laitiers

Frutas y verduras
Fruit vegetables
Fruits et légumes

Tª Prod. | Tª Aplic.
L1: -15/-18°C | -23/-25°C

Congelados

Frozen foods

Prod. Surgelés

Puertas / Doors / Portes

Total Look



Cristales dobles templados, carga de Argón 90%, integración total, bisagras oleodinámicas, cierre automático 0-85°.

Tempered double glass, Argon charge 90%, fully integrated, oleodynamic hinges, automatic closing 0-85°.

Double vitrage trempé, charge d'Argon 90%, intégration totale, charnières oléodynamiques, fermeture automatique 0-85°.

Slim



Válido para todo el catálogo / Valid for the entire product guide / Valable pour tout le catalogue.
Fotografías no contractuales / Non contractual pictures / Photos non contractuelles.
Características técnicas y constructivas sujetas a variación sin previo aviso / We reserve the right to change specifications without prior notice / Les caractéristiques techniques et de conception peuvent être sujettes à modifications, sans préavis.

+Info: **www.infrico.com**

Iluminación LED / LED lighting / Éclairage LED

Los sistemas de iluminación de Infrico te ayudan a dar la máxima visibilidad del producto manteniendo su frescura y conservación.

Infrico's lighting systems help you to give maximum product visibility while maintaining freshness and preservation.

Les systèmes d'éclairage d'Infrico vous permettent d'offrir une visibilité maximale du produit tout en maintenant la fraîcheur et la conservation.



24V, Led vertical IP65, Led visera IP54, plug and play, temp. de color de 3000-4000-6000K en función del producto.

24V, IP65 vertical LED, IP54 visor LED, plug and play, colour temperature 3000-4000-6000K depending on the product.

24V, LED verticale IP65, LED de visière IP54, plug and play, température de couleur 3000-4000-6000K selon le produit.



Los datos técnicos están sujetos a posibles variaciones que serán actualizadas periódicamente en las fichas técnicas de producto disponibles en la web /
The technical data are subject to possible variations that will be updated periodically in the technical datasheets of the products available on the website /
Les données techniques peuvent varier et seront actualisées dans les fiches techniques du produit, disponibles sur le

Waterin

Sistema Waterloop R290 de Infrico

hasta -25%

Sistema eficiente, hasta el 25% de ahorro de energía.
Efficient systm with up to 25% energy saving.
Système efficace avec jusqu'à 25 % d'économies d'énergie.

-75%

75% reducción carga refrigerante.
75% refrigerant charge reduction.
Réduction de 75 % de la charge de refrigerant.

0€

Refrigerantes naturales
SIN TASA.
Natural refrigerants WITHOUT CHARGE.
Réfrigérateurs naturels
SANS TÂCHE.

Mínima carga refrigerante, aprox. 0.1kg/kw.
Minimum refrigerant load, aprox. 0.1kg/kw.
Charge minimale de refrigerant, avec environ 0,1 Kg/kw de réfrigération.

Flexibilidad de implantación.
Flexibility of implementation.
Flexibilité de mise en oeuvre.

Posibilidad de recuperación de calor en la instalación.
Possibility of heat recovery in the installation.
Possibilité de récupération de chaleur dans l'installation.

Condensadores sin mantenimiento.
Maintenance-free condensers.
Condensateurs de maintenance.

Posible eliminación de la sala de máquinas.
Possible elimination of the machine room.
Élimination possible, dans de nombreux cas, de la salle des machines.

Eliminación de riesgos típicos de inst. centralizadas.
Elimination of the typical risks of central. installations.
Élimination des risques typiques des installations centralisées.

Menor riesgo de fugas.
Reduced risk of leakage.
Moins de risques de fuites.

Válido para todo el catálogo / Valid for the entire product guide / Valable pour tout le catalogue.
Fotografías no contractuales / Non contractual pictures / Photos non contractuelles.
Características técnicas y constructivas sujetas a variación sin previo aviso / We reserve the right to change specifications without prior notice / Les caractéristiques techniques et de conception peuvent être sujettes à modifications, sans préavis.

El ahorro energético y el cuidado del medio ambiente son dos factores claves que han impulsado la iniciativa Waterin.

¿Qué es Waterin?

Waterin son muebles de refrigeración comercial para la conservación de productos refrigerados y congelados, con unidades individuales R290 y sistema de condensación por agua.

¿Dónde podemos instalar este sistema?

Este sistema es óptimo para instalaciones que cumplan los siguientes condicionantes:

- Sala de ventas de hasta 1400m2 con aproximadamente hasta 40kW frigoríficos.
- Temperatura de trabajo exterior (DryCooler) máxima de 48ºC.

¿Este nuevo sistema requiere un proyecto de instalación?

El sistema Waterin no requiere instalación frigorífica porque son muebles con la unidad ya instalada y cargada desde fábrica, aunque su implantación requiere un cálculo de instalación para el dimensionado de las tuberías de agua, el DryCooler, el sistema hidráulico necesarios y su ubicación, etc.

Beneficios del sistema Waterin

Waterin por ser un sistema ecológico y de condensación por agua ofrece múltiples beneficios en la refrigeración comercial. Mayor eficienia energética, menor impacto ambiental y mejor control de temperatura son sólo algunas de sus ventajas.

Saving energy and respect for the environment are two key factors that have driven the Waterin initiative.

What's Waterin?

Waterin are commercial refrigeration display cases for the preservation of refrigerated and frozen products, with individual R290 units and water condensation system.

Where do we install this system?

This system is ideal for installations that meet the following conditions:

- Supermarkets up to 1400m² with approximately up to 40kW of refrigeration capacity.
- Outdoor working temperature (DryCooler) max. 48ºC.

Is an installation project required?

The Waterin system doesn't require refrigeration installation because it's display cases with the unit already installed and loaded from the factory, although its implementation requires an installation calculation for the dimensioning of the water pipes, the DryCooler, the necessary hydraulic system and its location, etc.

Benefits of Waterin

Waterin is an environmentally friendly, water condensing system that offers multiple benefits in commercial refrigeration. Greater energy efficiency, lower environmental impact and better termperature control are just some of its advantages.

Les économies d'énergie et le respect de l'environnement sont deux facteurs qui ont motivé l'initiative Waterin.

Qu'est-ce que Waterin?

WaterIn est une armoire de réfrigération commerciale pour les températures positives et négatives de stockage des produits, avec des unités R290 individuelles et un système de condensation à l'eau.

Où peut-on installer ce système?

Ce système est optimal pour les installations qui répondent aux conditions suivantes :

- Salle de vente jusqu'à 1400 m² avec environ jusqu'à 40kW d'unités de réfrigération
- Température extérieure de travail (DryCooler) maximale de 48ºC.

Ce nouveau système nécessite-t-il un projet d'installation?

Le système Waterin ne nécessite pas d'installation frigorifique car il s'agit d'un meuble avec l'unité déjà installée et chargée en usine, bien que sa mise en œuvre dans la salle de vente nécessite un calcul de l'installation du système de condensation de l'eau et de ses composants.

Quels sont les avantages du système WaterIn ?

WaterIn est un système écologique à condensation par eau qui offre de multiples avantages dans le domaine de la réfrigération commerciale. Une meilleure efficacité énergétique, un impact environnemental réduit et un meilleur contrôle de la température ne sont que quelques-uns de ses avantages.



Los datos técnicos están sujetos a posibles variaciones que serán actualizadas periódicamente en las fichas técnicas del producto, disponibles en la web /
The technical data are subject to possible variations that will be updated periodically in the technical data sheets of the product, which are available on the website /
Les données techniques peuvent varier et seront actualisées dans les fiches techniques du produit, disponibles sur le site web.

Waterin

Sistema Waterloop R290 de Infrico

Unidades R290 condensados por agua de Temperatura Positiva.
R290 units, Positive Temperature water condensed.
Unités R290 à condensation par eau à Température Positive.

Unidades R290 condensados por agua de Temperatura Negativa.
R290 units, Negative Temperature water condensed.
Unités R290 à condensation par eau à Température négaitive.

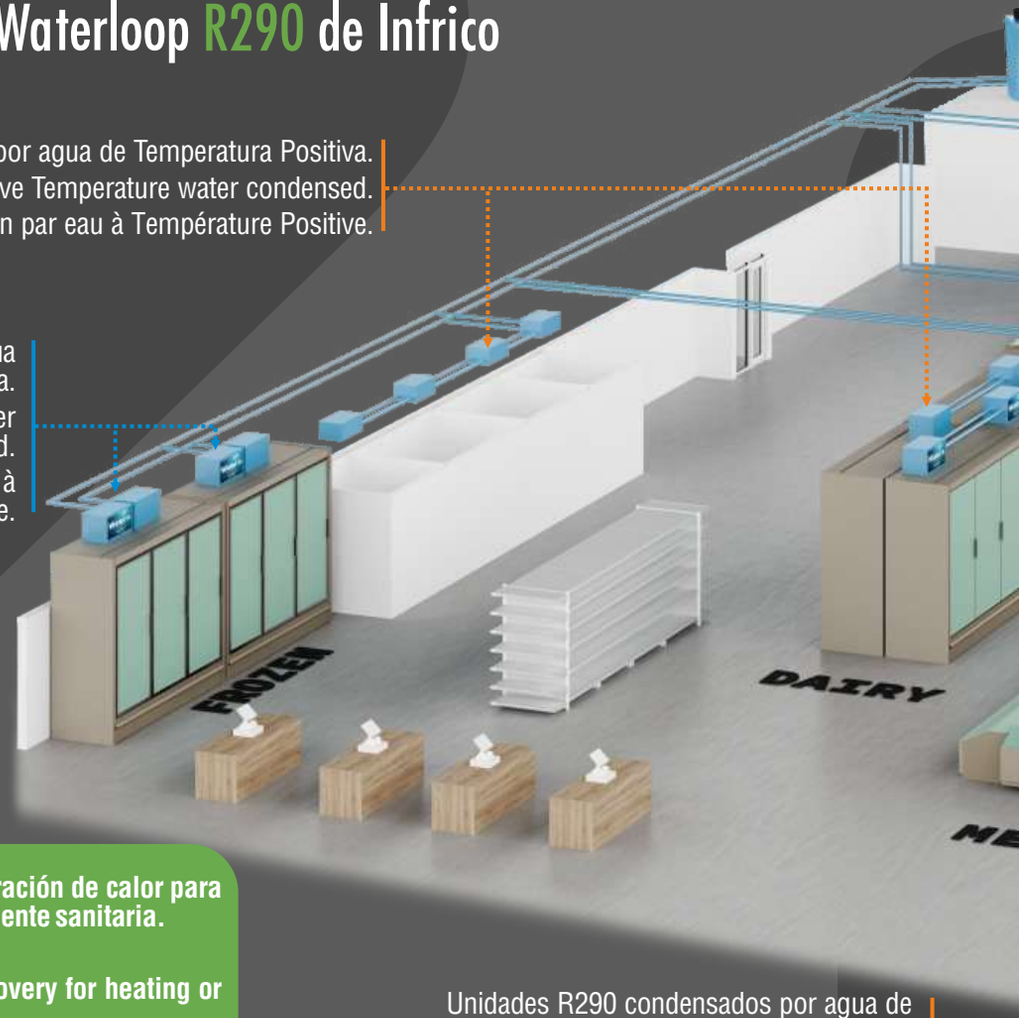

Posibilidad de recuperación de calor para calefacción o agua caliente sanitaria.

Possibility of heat recovery for heating or sanitary hot water.

Possibilité de récupération de chaleur pour le chauffage ou l'eau chaude sanitaire.

Unidades R290 condensados por agua de Temperatura Positiva.
R290 units, Positive Temperature water condensed.
Unités R290 à condensation par eau à Température Positive.



MS(12-18-25-37) DGW M1-M2-H1
MN(12-18-25-37) DGW M1-M2-H1
ML(12-18-25-37) DGW M1-M2-H1
MN(12-18-25-37) DGW22 M1-M2-H1
ML(12-18-25-37) DGW22 M1-M2-H1

MDGW
MDGW22



MN(2P-3P) BTW L1
MN(2P-3P) BTW22 L1

MBTW

Válido para todo el catálogo / Valid for the entire product guide / Valable pour tout le catalogue.
Fotografías no contractuales / Non contractual pictures / Photos non contractuelles.
Características técnicas y constructivas sujetas a variación sin previo aviso / We reserve the right to change specifications without prior notice / Les caractéristiques techniques et la conception peuvent être sujettes à modifications, sans préavis.

+Info: **www.infrico.com**

Dry Coolers con grupo hidraúlico.
Dry Coolers with hydraulic power unit.
Dry Coolers avec unité hydraulique.

Unidades R290 condensados por agua de Temperatura Negativa.
R290 units, Negative Temperature water condensed.
Unités R290 à condensation par eau à Température négaitive.

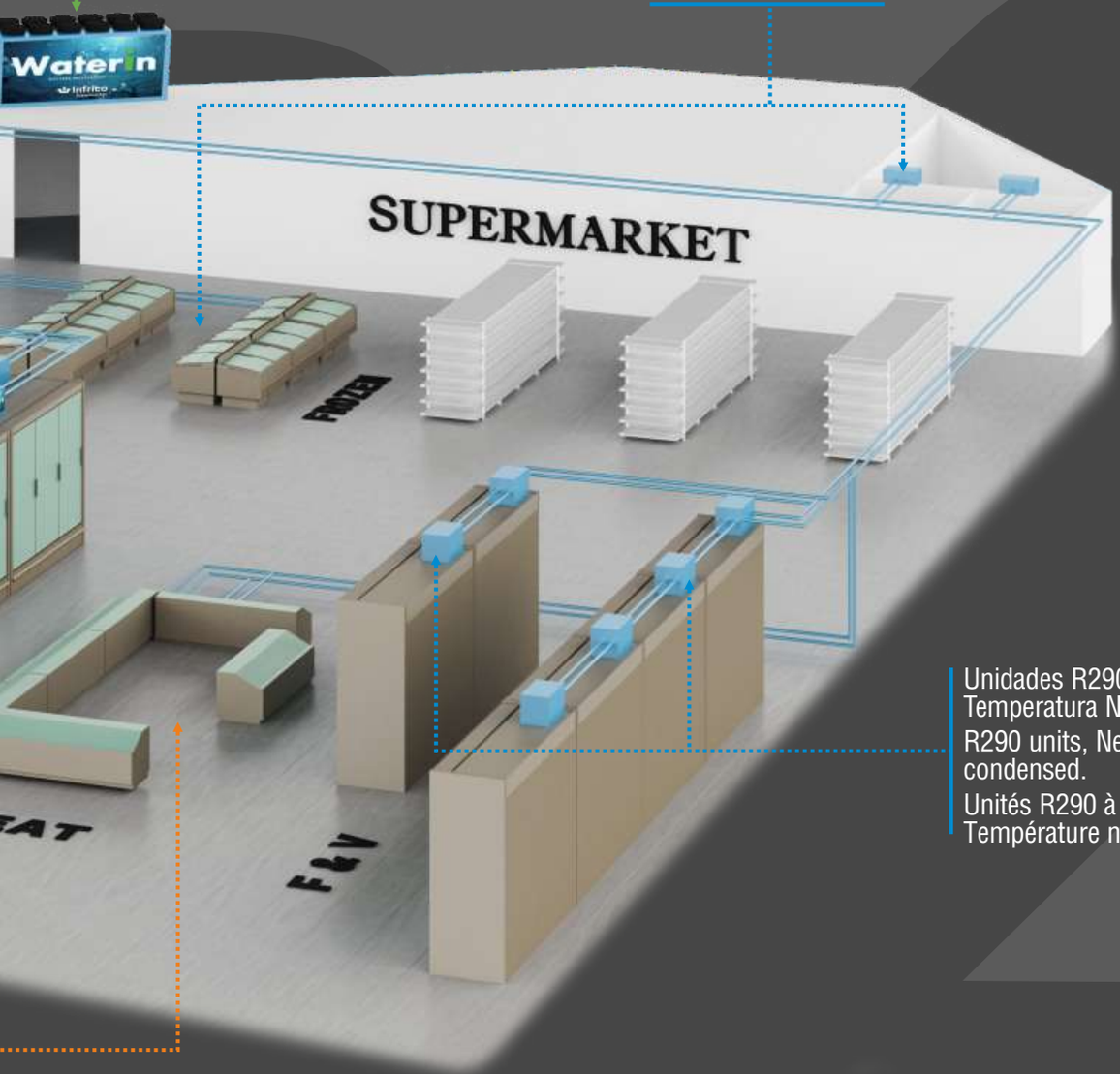

Unidades R290 condensados por agua de Temperatura Negativa.
R290 units, Negative Temperature water condensed.
Unités R290 à condensation par eau à Température négaitive.



Los datos técnicos están sujetos a posibles variaciones que serán actualizadas periódicamente en las fichas técnicas del producto, disponibles en la web /
The technical data are subject to possible variations that will be updated periodically in the technical data sheets of the product, which are available on the website /
Les données techniques peuvent varier et seront actualisées dans les fiches techniques du produit, disponibles sur le site web.



SEMIMURALES /
LOW MULTIDECK DISPLAY CASES /
VITRINES SEMI MURALES


Aceites y Salsas
Arroces
Cafés y Solubles
LEG OR HAM
LOIN
SHOULDER
SPARE RIBS AND BACON
PICNIC SHOULDER

Semimural abierta y cerrada refrigerada grupo remoto
Open and close refrigeration low multideck remote group
Semi murale de réfrigération ouverte et fermée groupe à distance

L: 904

	SMDG				SMPB			
MODELO / MODELE / MODÈLE	SML12 DG M1	SML18 DG M1	SML25 DG M1	SML37 DG M1	SML12 PB M1	SML18 PB M1	SML25 PB M1	SML37 PB M1
Precio Price Prix **M1**								
MOD.	SML12 DG M2	SML18 DG M2	SML25 DG M2	SML37 DG M2	SML12 PB M2	SML18 PB M2	SML25 PB M2	SML37 PB M2
Precio Price Prix **M2**								
Medidas / Measures / (mm) **Sin costados /** Without sides / Sans joues	1250 x 904 x 1500 mm.	1875 x 904 x 1500 mm.	2500 x 904 x 1500 mm.	3750 x 904 x 1500 mm.	1250 x 904 x 1500 mm.	1875 x 904 x 1500 mm.	2500 x 904 x 1500 mm.	3750 x 904 x 1500 mm.
T°. Prod. | Aplic. Prod. T°. | Applic. T°. (°C) Temp. Prod. | Temp. Applic.	**M1: -1/+5°C | 0/+2°C** **M2: -1/+7°C | +2/+4°C**							
Clase Climática Climatic class Classe climatique (°C)	3 / 25°C							
Tensión/Frecuencia Electrical data Tension électrique	230V/1ph/50Hz							
Controlador Controller Régulateur	Digital							
Material Material Matériel (EXT/INT)	Acero galvanizado plastificado / Plastified galvanised steel / Acier galvanisé plastifié							
Aislamiento Isolation Isolation (mm)	40kg/m^3 / Free CFC's / Zero ODP-GWP							
Capacidad Capacity Capacité (L)	486	729	973	1459	486	729	973	1459
Superficie exposición Surface exhibition (x m^2) Surface d'exposition	1,17	1,76	2,34	3,52	1,49	2,23	2,97	4,46
Niveles Exposición Exposition Levels Niveaux d'exposition	3+Expos.							
Costados (2) Sides (2) Joues (2) (mm)	40 + 40							
Sistema de frío Cooling System Système de froid	Ventilado / Ventilated / Ventilé							
Desescarche Defrost Dégrivrage	Automático / Automatic / Automatique							
Evaporación Evaporation Évaporation	Forzada / Forced / Ventilé							
Potencia Power Puissance (W)	**M1** 80,5 **M2** 80,5	**M1** 121 **M2** 121	**M1** 161 **M2** 161	**M1** 242 **M2** 242	**M1** 80,5 **M2** 80,5	**M1** 121 **M2** 121	**M1** 161 **M2** 161	**M1** 242 **M2** 242
Potencia frig. Cooling capacity Puissance Frig. (W A -10°C)	**M1** 446 **M2** 338	**M1** 669 **M2** 581	**M1** 1339 **M2** 1163	**M1** 2121 **M2** 1803	**M1** 3188 **M2** 2704	**M1** 4243 **M2** 3605	**M1** 6364 **M2** 5408	**M1** 5438 **M2** 4624
Consumo Consumption Consommation (kWh/24h)	**M1** 1,35 **M2** 1,35	**M1** 2,03 **M2** 2,03	**M1** 2,70 **M2** 2,70	**M1** 4,06 **M2** 4,06	**M1** 1,35 **M2** 1,35	**M1** 2,03 **M2** 2,03	**M1** 2,70 **M2** 2,70	**M1** 4,06 **M2** 4,06
Refrigerante Refrigerant Gaz	**FREON**							

Colores estándar
Standar colors
Couleurs standard

Laterales disponibles
Available sides
Joues disponibles

Opciones pág. 426-427
Options pages 426-427
Options pages 426-427

Laterales / Sides / Joues

No Incluidos / Not includes / Non inclues

Int. Estándar / Standar / Standard

Blanco/White/ Blanc	Negro/Black/ Noir	Ral 7016

Ext. Estándar / Standar / Standard

Blanco/White/ Blanc	Ral 1015	Ral 1018
Ral 2003	Ral 3003	Ral 3020
Ral 5015	Ral 5017	Ral 5011
Ral 6002	Ral 6018	Ral 6019
Ral 7035	Ral 7037	Ral 7042
Ral 7016	Ral 9006	Negro/Black/ Noir



Lateral Espejo
Mirror end panels
Joue Miroir



Lateral Panorámico
Panoramic end panels
Joue panoramique



Lateral Display
Display end panels
Joue Display

10

Válido para todo el catálogo / Valid for the entire product guide / Valable pour tout le catalogue:
Fotografías no contractuales / Non contractual pictures / Photos non contractuelles.
Características técnicas y constructivas sujetas a variación sin previo aviso / We reserve the right to change specifications without prior notice / Les caractéristiques techniques et la conception peuvent être sujettes à modifications, sans préavis.

Serie / Series / Série **SMDG (EDIMBURGO)**
Serie / Series / Série **SMPB (EDIMBURGO)**

+Info: **www.infrico.com**

SML25DG





Nuevo paragolpes frontal

New front bumper

Nouveau pare-chocs frontale



SML25PB

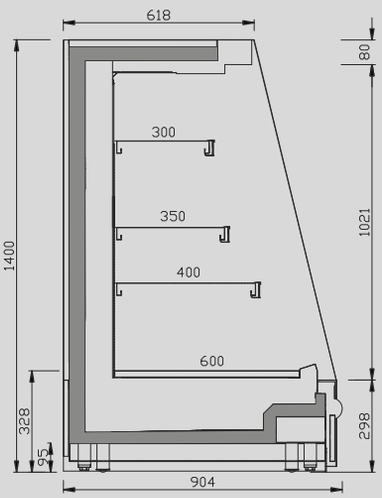

SML PB

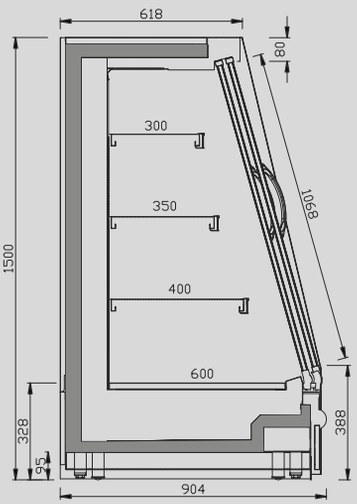

SML DG



Los datos técnicos están sujetos a posibles variaciones que serán actualizadas periódicamente en las fichas técnicas del producto disponibles en la web.
The technical data are subject to possible variations that will be updated periodically in the technical data sheets of the product, which are available on the website.
Les données techniques peuvent varier et seront actualisées dans les fiches techniques du produit, disponibles sur le site web.

Semimural plug in de refrigeración cerradas
Plug in refrigeration doors low multideck
Semi murale de réfrigération fermée groupe incorporé

S: 685 L: 885

MODELO / MODELE / MODÈLE	SMS12 DCP M1	SMS18 DCP M1	SMS25 DCP M1	SML12 DCP M1	SML18 DCP M1	SML25 DCP M1
		SMS			SML	
Precio Price Prix **M1**						
MOD.	SMS12 DCPC M1	SMS18 DCPC M1	SMS25 DCPC M1	SML12 DCPC M1	SML18 DCPC M1	SML25 DCPC M1
Precio Price Prix **C M1**						
MOD.	SMS12 DCP M2	SMS18 DCP M2	SMS25 DCP M2	SML12 DCP M2	SML18 DCP M2	SML25 DCP M2
Precio Price Prix **M2**						
MOD.	SMS12 DCPC M2	SMS18 DCPC M2	SMS25 DCPC M2	SML12 DCPC M2	SML18 DCPC M2	SML25 DCPC M2
Precio Price Prix **C M2**						
Medidas / Measures / (mm) **Sin costados /** Without sides / Sans joues	1250 x 685 x 1500 mm.	1875 x 685 x 1500 mm.	2500 x 685 x 1500 mm.	1250 x 885 x 1500 mm.	1875 x 885 x 1500 mm.	2500 x 885 x 1500 mm.
Tª. Prod. | Aplic. Prod. Tª. | Applic. Tª. (°C) Temp. Prod. | Temp. Applic.	**M1: -1/+5°C | 0/+2°C** **M2: -1/+7°C | +2/+4°C**					
Clase Climática Climatic class (°C) Classe climatique	3 / 25°C					
Tensión/Frecuencia Electrical data Tension électrique	230V/1ph/50Hz					
Controlador Controller Régulateur	Digital					
Material Material (EXT/INT) Matériel	Acero galvanizado plastificado / Plastified galvanised steel / Acier galvanisé plastifié					
Aislamiento Isolation (mm) Isolation	40kg/m³ / Free CFC's / Zero ODP-GWP					
Capacidad Capacity (L) Capacité	263	396	528	345	518	690
Superficie exposición Surface exhibition (x m²) Surface d'exposition	1,14	1,72	2,08	1,20	2,10	2,80
Niveles Exposición Exposition Levels Niveaux d'exposition	3+Expos.					
Costados (2) Sides (2) Joues (2) (mm)	40 + 40					
Puertas Doors Portes	2		4	2		4
Sistema de frío Cooling System Système de froid	Ventilado / Ventilated / Ventilé					
Desescarche Defrost Dégrivrage	Automático / Automatic / Automatique					
Evaporación Evaporation Évaporation	Forzada / Forced / Ventilé					
Potencia Power Puissance (W)	**M1** 537 **M2** 537	**M1** 725 **M2** 725	**M1** 1116 **M2** 1116	**M1** 537 **M2** 537	**M1** 700 **M2** 700	**M1** 1116 **M2** 1116
Potencia frig. Cooling capacity Puissance Frig. (W A -10°C)	-					
Consumo Consumption Consommation (kWh/24h)	**M1** 8,18 **M2** 7,87	**M1** 10,7 **M2** 10,3	**M1** 15,1 **M2** 14,1	**M1** 8,93 **M2** 7,87	**M1** 11,0 **M2** 10,3	**M1** 15,8 **M2** 15,3
Refrigerante Refrigerant Gaz	**R-290**					

Colores estándar Standar colors Couleurs standard

Ext. Estándar / Standar / Standard

Blanco/White/ Blanc	Ral 1015	Ral 1018
Ral 2003	Ral 3003	Ral 3020
Ral 5015	Ral 5017	Ral 5011
Ral 6002	Ral 6018	Ral 6019
Ral 7035	Ral 7037	Ral 7042
Ral 7016	Ral 9006	Negro/Black/ Noir

Laterales disponibles Available sides Joues disponibles

Laterales / Sides / Joues

No Incluidos / Not includes / Non inclues

Int. Estándar / Standar / Standard

Blanco/White/ Blanc	Negro/Black/ Noir	Ral 7016

Opciones pág. 426-427 Options pages 426-427 Options pages 426-427



Lateral Espejo
Mirror end panels
Joue Miroir



Lateral Display
Display end panels
Joue Display

10

Válido para todo el catálogo / Valid for the entire product guide / Valable pour tout le catalogue:
Fotografías no contractuales / Non contractual pictures / Photos non contractuelles.
Características técnicas y constructivas sujetas a variación sin previo aviso / We reserve the right to change specifications without prior notice / Les caractéristiques techniques et la conception peuvent être sujettes à modifications, sans préavis.

Serie / Series / Série **SMDCP (DUBLÍN)**

+Info: **www.infrico.com**

SML25DCP





Nuevo paragolpes frontal

New front bumper

Nouveau pare-chocs frontale

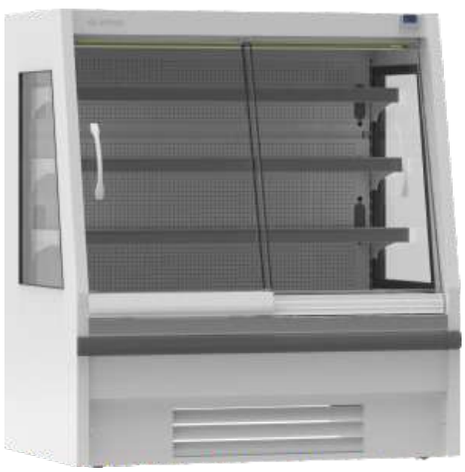

SMS12DCP

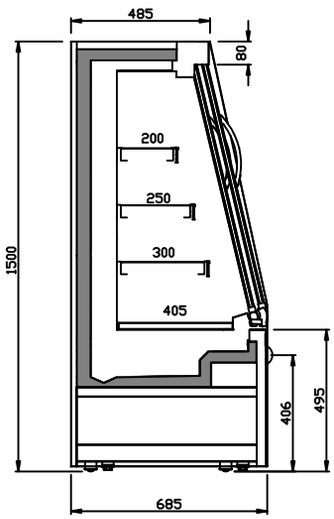

SMS DCP

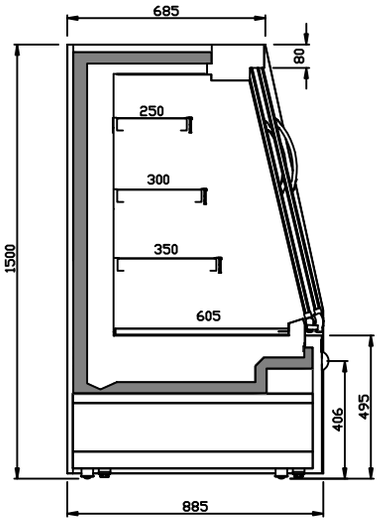

SML DCP



Los datos técnicos están sujetos a posibles variaciones que serán actualizadas periódicamente en las fichas técnicas del producto, disponibles en la web /
The technical data are subject to possible variations that will be updated periodically in the technical data sheets of the product, which are available on the website /
Les données techniques peuvent varier et seront actualisées dans les fiches techniques du produit, disponibles sur le site web.

Semimural plug in de refrigeración abiertas
Plug in refrigeration open low multideck
Semi murale de réfrigération ouverte groupe incorporé

S: 685 L: 885

	SMS					SML				
MODELO / MODELE / MODÈLE	SMS6 P M2	SMS9 P M2	SMS12 P M2	SMS18 P M2	SMS25 P M2	SML6 P M2	SML9 P M2	SML12 P M2	SML18 P M2	SML25 P M2
Precio Price Prix **M2**										
MOD.	SMS6 PC M2	SMS9 PC M2	SMS12 PC M2	SMS18 PC M2	SMS25 PC M2	SML6 PC M2	SML9 PC M2	SML12 PC M2	SML18 PC M2	SML25 PC M2
Precio Price Prix **C M2**										
Medidas / Measures / (mm) **Sin costados /** Without sides / Sans joues	625 x 685 x 1500 mm.	938 x 685 x 1500 mm.	1250 x 685 x 1500 mm.	1875 x 685 x 1500 mm.	2500 x 685 x 1500 mm.	625 x 885 x 1500 mm.	938 x 885 x 1500 mm.	1250 x 885 x 1500 mm.	1875 x 885 x 1500 mm.	2500 x 885 x 1500 mm.
Tª. Prod. | Aplic. Prod. Tª. | Applic. Tª. (°C) Temp. Prod. | Temp. Applic.	**M2: -1/+7°C | +2/+4°C**									
Clase Climática Climatic class Classe climatique (°C)	3 / 25°C									
Tensión/Frecuencia Electrical data Tension électrique	230V/1ph/50Hz									
Controlador Controller Régulateur	Digital									
Material Material Matériel (EXT/INT)	Acero galvanizado plastificado / Plastified galvanised steel / Acier galvanisé plastifié									
Aislamiento Isolation Isolation (mm)	40kg/m³ / Free CFC's / Zero ODP-GWP									
Capacidad Capacity Capacité (L)	63	95	127	190	253	179	269	358	537	716
Superficie exposición Surface exhibition (x m²) Surface d'exposition	0,82	1,22	1,63	2,45	3,26	0,94	1,41	1,88	2,82	3,76
Niveles Exposición Exposition Levels Niveaux d'exposition	3+Expos.									
Costados (2) Sides (2) Joues (2) (mm)	40 + 40									
Puertas Doors Portes	-									
Sistema de frío Cooling System Système de froid	Ventilado / Ventilated / Ventilé									
Desescarche Defrost Dégrivrage	Automático / Automatic / Automatique									
Evaporación Evaporation Évaporation	Forzada / Forced / Ventilé									
Potencia Power Puissance (W)	461	599	609	1031	1331	461	599	609	1031	1331
Potencia frig. Cooling capacity Puissance Frig. (W A -10°C)	-									
Consumo Consumption Consommation (kWh/24h)	7,2	9,6	9,8	10,1	18,5	7,6	11,2	11,8	16,3	19,0
Refrigerante Refrigerant Gaz	**R-290**									

Colores estándar Standar colors Couleurs standard

Int. Estándar / Standar / Standard

Blanco/White/ Blanc	Negro/Black/ Noir	Ral 7016

Ext. Estándar / Standar / Standard

Blanco/White/ Blanc	Ral 1015	Ral 1018
Ral 2003	Ral 3003	Ral 3020
Ral 5015	Ral 5017	Ral 5011
Ral 6002	Ral 6018	Ral 6019
Ral 7035	Ral 7037	Ral 7042
Ral 7016	Ral 9006	Negro/Black/ Noir

Laterales disponibles Available sides Joues disponibles

Laterales / Sides / Joues

No Incluidos / Not includes / Non inclues



Lateral Espejo
Mirror end panels
Joue Miroir



Lateral Display
Display end panels
Joue Display

Opciones pág. 426-427 Options pages 426-427 Options pages 426-427

10

Válido para todo el catálogo / Valid for the entire product guide / Valable pour tout le catalogue:
Fotografías no contractuales / Non contractual pictures / Photos non contractuelles.
Características técnicas y constructivas sujetas a variación sin previo aviso / We reserve the right to change specifications without prior notice / Les caractéristiques techniques et la conception peuvent être sujettes à modifications, sans préavis.

Serie / Series / Série **SMP (GLASGOW)**

+Info: **www.infrico.com**

SMS18P C





Nuevo paragolpes frontal

New front bumper

Nouveau pare-chocs frontale



SML18P

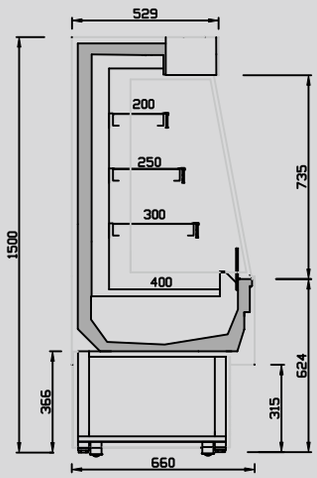

SMS P

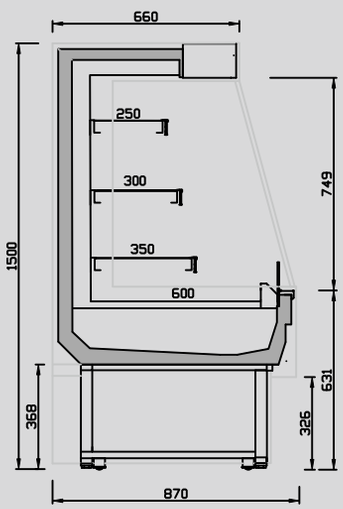

SML P



Los datos técnicos están sujetos a posibles variaciones que serán actualizadas periódicamente en las fichas técnicas del producto disponibles en la web /
The technical data are subject to possible variations that will be updated periodically in the technical data sheets of the products available on the website /
Les données techniques peuvent varier et seront actualisées dans les fiches techniques du produit, disponibles sur le site Web.

Semimural plug in R-290 de refrigeración abierta, estética vitrina
Closed plug in refrigeration low multideck, aesthetically display case
Semi murale de réfrigération R-290 groupe incorporé, esthétique vitrine

1075

MODELO / MODELE / MODÈLE	 VEG9U	 VEG12U	 VEG15U	 VEG18U
Precio / Price / Prix **U**				
MOD.	VEG9IU	VEG12IU	VEG15IU	VEG18IU
Precio / Price / Prix **IU**				
Medidas Measures (mm) Mesures	938 x 1075 x 1260 mm.	1250 x 1075 x 1260 mm.	1562 x 1075 x 1260 mm.	1875 x 1075 x 1260 mm.
Tª. Prod. | Aplic. Prod. Tª. | Applic. Tª. (°C) Temp. Prod. | Temp. Appliq.	**M2: -1/+7°C | +2/+4°C**			
Clase Climática Climatic class (°C) Classe climatique	3 / 25°C			
Tensión/Frecuencia Electrical data Tension électrique	230V/1ph/50Hz			
Controlador Controller Régulateur	Digital			
Material Material (EXT/INT) Matériel	Ext/Int: Acero galvanizado plastificado / Plastified galvanised steel / Acier galvanisé plastifié Int: Inox AISI 304 (mod. I)			
Aislamiento Isolation (mm) Isolation	40kg/m^3 / Free CFC's / Zero ODP-GWP			
Capacidad Capacity (L) Capacité	316	425	531	638
Superficie exposición Surface exhibition (x m^2) Surface d'exposition	0,83	1,12	1,39	1,67
Compresor Compressor (HP) Compresseur	3/4	3/4	1	1+1/4
Estantes Shelving Étagères	-			
Costados (2) Sides (2) (mm) Joues (2)	30+30			
Sistema de frío Cooling System Système de froid	Ventilado / Ventilated / Ventilé			
Desescarche Defrost Dégrivrage	Automático / Automatic / Automatique			
Evaporación Evaporation Évaporation	Forzada / Forced / Ventilé			
Potencia Power (W) Puissance	595	741	838	1229
Potencia frig. Cooling capacity (W A -10°C) Puissance Frig.	-			
Consumo Consumption (kWh/24h) Consommation	7,85	9,8	11,1	14,8
Refrigerante Refrigerant Gaz	**R-290**			

Colores estándar Standar colors Couleurs standard

Int. Estándar / Standar / Standard

Blanco/White/ Blanc	Negro/Black/ Noir

Ext. Estándar / Standar / Standard

Blanco/White/ Blanc	Ral 1001	Ral 1018
Ral 2003	Ral 3003	Ral 3020
Design 2108025	Ral 5015	Ral 4007
Ral 6002	Design 1107060	Design 3504035
Ral 9006	Ral 7016	Ral 8017

Laterales disponibles Available sides Joues disponibles

Laterales / Sides / Joues

No Incluidos / Not includes / Non inclues

Opciones pág. 426-427 Options pages 426-427 Options pages 426-427

10

Válido para todo el catálogo / Valid for the entire product guide / Valable pour tout le catalogue:
Fotografías no contractuales / Non contractual pictures / Photos non contractuelles.
Características técnicas y constructivas sujetas a variación sin previo aviso / We reserve the right to change specifications without prior notice / Les caractéristiques techniques et la conception peuvent être sujettes à modifications, sans préavis.

Serie / Series / Série **VEG (ELEGANCE)**

+Info: **www.infrico.com**

VEG18





VEG15

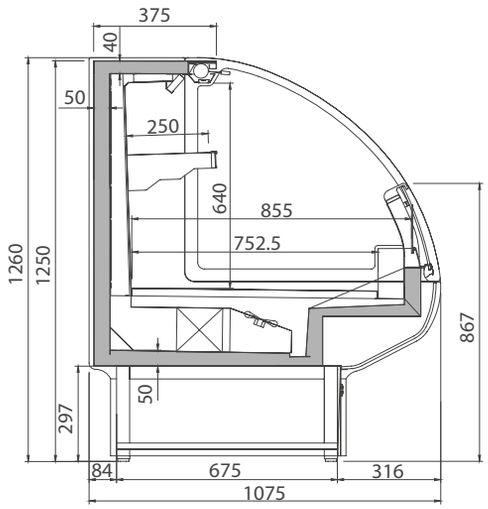

VEG



Los datos técnicos están sujetos a posibles variaciones que serán actualizados periódicamente en las fichas técnicas del producto, disponibles en la web /
The technical data are subject to possible variations that will be updated periodically in the technical data sheets of the product, which are available on the website /
Les données techniques peuvent varier et seront actualisées dans les fiches techniques du produit, disponibles sur le site web.

Isla promocional autoservicio
Self-service promotional island
Îlot promotionnel en libre-service

MODELO MODELE MODÈLE	 **VPG37**
Precio Price Prix	
Medidas Measures [mm] Mesures	3600 x 1895 x 1735 mm.
Tª. Prod. | Aplic. Prod. Tª. | Applic. Tª. [°C] Temp. Prod. | Temp. Appliq.	**M2: -1/+7°C**
Clase Climática Climatic class [°C] Classe climatique	3 / 25°C
Tensión/Frecuencia Electrical data Tension électrique	230V/1ph/50Hz
Controlador Controller Régulateur	Digital
Material Material [EXT/INT] Matériel	EXT: Acero negro y madera de roble natural / Black stainless and natural oak wood / Acier noir et bois de chêne naturel INT: Acero negro / Black stainless / Acier noir
Aislamiento Isolation [mm] Isolation	40kg/m^3 / Free CFC's / Zero ODP-GWP
Capacidad Capacity [L] Capacité	1026
Superficie exposición Surface exhibition [x m^2] Surface d'exposition	7,98
Compresor Compressor [HP] Compresseur	1 + 1 + 1 1/2 + 1 1/2
Niveles Exposición Exposition Levels Niveaux d'exposition	3
Costados (2) Sides (2) [mm] Joues (2)	40+40
Sistema de frío Cooling System Système de froid	Ventilado / Ventilated / Ventilé
Desescarche Defrost Dégrivrage	Automático / Automatic / Automatique
Evaporación Evaporation Évaporation	Forzada / Forced / Ventilé
Potencia Power [W] Puissance	2x746 + 2x1112
Potencia frig. [W A -10°C] Cooling capacity Puissance Frig.	-
Consumo Consumption [kWh/24h] Consommation	2x5,21 + 2x7,53
Refrigerante Refrigerant Gaz	**R-290**
Colores estándar Standar colors Couleurs standard **Laterales disponibles** Available sides Joues disponibles **Opciones pág. 426-427** Options pages 426-427 Options pages 426-427	-

10

Válido para todo el catálogo / Valid for the entire product guide / Valable pour tout le catalogue:
Fotografías no contractuales / Non contractual pictures / Photos non contractuelles.
Características técnicas y constructivas sujetas a variación sin previo aviso / We reserve the right to change specifications without prior notice / Les caractéristiques techniques et la conception peuvent être sujettes à modifications, sans préavis.

Serie / Series / Série **VPG (BIGGIE)**

+Info: **www.infrico.com**

VPG37 (2xVGG18UCB + 2xMGG18PM2)



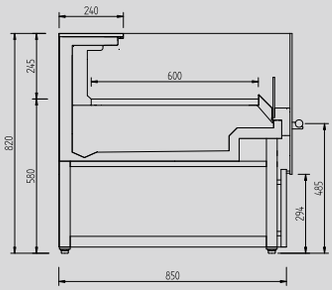

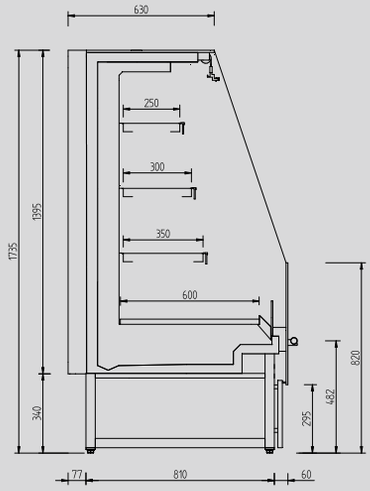



Los datos técnicos están sujetos a posibles variaciones que serán actualizadas periódicamente en las fichas técnicas del producto, disponibles en la web /
The technical data are subject to possible variations that will be updated periodically in the technical data sheets of the product, which are available on the website /
Les données techniques peuvent varier et seront actualisées dans les fiches techniques du produit, disponibles sur le site web.



MURALES /
VERTICAL MULTIDECK DISPLAY CASES /
MURALES


LACTE
LECHE ÚNICA
DOS
parmesan

Mural plug in de refrigeración cerrada
Plug in refrigeration doors multidecks
Murale de réfrigération fermée groupe incorporé

S: 685

MODELO / MODELE / MODÈLE	MS6 DCP M1 / DCPC M1	MS9 DCP M1 / DCPC M1	MS12 DCP M1 / DCPC M1	MS18 DCP M1 / DCPC M1	MS25 DCP M1 / DCPC M1
Precio Price Prix **M1 / C M1**					
MOD.	MS6 DCP M2 / DCPC M2	MS9 DCP M2 / DCPC M2	MS12 DCP M2 / DCPC M2	MS18 DCP M2 / DCPC M2	MS25 DCP M2 / DCPC M2
Precio Price Prix **M2 / C M2**					
MOD.	-	MS9 DCP H1 / DCPC H1	MS12 DCP H1 / DCPC H1	MS18 DCP H1 / DCPC H1	MS25 DCP H1 / DCPC H1
Precio Price Prix **H1 / C H1**	-				
MOD.	-	MS9 DCPI M1 / DCPI M2	MS12 DCPI M1 / DCPI M2	MS18 DCPI M1 / DCPI M2	-
Precio Price Prix **INOX M1 / M2**	-				-
Medidas Measures Mesures (mm)	625 x 685 x 2000 mm.	938 x 685 x 2000 mm.	1250 x 685 x 2000 mm.	1875 x 685 x 2000 mm.	2500 x 685 x 2000 mm.
T°. Prod. | Aplic. Prod. T°. | Applic. T°. (°C) Temp. Prod. | Temp. Applic.	**M1: -1/+5°C | 0/+2°C**		**M2: -1/+7°C | +2/+4°C**	**H1: +1/+10°C | +4/+6°C**	
Clase Climática Climatic class Classe climatique (°C)	3 / 25°C				
Tensión/Frecuencia Electrical data Tension électrique	230V/1ph/50Hz				
Controlador Controller Régulateur	Digital				
Material Material Matériel (EXT/INT)	Acero galvanizado plastificado / Plastified galvanised steel / Acier galvanisé plastifié				
Aislamiento Isolation Isolation (mm)	40kg/m^3 / Free CFC's / Zero ODP-GWP				
Capacidad Capacity Capacité (L)	M1, M2: 230 H1: 184	M1, M2: 341 H1: 278	M1, M2: 455 H1: 370	M1, M2: 683 H1: 555	M1, M2: 910 H1: 740
Superficie exposición Surface exhibition (x m^2) Surface d'exposition	M1, M2: 0,80 H1: 0,80	M1, M2: 1,11 H1: 1,11	M1, M2: 1,45 H1: 1,45	M1, M2: 2,17 H1: 2,17	M1, M2: 2,90 H1: 2,90
Niveles Exposición Exposition Levels Niveaux d'exposition	M1-M2: 4+Expos. H1: 3+Expos.				
Costados (2) Sides (2) Joues (2) (mm)	40 + 40				
Puertas Doors Portes	1	2	2	3	4
Sistema de frío Cooling System Système de froid	Ventilado / Ventilated / Ventilé				
Desescarche Defrost Dégrivrage	Automático / Automatic / Automatique				
Evaporación Evaporation Évaporation	Forzada / Forced / Ventilé				
Potencia Power Puissance (W)	M1: 539 M2: 539 H1: 539	M1: 626 M2: 672 H1: 672	M1: 714 M2: 770 H1: 770	M1: 837 M2: 899 H1: 899	M1: 2164 M2: 2374 H1: 2374
Potencia frig. Cooling capacity Puissance Frig. (W A -10°C)	-	-	-	-	-
Consumo Consumption Consommation (kWh/24h)	M1: 7,86 M2: 6.88 H1: 5,99	M1: 8.89 M2: 7.97 H1: 7.27	M1: 9.88 M2: 8.79 H1: 8.62	M1: 12.81 M2: 11.14 H1: 10.74	M1: 17.10 M2: 15.64 H1: 14.08
Refrigerante Refrigerant Gaz	**R-290**				

Colores estándar Standar colors Couleurs standard

Ext. Estándar / Standar / Standard

Blanco/White/ Blanc	Ral 1015	Ral 1018
Ral 2003	Ral 3003	Ral 3020
Ral 5015	Ral 5017	Ral 5011
Ral 6002	Ral 6018	Ral 6019
Ral 7035	Ral 7037	Ral 7042
Ral 7016	Ral 9006	Negro/Black/ Noir

Laterales disponibles Available sides Joues disponibles

Laterales / Sides / Joues

No Incluidos / Not includes / Non inclues

Int. Estándar / Standar / Standard

Blanco/White/ Blanc	Negro/Black/ Noir	Ral 7016

Opciones pág. 426-427 Options pages 426-427 Options pages 426-427



Lateral Espejo
Mirror end panels
Joue Miroir



Lateral Display
Display end panels
Joue Display

10

Válido para todo el catálogo / Valid for the entire product guide / Valable pour tout le catalogue:
Fotografías no contractuales / Non contractual pictures / Photos non contractuelles.
Características técnicas y constructivas sujetas a variación sin previo aviso / We reserve the right to change specifications without prior notice / Les caractéristiques techniques et la conception peuvent être sujettes à modifications, sans préavis.

Serie / Series / Série **MDCP (ROTTERDAM)**

+Info: **www.infrico.com**

MS25 DCPC M2





Nuevo paragolpes frontal

New front bumper

Nouveau pare-chocs frontale



MS18 DCPI M1

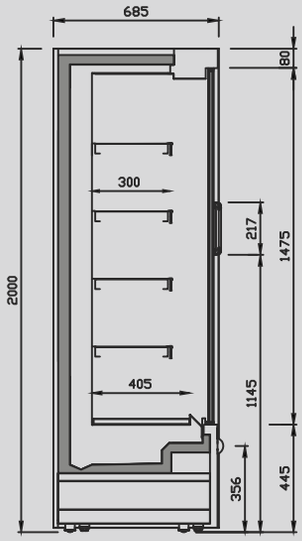

MS DCP M1/M2

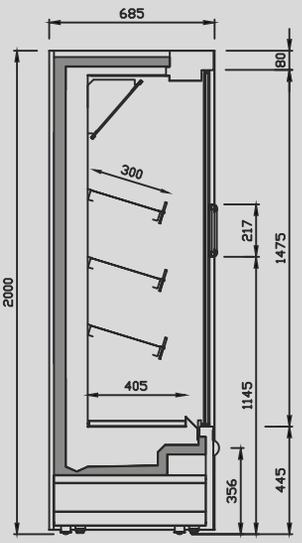

MS DCP H1



Los datos técnicos están sujetos a posibles variaciones que serán actualizadas periódicamente en las fichas técnicas de producto disponibles en la web /
The technical data are subject to possible variations that will be updated periodically in the technical data sheets of the product available on the website /
Les données techniques peuvent varier et seront actualisées dans les fiches techniques du produit, disponibles sur le site web

Mural plug in de refrigeración cerrada
Plug in refrigeration doors multidecks
Murale de réfrigération fermée groupe incorporé

N: 785

MODELO / MODELE / MODÈLE	 MN9 DCP M1 / DCPC M1	 MN12 DCP M1 / DCPC M1	 MN18 DCP M1 / DCPC M1	 MN25 DCP M1 / DCPC M1
Precio Price Prix **M1 / C M1**				
MOD.	MN9 DCP M2 / DCPC M2	MN12 DCP M2 / DCPC M2	MN18 DCP M2 / DCPC M2	MN25 DCP M2 / DCPC M2
Precio Price Prix **M2 / C M2**				
MOD.	MN9 DCP H1 / DCPC H1	MN12 DCP H1 / DCPC H1	MN18 DCP H1 / DCPC H1	MN25 DCP H1 / DCPC H1
Precio Price Prix **H1 / C H1**				
MOD.	MN9 DCPI M1 / DCPI M2	MN12 DCPI M1 / DCPI M2	MN18 DCPI M1 / DCPI M2	-
Precio Price Prix **INOX M1 / M2**				-
Medidas Measures Mesures (mm)	938 x 785 x 2000 mm.	1250 x 785 x 2000 mm.	1875 x 785 x 2000 mm.	2500 x 785 x 2000 mm.
T°. Prod. | Aplic. Prod. T°. | Applic. T°. (°C) Temp. Prod. | Temp. Applic.	**M1: -1/+5°C | 0/+2°C** **M2: -1/+7°C | +2/+4°C** **H1: +1/+10°C | +4/+6°C**			
Clase Climática Climatic class Classe climatique (°C)	3 / 25°C			
Tensión/Frecuencia Electrical data Tension électrique	230V/1ph/50Hz			
Controlador Controller Régulateur	Digital			
Material Material Matériel (EXT/INT)	Acero galvanizado plastificado / Plastified galvanised steel / Acier galvanisé plastifié			
Aislamiento Isolation Isolation (mm)	40kg/m^3 / Free CFC's / Zero ODP-GWP			
Capacidad Capacity Capacité (L)	M1, M2: 394 H1: 319	M1, M2: 526 H1: 426	M1, M2: 789 H1: 639	M1, M2: 1053 H1: 852
Superficie exposición Surface exhibition (x m^2) Surface d'exposition	M1, M2: 1,97 H1: 1,60	M1, M2: 2,63 H1: 2,10	M1, M2: 3,95 H1: 3,20	M1, M2: 5,30 H1: 4,20
Niveles Exposición Exposition Levels Niveaux d'exposition	M1-M2: 4+Expos. H1: 3+Expos.			
Costados (2) Sides (2) Joues (2) (mm)	40 + 40			
Puertas Doors Portes	2	2	3	4
Sistema de frío Cooling System Système de froid	Ventilado / Ventilated / Ventilé			
Desescarche Defrost Dégrivrage	Automático / Automatic / Automatique			
Evaporación Evaporation Évaporation	Forzada / Forced / Ventilé			
Potencia Power Puissance (W)	M1: 626 M2: 672 H1: 672	M1: 714 M2: 770 H1: 770	M1: 837 M2: 899 H1: 899	M1: 1192 M2: 1297 H1: 1297
Potencia frig. Cooling capacity Puissance Frig. (W A -10°C)	-	-	-	-
Consumo Consumption Consommation (kWh/24h)	M1: 8.09 M2: 7.54 H1: 6.07	M1: 8.99 M2: 8.38 H1: 7.10	M1: 15.59 M2: 9.53 H1: 8.57	M1: 16.56 M2: 14.91 H1: 13.41
Refrigerante Refrigerant Gaz	**R-290**			

Colores estándar Standar colors Couleurs standard

Ext. Estándar / Standar / Standard

Blanco/White/ Blanc	Ral 1015	Ral 1018
Ral 2003	Ral 3003	Ral 3020
Ral 5015	Ral 5017	Ral 5011
Ral 6002	Ral 6018	Ral 6019
Ral 7035	Ral 7037	Ral 7042
Ral 7016	Ral 9006	Negro/Black/ Noir

Laterales / Sides / Joues

No Incluidos / Not includes / Non inclues

Int. Estándar / Standar / Standard

Blanco/White/ Blanc	Negro/Black/ Noir	Ral 7016

Laterales disponibles Available sides Joues disponibles



Lateral Espejo
Mirror end panels
Joue Miroir



Lateral Display
Display end panels
Joue Display

Opciones pág. 426-427 Options pages 426-427 Options pages 426-427

10

Válido para todo el catálogo / Valid for the entire product guide / Valable pour tout le catalogue:
Fotografías no contractuales / Non contractual pictures / Photos non contractuelles.
Características técnicas y constructivas sujetas a variación sin previo aviso / We reserve the right to change specifications without prior notice / Les caractéristiques techniques et la conception peuvent être sujettes à modifications, sans préavis.

Serie / Series / Série **MDCP (ROTTERDAM)**

+Info: **www.infrico.com**

MN25 DCPC M2





Nuevo paragolpes frontal

New front bumper

Nouveau pare-chocs frontale



MN25 DCP H1

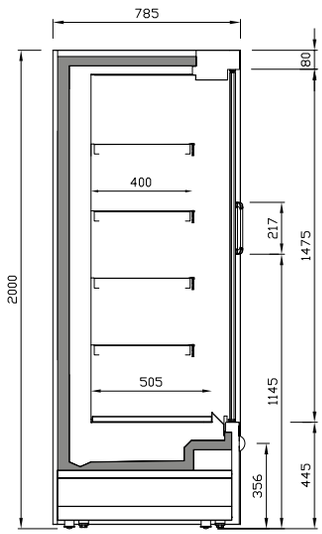

MN DCP M1/M2

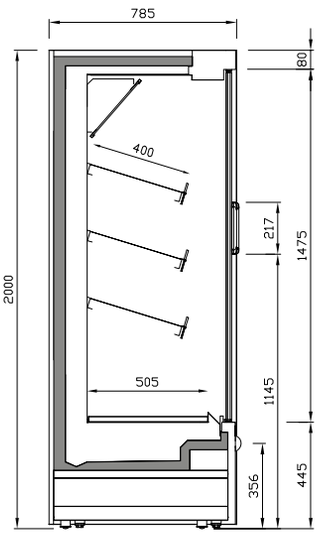

MN DCP H1



Mural plug in de refrigeración cerrada
Plug in refrigeration doors multidecks
Murale de réfrigération fermée groupe incorporé

L: 885

MODELO / MODELE / MODÈLE	 ML9 DCP M1 / DCPC M1	 ML12 DCP M1 / DCPC M1	 ML18 DCP M1 / DCPC M1	 ML25 DCP M1 / DCPC M1
Precio Price Prix **M1 / C M1**				
MOD.	ML9 DCP M2 / DCPC M2	ML12 DCP M2 / DCPC M2	ML18 DCP M2 / DCPC M2	ML25 DCP M2 / DCPC M2
Precio Price Prix **M2 / C M2**				
MOD.	MI9 DCP H1 / DCPC H1	ML12 DCP H1 / DCPC H1	ML18 DCP H1 / DCPC H1	ML25 DCP H1 / DCPC H1
Precio Price Prix **H1 / C H1**				
MOD.	ML9 DCPI M1 / DCPI M2	ML12 DCPI M1 / DCPI M2	ML18 DCPI M1 / DCPI M2	-
Precio Price Prix **INOX M1 / M2**				-
Medidas Measures Mesures (mm)	938 x 885 x 2000 mm.	1250 x 885 x 2000 mm.	1875 x 885 x 2000 mm.	2500 x 885 x 2000 mm.
T°. Prod. | Aplic. Prod. T°. | Applic. T°. Temp. Prod. | Temp. Applic. (°C)	**M1: -1/+5°C | 0/+2°C** **M2: -1/+7°C | +2/+4°C** **H1: +1/+10°C | +4/+6°C**			
Clase Climática Climatic class Classe climatique (°C)	3 / 25°C			
Tensión/Frecuencia Electrical data Tension électrique	230V/1ph/50Hz			
Controlador Controller Régulateur	Digital			
Material Material Matériel (EXT/INT)	Acero galvanizado plastificado / Plastified galvanised steel / Acier galvanisé plastifié			
Aislamiento Isolation Isolation (mm)	40kg/m^3 / Free CFC's / Zero ODP-GWP			
Capacidad Capacity Capacité (L)	M1, M2: 414 H1: 339	M1, M2: 551 H1: 451	M1, M2: 827 H1: 677	M1, M2: 1103 H1: 903
Superficie exposición Surface exhibition Surface d'exposition (x m^2)	M1, M2: 2,07 H1: 1,70	M1, M2: 2,80 H1: 2,30	M1, M2: 4,10 H1: 3,40	M1, M2: 5,50 H1: 4,50
Niveles Exposición Exposition Levels Niveaux d'exposition	M1-M2: 4+Expos. H1: 3+Expos.			
Costados (2) Sides (2) Joues (2) (mm)	40 + 40			
Puertas Doors Portes	2	2	3	4
Sistema de frío Cooling System Système de froid	Ventilado / Ventilated / Ventilé			
Desescarche Defrost Dégrivrage	Automático / Automatic / Automatique			
Evaporación Evaporation Évaporation	Forzada / Forced / Ventilé			
Potencia Power Puissance (W)	M1: 627 M2: 672 H1: 673	M1: 714 M2: 770 H1: 770	M1: 837 M2: 899 H1: 899	M1: 1192 M2: 1297 H1: 1297
Potencia frig. Cooling capacity Puissance Frig. (W A -10°C)	-	-	-	-
Consumo Consumption Consommation (kWh/24h)	M1: 8.09 M2: 7.54 H1: 6.07	M1: 9.34 M2: 8.38 H1: 7.10	M1: 10.59 M2: 9.53 H1: 8.57	M1: 16.56 M2: 14.91 H1: 13.41
Refrigerante Refrigerant Gaz	**R-290**			

Colores estándar Standar colors Couleurs standard

Ext. Estándar / Standar / Standard

Blanco/White/ Blanc	Ral 1015	Ral 1018
Ral 2003	Ral 3003	Ral 3020
Ral 5015	Ral 5017	Ral 5011
Ral 6002	Ral 6018	Ral 6019
Ral 7035	Ral 7037	Ral 7042
Ral 7016	Ral 9006	Negro/Black/ Noir

Laterales disponibles Available sides Joues disponibles

Laterales / Sides / Joues

No Incluidos / Not includes / Non inclues

Int. Estándar / Standar / Standard

Blanco/White/ Blanc	Negro/Black/ Noir	Ral 7016

Opciones pág. 426-427 Options pages 426-427 Options pages 426-427



Lateral Espejo
Mirror end panels
Joue Miroir



Lateral Display
Display end panels
Joue Display

10

Válido para todo el catálogo / Valid for the entire product guide / Valable pour tout le catalogue:
Fotografías no contractuales / Non contractual pictures / Photos non contractuelles.
Características técnicas y constructivas sujetas a variación sin previo aviso / We reserve the right to change specifications without prior notice / Les caractéristiques techniques et la conception peuvent être sujettes à modifications, sans préavis.

Serie / Series / Série **MDCP (ROTTERDAM)**

+Info: **www.infrico.com**

ML25 DCPC M2





Nuevo paragolpes frontal

New front bumper

Nouveau pare-chocs frontale



ML25 DCP H1

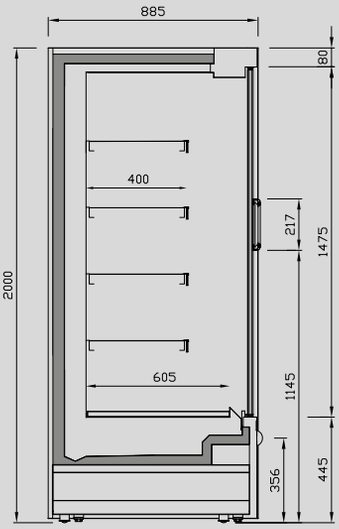

ML DCP M1/M2

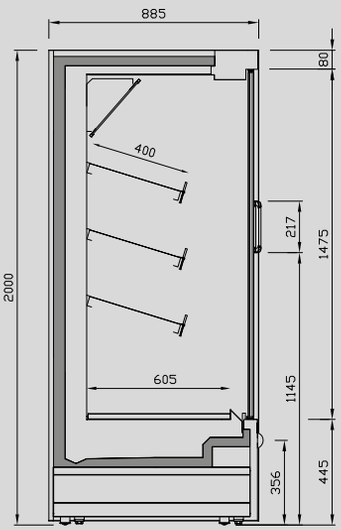

ML DCP H1



Mural plug in de refrigeración abierta frente bajo
Plug in refrigeration open low front multidecks
Murale de réfrigération ouverte groupe incorporé avec frontal bas

S: 685

MODELO / MODELE / MODÈLE	MS6 P M1 / PC M1	MS9 P M1 / PC M1	MS12 P M1 / PC M1	MS18 P M1 / PC M1	MS25 P M1 / PC M1
Precio Price Prix **M1 / C M1**					
MOD.	MS6 P M2 / PC M2	MS9 P M2 / PC M2	MS12 P M2 / PC M2	MS18 P M2 / PC M2	MS25 P M2 / PC M2
Precio Price Prix **M2 / C M2**					
MOD.	MS6 P H1 / PC H1	MS9 P H1 / PC H1	MS12 P H1 / PC H1	MS18 P H1 / PC H1	MS25 P H1 / PC H1
Precio Price Prix **H1 / C H1**					
MOD.	-	MS9 PI M1 / PI M2	MS12 PI M1 / PI M2	MS18 PI M1 / PI M2	-
Precio Price Prix **INOX M1 / M2**	-				-
Medidas Measures Mesures (mm)	625 x 685 x 2000 mm.	938 x 685 x 2000 mm.	1250 x 685 x 2000 mm.	1875 x 685 x 2000 mm.	2500 x 685 x 2000 mm.
Tª. Prod. | Aplic. Prod. Tª. | Applic. Tª. (°C) Temp. Prod. | Temp. Appliq.	**M1: -1/+5°C | 0/+2°C**		**M2: -1/+7°C | +2/+4°C**	**H1: +1/+10°C | +4/+6°C**	
Clase Climática Climatic class Classe climatique (°C)	3 / 25°C				
Tensión/Frecuencia Electrical data Tension électrique	230V/1ph/50Hz				
Controlador Controller Régulateur	Digital				
Material Material Matériel (EXT/INT)	Acero galvanizado plastificado / Plastified galvanised steel / Acier galvanisé plastifié				
Aislamiento Isolation Isolation (mm)	40kg/m³ / Free CFC's / Zero ODP-GWP				
Capacidad Capacity Capacité (L)	M1, M2: 213 H1: 176	M1, M2: 320 H1: 264	M1, M2: 427 H1: 352	M1, M2: 640 H1: 527	M1, M2: 853 H1: 703
Área refrigerada Refrigerated area Zone réfrigérée (x m²)	M1, M2: 1,00 H1: 0,82	M1, M2: 1,51 H1: 1,22	M1, M2: 2,01 H1: 1,63	M1, M2: 3,01 H1: 2,45	M1, M2: 4,01 H1: 3,26
Niveles Exposición Exposition Levels Niveaux d'exposition	M1-M2: 4+Expos. H1: 3+Expos.				
Costados (2) Sides (2) Joues (2) (mm)	40 + 40				
Puertas Doors Portes	-	-	-	-	-
Sistema de frío Cooling System Système de froid	Ventilado / Ventilated / Ventilé				
Desescarche Defrost Dégrivrage	Automático / Automatic / Automatique				
Evaporación Evaporation Évaporation	Forzada / Forced / Ventilé				
Potencia Power Puissance (W)	M1: 587 M2: - H1: 587	M1: 858 M2: 858 H1: 858	M1: 1250 M2: 1250 H1: 1250	M1: 2413 M2: 2413 H1: 2413	M1: 2374 M2: 2374 H1: 2374
Potencia frig. Cooling capacity Puissance Frig. (W A -10°C)	-	-	-	-	-
Consumo Consumption Consommation (kWh/24h)	M1: 7,05 M2: 6,7 H1: 6,7	M1: 10,3 M2: 9,8 H1: 9,3	M1: 14.9 M2: 14,4 H1: 13,5	M1: 26,1 M2: 25,7 H1: 24,3	M1: 29,9 M2: 28,7 H1: 26,9
Refrigerante Refrigerant Gaz	**R-290**				

Colores estándar
Standar colors
Couleurs standard

Laterales disponibles
Available sides
Joues disponibles

Opciones pág. 426-427
Options pages 426-427
Options pages 426-427

Ext. Estándar / Standar / Standard

Blanco/White/ Blanc	Ral 1015	Ral 1018
Ral 2003	Ral 3003	Ral 3020
Ral 5015	Ral 5017	Ral 5011
Ral 6002	Ral 6018	Ral 6019
Ral 7035	Ral 7037	Ral 7042
Ral 7016	Ral 9006	Negro/Black/ Noir

Laterales / Sides / Joues

No Incluidos / Not includes / Non inclues

Int. Estándar / Standar / Standard

Blanco/White/ Blanc	Negro/Black/ Noir	Ral 7016



Lateral Espejo
Mirror end panels
Joue Miroir



Lateral Display
Display end panels
Joue Display

10

Válido para todo el catálogo / Valid for the entire product guide / Valable pour tout le catalogue:
Fotografías no contractuales / Non contractual pictures / Photos non contractuelles.
Características técnicas y constructivas sujetas a variación sin previo aviso / We reserve the right to change specifications without prior notice / Les caractéristiques techniques et la conception peuvent être sujettes à modifications, sans préavis.

Serie / Series / Série **MP (MUNICH)**

+Info: **www.infrico.com**

MS18 P H1





Nuevo paragolpes frontal

New front bumper

Nouveau pare-chocs frontale



MS18 P M2

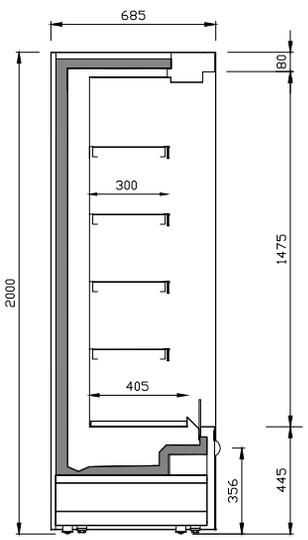

MS P M1/M2

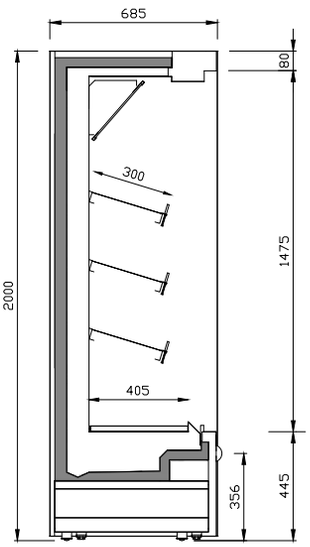

MS P H1



Los datos técnicos están sujetos a posibles variaciones que serán actualizadas periódicamente en las fichas técnicas del producto, disponibles en la web /
The technical data is subject to possible variations that will be updated periodically in the technical data sheets of the product, which are available on the website /
Les données techniques peuvent varier et seront actualisées dans les fiches techniques du produit, disponibles sur le site web.

Mural plug in de refrigeración abierta frente bajo
Plug in refrigeration open low front multidecks
Murale de réfrigération ouverte groupe incorporé avec frontal bas

N: 785

MODELO / MODELE / MODÈLE	 MN6 P M1 / PC M1	 MN9 P M1 / PC M1	 MN12 P M1 / PC M1	 MN18 P M1 / PC M1	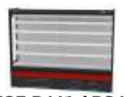 MN25 P M1 / PC M1
Precio Price Prix **M1 / C M1**					
MOD.	MN6 P M2 / PC M2	MN9 P M2 / PC M2	MN12 P M2 / PC M2	MN18 P M2 / PC M2	MN25 P M2 / PC M2
Precio Price Prix **M2 / C M2**					
MOD.	MN6 P H1 / PC H1	MN9 P H1 / PC H1	MN12 P H1 / PC H1	MN18 P H1 / PC H1	MN25 P H1 / PC H1
Precio Price Prix **H1 / C H1**					
MOD.	-	MN9 PI M1 / PI M2	MN12 PI M1 / PI M2	MN18 PI M1 / PI M2	-
Precio Price Prix **INOX M1 / M2**	-				-
Medidas Measures Mesures (mm)	625 x 785 x 2000 mm.	938 x 785 x 2000 mm.	1250 x 785 x 2000 mm.	1875 x 785 x 2000 mm.	2500 x 785 x 2000 mm.
Tª. Prod. | Aplic. Prod. Tª. | Applic. Tª. (°C) Temp. Prod. | Temp. Appliq.	**M1: -1/+5°C | 0/+2°C**		**M2: -1/+7°C | +2/+4°C**	**H1: +1/+10°C | +4/+6°C**	
Clase Climática Climatic class Classe climatique (°C)	3 / 25°C				
Tensión/Frecuencia Electrical data Tension électrique	230V/1ph/50Hz				
Controlador Controller Régulateur	Digital				
Material Material Matériel (EXT/INT)	Acero galvanizado plastificado / Plastified galvanised steel / Acier galvanisé plastifié				
Aislamiento Isolation Isolation (mm)	40kg/m^3 / Free CFC's / Zero ODP-GWP				
Capacidad Capacity Capacité (L)	M1, M2: 279 H1: 229	M1, M2: 419 H1: 344	M1, M2: 558 H1: 458	M1, M2: 837 H1: 687	M1, M2: 1116 H1: 916
Área refrigerada Refrigerated area Zone réfrigérée (x m^2)	M1, M2: 1,32 H1: 1,07	M1, M2: 1,97 H1: 1,60	M1, M2: 2,63 H1: 2,13	M1, M2: 3,95 H1: 3,20	M1, M2: 4,26 H1: 3,04
Niveles Exposición Exposition Levels Niveaux d'exposition	M1-M2: 4+Expos. H1: 3+Expos.				
Costados (2) Sides (2) Joues (2) (mm)	40 + 40				
Puertas Doors Portes	-	-	-	-	-
Sistema de frío Cooling System Système de froid	Ventilado / Ventilated / Ventilé				
Desescarche Defrost Dégrivrage	Automático / Automatic / Automatique				
Evaporación Evaporation Évaporation	Forzada / Forced / Ventilé				
Potencia Power Puissance (W)	M1: - M2: - H1: -	M1: 833 M2: 833 H1: 833	M1: 1225 M2: 1225 H1: 1225	M1: 2413 M2: 2413 H1: 2143	M1: 2449 M2: 24494 H1: 2449
Potencia frig. Cooling capacity Puissance Frig. (W A -10°C)	-	-	-	-	-
Consumo Consumption Consommation (kWh/24h)	M1: - M2: - H1: -	M1: 12.7 M2: 11.3 H1: 9.3	M1: 17.1 M2: 17.8 H1: 13.3	M1: 26.7 M2: 24.2 H1: 21.6	M1: 29.1 M2: 28.7 H1: 23.9
Refrigerante Refrigerant Gaz	**R-290**				

Colores estándar Standar colors Couleurs standard

Ext. Estándar / Standar / Standard

Blanco/White/ Blanc	Ral 1015	Ral 1018
Ral 2003	Ral 3003	Ral 3020
Ral 5015	Ral 5017	Ral 5011
Ral 6002	Ral 6018	Ral 6019
Ral 7035	Ral 7037	Ral 7042
Ral 7016	Ral 9006	Negro/Black/ Noir

Laterales / Sides / Joues

No Incluidos / Not includes / Non inclues

Int. Estándar / Standar / Standard

Blanco/White/ Blanc	Negro/Black/ Noir	Ral 7016

Laterales disponibles Available sides Joues disponibles



Lateral Espejo
Mirror end panels
Joue Miroir



Lateral Display
Display end panels
Joue Display

Opciones pág. 426-427 Options pages 426-427 Options pages 426-427

10

Válido para todo el catálogo / Valid for the entire product guide / Valable pour tout le catalogue:
Fotografías no contractuales / Non contractual pictures / Photos non contractuelles.
Características técnicas y constructivas sujetas a variación sin previo aviso / We reserve the right to change specifications without prior notice / Les caractéristiques techniques et la conception peuvent être sujettes à modifications, sans préavis.

Serie / Series / Série **MP (MUNICH)**

+Info: **www.infrico.com**

MN18 P M2





Nuevo paragolpes frontal

New front bumper

Nouveau pare-chocs frontale



MN18 P H1

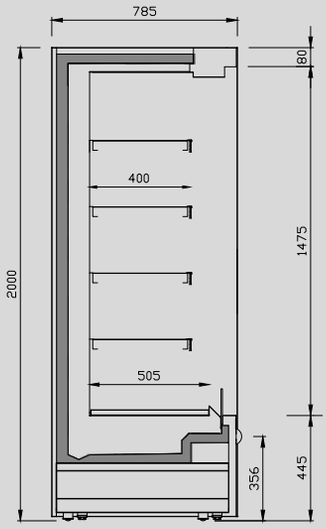

MN P M1/M2

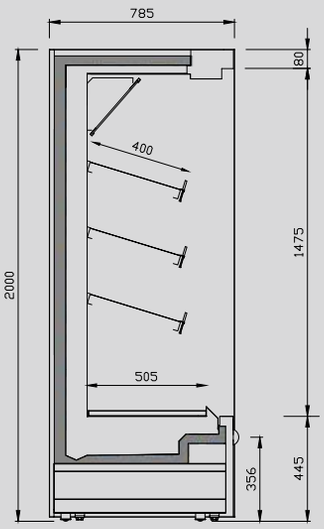

MN P H1



Los datos técnicos están sujetos a posibles cambios que serán actualizados periódicamente en las fichas técnicas del producto, disponibles en la web /
The technical data are subject to possible changes that will be updated periodically in the technical data sheets of the product, which are available on the website /
Les données techniques peuvent varier et seront actualisées régulièrement dans les fiches techniques du produit, disponibles sur le site web.

Mural plug in de refrigeración abierta frente bajo
Plug in refrigeration open low front multidecks
Murale de réfrigération ouverte groupe incorporé avec frontal bas

L: 885

MODELO / MODELE / MODÈLE	ML6 P M1 / PC M1	ML9 P M1 / PC M1	ML12 P M1 / PC M1	ML18 P M1 / PC M1	ML25 P M1 / PC M1
Precio Price Prix **M1 / C M1**					
MOD.	ML6 P M2 / PC M2	ML9 P M2 / PC M2	ML12 P M2 / PC M2	ML18 P M2 / PC M2	ML25 P M2 / PC M2
Precio Price Prix **M2 / C M2**					
MOD.	ML6 P H1 / PC H1	ML9 P H1 / PC H1	ML12 P H1 / PC H1	ML18 P H1 / PC H1	ML25 P H1 / PC H1
Precio Price Prix **H1 / C H1**					
MOD.	-	ML9 PI M1 / PI M2	ML12 PI M1 / PI M2	ML18 PI M1 / PI M2	-
Precio Price Prix **INOX M1 / M2**	-				-
Medidas Measures Mesures (mm)	625 x 885 x 2000 mm.	938 x 885 x 2000 mm.	1250 x 885 x 2000 mm.	1875 x 885 x 2000 mm.	2500 x 885 x 2000 mm.
Tª. Prod. | Aplic. Prod. Tª. | Applic. Tª. (°C) Temp. Prod. | Temp. Appliq.	**M1: -1/+5°C | 0/+2°C**		**M2: -1/+7°C | +2/+4°C**	**H1: +1/+10°C | +4/+6°C**	
Clase Climática Climatic class Classe climatique (°C)	3 / 25°C				
Tensión/Frecuencia Electrical data Tension électrique	230V/1ph/50Hz				
Controlador Controller Régulateur	Digital				
Material Material Matériel (EXT/INT)	Acero galvanizado plastificado / Plastified galvanised steel / Acier galvanisé plastifié				
Aislamiento Isolation Isolation (mm)	40kg/m³ / Free CFC's / Zero ODP-GWP				
Capacidad Capacity Capacité (L)	M1, M2: 295 H1: 245	M1, M2: 442 H1: 367	M1, M2: 589 H1: 489	M1, M2: 884 H1: 734	M1, M2: 1178 H1: 978
Área refrigerada Refrigerated area Zone réfrigérée (x m²)	M1, M2: 1,38 H1: 1,13	M1, M2: 2,07 H1: 1,69	M1, M2: 2,76 H1: 2,26	M1, M2: 4,13 H1: 3,38	M1, M2: 5,51 H1: 4,51
Niveles Exposición Exposition Levels Niveaux d'exposition	M1-M2: 4+Expos. H1: 3+Expos.				
Costados (2) Sides (2) Joues (2) (mm)	40 + 40				
Puertas Doors Portes	-	-	-	-	-
Sistema de frío Cooling System Système de froid	Ventilado / Ventilated / Ventilé				
Desescarche Defrost Dégrivrage	Automático / Automatic / Automatique				
Evaporación Evaporation Évaporation	Forzada / Forced / Ventilé				
Potencia Power Puissance (W)	M1: - M2: - H1: -	M1: 833 M2: 833 H1: 833	M1: 1225 M2: 1225 H1: 1225	M1: 2338 M2: 2338 H1: 2338	M1: 2374 M2: 2374 H1: 2374
Potencia frig. Cooling capacity Puissance Frig. (W A -10°C)	-	-	-	-	-
Consumo Consumption Consommation (kWh/24h)	M1: - M2: - H1: -	M1: 12.1 M2: 11.4 H1: 9.44	M1: 17.5 M2: 18.1 H1: 13.6	M1: 27.3 M2: 24.7 H1: 22.1	M1: 29.6 M2: 27.7 H1: 24.4
Refrigerante Refrigerant Gaz	**R-290**				

Colores estándar Standar colors Couleurs standard

Ext. Estándar / Standar / Standard

Blanco/White/ Blanc	Ral 1015	Ral 1018
Ral 2003	Ral 3003	Ral 3020
Ral 5015	Ral 5017	Ral 5011
Ral 6002	Ral 6018	Ral 6019
Ral 7035	Ral 7037	Ral 7042
Ral 7016	Ral 9006	Negro/Black/ Noir

Laterales disponibles Available sides Joues disponibles

Laterales / Sides / Joues

No Incluidos / Not includes / Non inclues

Int. Estándar / Standar / Standard

Blanco/White/ Blanc	Negro/Black/ Noir	Ral 7016

Opciones pág. 426-427 Options pages 426-427 Options pages 426-427



Lateral Espejo
Mirror end panels
Joue Miroir



Lateral Display
Display end panels
Joue Display

10

Válido para todo el catálogo / Valid for the entire product guide / Valable pour tout le catalogue:
Fotografías no contractuales / Non contractual pictures / Photos non contractuelles.
Características técnicas y constructivas sujetas a variación sin previo aviso / We reserve the right to change specifications without prior notice / Les caractéristiques techniques et la conception peuvent être sujettes à modifications, sans préavis.

Serie / Series / Série **MP (MUNICH)**

+Info: **www.infrico.com**

ML18 P H1





Nuevo paragolpes frontal

New front bumper

Nouveau pare-chocs frontale



ML18 P M2

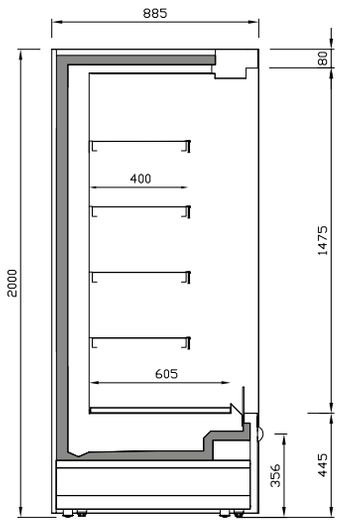

ML P M1/M2

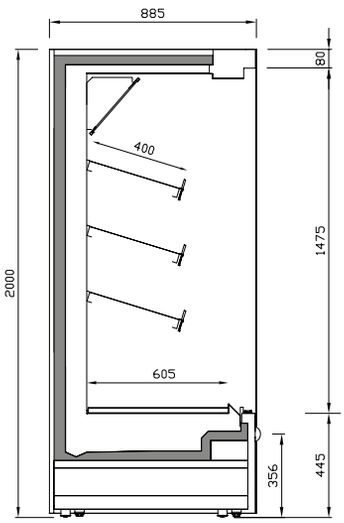

ML P H1



Los datos técnicos están sujetos a posibles variaciones que serán actualizados periódicamente en las fichas técnicas del producto, disponibles en la web.
The technical data are subject to possible variations that will be updated periodically in the technical data sheets of the product, which are available on the website /
Les données techniques peuvent varier et seront actualisées dans les fiches techniques du produit disponibles sur le site web.

Murales Experience para Quesos y Bacalao

Plug in R-290 Experience multidecks for cheese and codfish

Murale Experience de réfrigération groupe incorporé R-290 pour le fromage et la morue

S: 685

	QUESOS / CHEESE / FROMAGE		BACALAO / CODFISH / MORUE	
MODELO **MODELE** **MODÈLE**	 **MS 9 BA M1**	 **MS 12 BA M1**	 **MS 9 DC BA M1**	 **MS 12 DC BA M1**
Precio Price Prix				
Medidas (mm) Measures Mesures	938 x 685 x 2000 mm.	1250 x 685 x 2000 mm.	938 x 685 x 2000 mm.	1250 x 685 x 2000 mm.
Tª. Prod. | Aplic. (°C) Prod. Tª. | Applic. Tª. Temp. Prod. | Temp. Appliq.	**M1: -1/+5°C | 0/+2°C**			
Clase Climática (°C) Climatic class Classe climatique	3 / 25°C			
Tensión/Frecuencia Electrical data Tension électrique	230V/1ph/50Hz			
Controlador Controller Régulateur	Digital			
Material (EXT/INT) Material Matériel	EXT: Acero inox AISI304 / Stainless Steel AISI304 / Acier inox AISI304 INT: Acero inox AISI304 (ventiladores, cubre evaporador, cuba) / Stainless Steel AISI304 (fans, cooler cover, tank) / Acier inox AISI304 (ventilateurs, covercle évaporateur, bac) INT en contacto con producto / in contact with product / en contact avec le produit : Acero inox AISI316 / Stainless Steel AISI316 / Acier inox AISI316			
Aislamiento (mm) Isolation Isolation	40kg/m^3 / Free CFC's / Zero ODP-GWP			
Capacidad (L) Capacity Capacité	321	428	321	428
Superficie exposición (x m^2) Surface exhibition Surface d'exposition	1,51	2,01	1,51	2,01
Compresor (HP) Compressor Compresseur	3/4	3/4	1	1+1/4
Niveles Exposición Exposition Levels Niveaux d'exposition	-			
Costados (2) (mm) Sides (2) Joues (2)	40+40			
Sistema de frío Cooling System Système de froid	Ventilado / Ventilated / Ventilé			
Desescarche Defrost Dégrivrage	Automático / Automatic / Automatique			
Evaporación Evaporation Évaporation	Forzada / Forced / Ventilé			
Potencia (W) Power Puissance	858	1250	602	715
Potencia frig. (W A -10°C) Cooling capacity Puissance Frig.	-			
Consumo (kWh/24h) Consumption Consommation	10,3	14,9	8,9	9,9
Refrigerante Refrigerant Gaz	**R-290**			
Colores estándar Standar colors Couleurs standard **Laterales disponibles** Available sides Joues disponibles **Opciones pág. 426-427** Options pages 426-427 Options pages 426-427	Color exterior / Exterior color / Couleur extérieure  Acero Inox Color interior / Interior color / Couleur intérieure  Acero Inox			



Lateral Espejo
Mirror end panels
Joue Miroir



Lateral Display
Display end panels
Joue Display

10

Válido para todo el catálogo / Valid for the entire product guide / Valable pour tout le catalogue:
Fotografías no contractuales / Non contractual pictures / Photos non contractuelles.
Características técnicas y constructivas sujetas a variación sin previo aviso / We reserve the right to change specifications without prior notice / Les caractéristiques techniques et la conception peuvent être sujettes à modifications, sans préavis.

Serie / Series / Série **MSBA (OPORTO)**
Serie / Series / Série **MSDCBA (ORLEANS)**

+Info: **www.infrico.com**

MS 12 DC BA



MS 9 BA



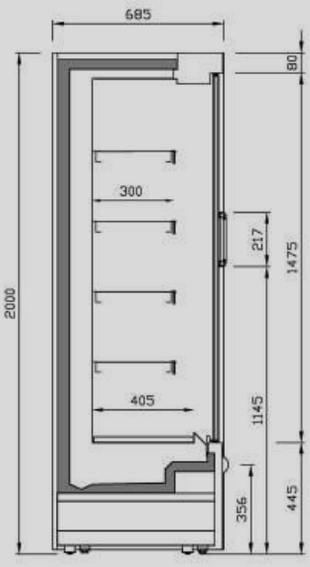

MS DC BA



Nuevo paragolpes frontal

New front bumper

Nouveau pare-chocs frontale

Evaporador anticorrosión con tratamiento de cataforesis

Anti-corrosion evaporator with cataphoresis treatment

Evaporateur anti-corrosion avec traitement par cataphorèse



Cataforesis
Cataphoresis
Cataphorèse

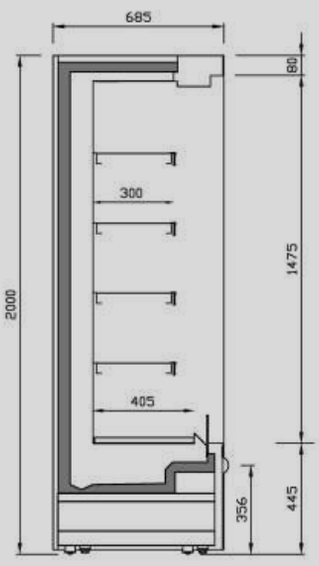

MS BA



Los datos técnicos están sujetos a posibles variaciones que serán actualizadas periódicamente en las fichas técnicas del producto, disponibles en la web /
The technical data are subject to possible variations that will be updated periodically in the technical data sheets of the product, which are available on the website /
Les données techniques peuvent varier et seront actualisées dans les fiches techniques du produit, disponibles sur le site web.

Mural remota de refrigeración cerrada frente medio
Remote refrigeration doors middle front multideck
Murale de réfrigération fermée groupe à distance front moyenne

N: 785

MODELO / MODELE / MODÈLE	MN12 DR M1	MN18 DR M1	MN25 DRM1	MN37 DR M1
Precio Price Prix **M1**				
MOD.	MN12 DR M2	MN18 DR M2	MN25 DR M2	MN37 DR M2
Precio Price Prix **M2**				
MOD.	MN12 DR H1	MN18 DR H1	MN25 DR H1	MN37 DR H1
Precio Price Prix **H1**				
Medidas / Measures / (mm) **Sin costados /** Without sides / Sans joues	1250 x 785 x 2050 mm.	1875 x 785 x 2050 mm.	2500 x 785 x 2050 mm.	3750 x 785 x 2050 mm.
Tª. Prod. | Aplic. Prod. Tª. | Applic. Tª. (°C) Temp. Prod. | Temp. Appliq.	**M1: -1/+5°C | 0/+2°C** **M2: -1/+7°C | +2/+4°C** **H1: +1/+10°C | +4/+6°C**			
Clase Climática Climatic class (°C) Classe climatique	3 / 25°C			
Tensión/Frecuencia Electrical data Tension électrique	230V/1ph/50Hz			
Controlador Controller Régulateur	Digital			
Material Material (EXT/INT) Matériel	Acero galvanizado plastificado / Plastified galvanised steel / Acier galvanisé plastifié			
Aislamiento Isolation (mm) Isolation	40kg/m³ / Free CFC's / Zero ODP-GWP			
Capacidad Capacity (L) Capacité	M1, M2: 505 H1: 423	M1, M2: 758 H1: 634	M1, M2: 1010 H1: 845	M1, M2: 1515 H1: 1268
Superficie exposición Surface exhibition (x m²) Surface d'exposition	1,65	2,47	3,30	5,04
Niveles Exposición Exposition Levels Niveaux d'exposition	M1, M2: 4+Expos. H1: 3+Expos.			
Costados (2) Sides (2) Joues (2) (mm)	40 + 40			
Puertas Doors Portes	2	3	4	6
Sistema de frío Cooling System Système de froid	Ventilado / Ventilated / Ventilé			
Desescarche Defrost Dégrivrage	Automático / Automatic / Automatique			
Evaporación Evaporation Évaporation	Forzada / Forced / Ventilé			
Potencia Power (W) Puissance	-			
Potencia frig. Cooling capacity (W A -10°C) Puissance Frig.	M1: 850 M2: 734 H1: 606	M1: 1275 M2: 1101 H1: 908	M1: 1701 M2: 1468 H1: 1211	M1: 2551 M2: 2202 H1: 1817
Consumo Consumption (kWh/24h) Consommation	-			
Refrigerante Refrigerant Gaz	**FREON**			

Colores estándar Standar colors Couleurs standard

Int. Estándar / Standar / Standard

Blanco/White/ Blanc	Negro/Black/ Noir	Ral 7016

Ext. Estándar / Standar / Standard

Blanco/White/ Blanc	Ral 1015	Ral 1018
Ral 2003	Ral 3003	Ral 3020
Ral 5015	Ral 5017	Ral 5011
Ral 6002	Ral 6018	Ral 6019
Ral 7035	Ral 7037	Ral 7042
Ral 7016	Ral 9006	Negro/Black/ Noir

Laterales / Sides / Joues

No Incluidos / Not includes / Non inclues

Laterales disponibles Available sides Joues disponibles



Lateral Espejo
Mirror end panels
Joue Miroir



Lat. Panorámico
Panoramic end panels
Joue panoramique



Lateral Display
Display end panels
Joue Display

Opciones pág. 426-427 Options pages 426-427 Options pages 426-427

10

Válido para todo el catálogo / Valid for the entire product guide / Valable pour tout le catalogue:
Fotografías no contractuales / Non contractual pictures / Photos non contractuelles.
Características técnicas y constructivas sujetas a variación sin previo aviso / We reserve the right to change specifications without prior notice / Les caractéristiques techniques et la conception peuvent être sujettes à modifications, sans préavis.

Serie / Series / Série **MDR (RIMINI)**

+Info: **www.infrico.com**

MN25DR M1





Nuevo paragolpes frontal

New front bumper

Nouveau pare-chocs frontale

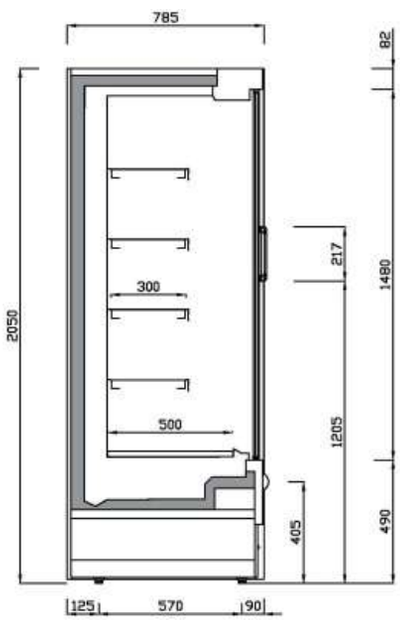

MN DR M1/M2

Frente medio
Middle front
Front moyenne



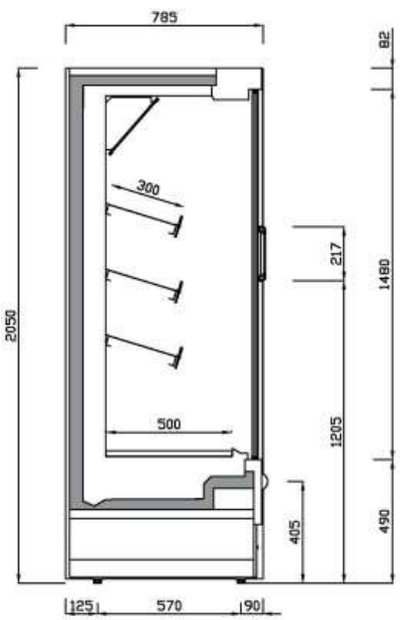

MN DR H1

Los datos técnicos están sujetos a posibles variaciones que serán actualizadas periódicamente en las fichas técnicas del producto, disponibles en la web /
The technical data are subject to possible variations that will be updated periodically in the technical data sheets of the product, which are available on the website /
Les données techniques peuvent varier et seront actualisées dans les fiches techniques du produit, disponibles sur le site web.

Mural remota de refrigeración cerrada frente medio
Remote refrigeration doors middle front multideck
Murale de réfrigération fermée groupe à distance front moyenne

L: 885

MODELO / MODELE / MODÈLE	ML12 DR M1	ML18 DR M1	ML25 DRM1	ML31 DRM1	ML37 DR M1
Precio Price Prix **M1**					
MOD.	ML12 DR M2	ML18 DR M2	ML25 DR M2	ML31 DR M2	ML37 DR M2
Precio Price Prix **M2**					
MOD.	ML12 DR H1	ML18 DR H1	ML25 DR H1	ML31 DR H1	ML37 DR H1
Precio Price Prix **H1**					
Medidas / Measures / (mm) **Sin costados /** Without sides / Sans joues	1250 x 885 x 2050 mm.	1875 x 885 x 2050 mm.	2500 x 885 x 2050 mm.	3125 x 885 x 2050 mm.	3750 x 885 x 2050 mm.
Tª. Prod. | Aplic. Prod. Tª. | Applic. Tª. (°C) Temp. Prod. | Temp. Appliq.	**M1: -1/+5°C | 0/+2°C** **M2: -1/+7°C | +2/+4°C** **H1: +1/+10°C | +4/+6°C**				
Clase Climática Climatic class (°C) Classe climatique	3 / 25°C				
Tensión/Frecuencia Electrical data Tension électrique	230V/1ph/50Hz				
Controlador Controller Régulateur	Digital				
Material Material (EXT/INT) Matériel	Acero galvanizado plastificado / Plastified galvanised steel / Acier galvanisé plastifié				
Aislamiento Isolation (mm) Isolation	40kg/m³ / Free CFC's / Zero ODP-GWP				
Capacidad Capacity (L) Capacité	M1, M2: 588 H1: 488	M1, M2: 881 H1: 731	M1, M2: 1175 H1: 975	M1, M2: 1469 H1: 1219	M1, M2: 1763 H1: 1460
Superficie exposición Surface exhibition (x m²) Surface d'exposition	M1, M2: 2,75 H1: 2,25	M1, M2: 4,13 H1: 3,40	M1, M2: 5,50 H1: 4,80	M1, M2: 6,80 H1: 5,60	M1, M2: 8,30 H1: 6,70
Niveles Exposición Exposition Levels Niveaux d'exposition	M1, M2: 4+Expos. H1: 3+Expos.				
Costados (2) Sides (2) (mm) Joues (2)	40 + 40				
Puertas Doors Portes	2	3	4	5	6
Sistema de frío Cooling System Système de froid	Ventilado / Ventilated / Ventilé				
Desescarche Defrost Dégrivrage	Automático / Automatic / Automatique				
Evaporación Evaporation Évaporation	Forzada / Forced / Ventilé				
Potencia Power (W) Puissance	-				
Potencia frig. Cooling capacity (W A -10°C) Puissance Frig.	M1: 895 M2: 773 H1: 638	M1: 1343 M2: 1159 H1: 956	M1: 1790 M2: 1545 H1: 1275	M1: 2238 M2: 1931 H1: 1594	M1: 2685 M2: 2318 H1: 1913
Consumo Consumption (kWh/24h) Consommation	-				
Refrigerante Refrigerant Gaz	**FREON**				

Colores estándar Standar colors Couleurs standard

Int. Estándar / Standar / Standard

Blanco/White/ Blanc	Negro/Black/ Noir	Ral 7016

Ext. Estándar / Standar / Standard

Blanco/White/ Blanc	Ral 1015	Ral 1018
Ral 2003	Ral 3003	Ral 3020
Ral 5015	Ral 5017	Ral 5011
Ral 6002	Ral 6018	Ral 6019
Ral 7035	Ral 7037	Ral 7042
Ral 7016	Ral 9006	Negro/Black/ Noir

Laterales / Sides / Joues

No Incluidos / Not includes / Non inclues

Laterales disponibles Available sides Joues disponibles



Lateral Espejo
Mirror end panels
Joue Miroir



Lat. Panorámico
Panoramic end panels
Joue panoramique



Lateral Display
Display end panels
Joue Display

Opciones pág. 426-427 Options pages 426-427 Options pages 426-427

10

Válido para todo el catálogo / Valid for the entire product guide / Valable pour tout le catalogue:
Fotografías no contractuales / Non contractual pictures / Photos non contractuelles.
Características técnicas y constructivas sujetas a variación sin previo aviso / We reserve the right to change specifications without prior notice / Les caractéristiques techniques et la conception peuvent être sujettes à modifications, sans préavis.

Serie / Series / Série **MDR (RIMINI)**

+Info: **www.infrico.com**

ML37 DR M1





Nuevo paragolpes frontal

New front bumper

Nouveau pare-chocs frontale

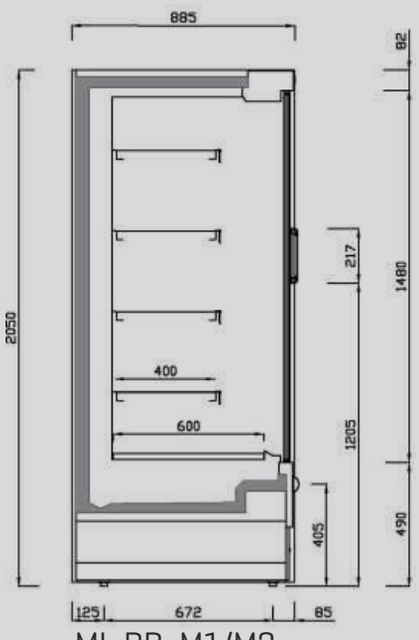

ML DR M1/M2

Frente medio
Middle front
Front moyenne



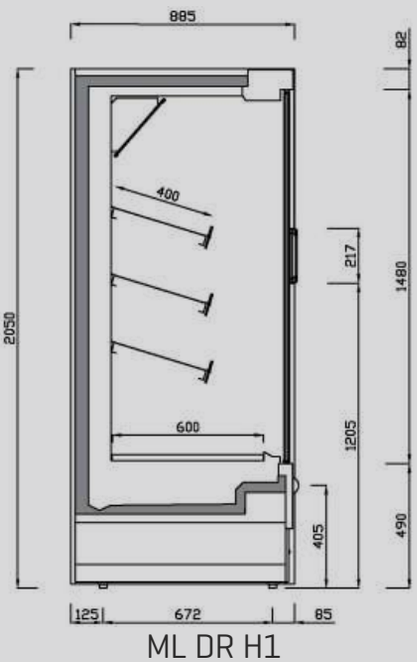

ML DR H1

Los datos técnicos están sujetos a posibles variaciones que serán actualizadas periódicamente en las fichas técnicas del producto, disponibles en la web /
The technical data are subject to possible variations that will be updated periodically in the technical data sheets of the product, which are available on the website /
Les données techniques peuvent varier et seront actualisées dans les fiches techniques du produit, disponibles sur le site web.

Mural remota de refrigeración cerradas
Remote refrigeration doors multideck
Murale de réfrigération fermée groupe à distance

S: 685

MODELO / MODELE / MODÈLE	MS12 DG M1	MS18 DG M1	MS25 DG M1	MS37 DG M1
Precio Price Prix **M1**				
MOD.	MS12 DG M2	MS18 DG M2	MS25 DG M2	MS37 DG M2
Precio Price Prix **M2**				
MOD.	MS12 DG H1	MS18 DG H1	MS25 DG H1	MS37 DG H1
Precio Price Prix **H1**				
Medidas / Measures / (mm) **Sin costados /** Without sides / Sans joues	1250 x 680 x 2050 mm.	1875 x 680 x 2050 mm.	2500 x 680 x 2050 mm.	3750 x 680 x 2050 mm.
Tª. Prod. | Aplic. Prod. Tª. | Applic. Tª. (°C) Temp. Prod. | Temp. Appliq.	**M1: -1/+5°C | 0/+2°C** **M2: -1/+7°C | +2/+4°C** **H1: +1/+10°C | +4/+6°C**			
Clase Climática Climatic class Classe climatique (°C)	3 / 25°C			
Tensión/Frecuencia Electrical data Tension électrique	230V/1ph/50Hz			
Controlador Controller Régulateur	Digital			
Material Material Matériel (EXT/INT)	Acero galvanizado plastificado / Plastified galvanised steel / Acier galvanisé plastifié			
Aislamiento Isolation Isolation (mm)	40kg/m^3 / Free CFC's / Zero ODP-GWP			
Capacidad Capacity Capacité (L)	M1, M2: 401 H1: 326	M1, M2: 602 H1: 489	M1, M2: 803 H1: 653	M1, M2: 1204 H1: 979
Superficie exposición Surface exhibition (x m^2) Surface d'exposition	M1, M2: 2,01 H1: 1,63	M1, M2: 3,01 H1: 2,45	M1, M2: 4,01 H1: 3,26	M1, M2: 6,02 H1: 4,89
Niveles Exposición Exposition Levels Niveaux d'exposition	M1, M2: 4+Expos. H1: 3+Expos.			
Costados (2) Sides (2) Joues (2) (mm)	40 + 40			
Puertas Doors Portes	2	3	4	6
Sistema de frío Cooling System Système de froid	Ventilado / Ventilated / Ventilé			
Desescarche Defrost Dégrivrage	Automático / Automatic / Automatique			
Evaporación Evaporation Évaporation	Forzada / Forced / Ventilé			
Potencia Power Puissance (W)	-			
Potencia frig. Cooling capacity Puissance Frig. (W A -10°C)	M1: 895 M2: 773 H1: 638	M1: 1343 M2: 1159 H1: 956	M1: 1790 M2: 1545 H1: 1275	M1: 2685 M2: 2318 H1: 1913
Consumo Consumption Consommation (kWh/24h)	-			
Refrigerante Refrigerant Gaz	**FREON**			

Colores estándar Standar colors Couleurs standard

Int. Estándar / Standar / Standard

Blanco/White/ Blanc	Negro/Black/ Noir	Ral 7016

Ext. Estándar / Standar / Standard

Blanco/White/ Blanc	Ral 1015	Ral 1018
Ral 2003	Ral 3003	Ral 3020
Ral 5015	Ral 5017	Ral 5011
Ral 6002	Ral 6018	Ral 6019
Ral 7035	Ral 7037	Ral 7042
Ral 7016	Ral 9006	Negro/Black/ Noir

Laterales / Sides / Joues

No Incluidos / Not includes / Non inclues

Laterales disponibles Available sides Joues disponibles



Lateral Espejo
Mirror end panels
Joue Miroir



Lat. Panorámico
Panoramic end panels
Joue panoramique



Lateral Display
Display end panels
Joue Display

Opciones pág. 426-427 Options pages 426-427 Options pages 426-427

10

Válido para todo el catálogo / Valid for the entire product guide / Valable pour tout le catalogue:
Fotografías no contractuales / Non contractual pictures / Photos non contractuelles.
Características técnicas y constructivas sujetas a variación sin previo aviso / We reserve the right to change specifications without prior notice / Les caractéristiques techniques et la conception peuvent être sujettes à modifications, sans préavis.

Serie / Series / Série **MDG (PORTLAND)**

+Info: **www.infrico.com**

MS37DG M2





Nuevo paragolpes frontal

New front bumper

Nouveau pare-chocs frontale



MS25DG H1

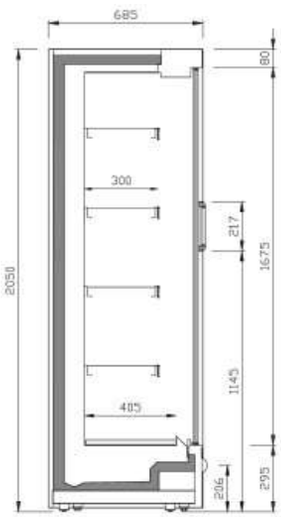

MS DG M1/M2

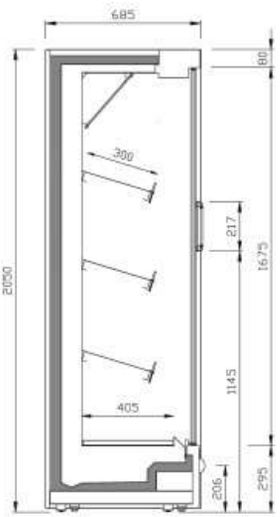

MS DG H1



Los datos técnicos están sujetos a posibles variaciones que serán actualizadas periódicamente en las fichas técnicas del producto, disponibles en la web.
The technical data are subject to possible variations that will be updated periodically in the technical data sheets of the product, which are available on the website.
Ces données techniques peuvent varier et seront actualisées dans les fiches techniques du produit, disponibles sur le site Web.

Mural remota de refrigeración cerradas
Remote refrigeration doors multideck
Murale de réfrigération fermée groupe à distance

N: 785

MODELO / MODELE / MODÈLE	MN12 DG M0	MN18 DG M0	MN25 DG M0	MN37 DG M0
Precio Price Prix **M0**				
MOD.	MN12 DG M1	MN18 DG M1	MN25 DG M1	MN37 DG M1
Precio Price Prix **M1**				
MOD.	MN12 DG M2	MN18 DG M2	MN25 DG M2	MN37 DG M2
Precio Price Prix **M2**				
MOD.	MN12 DG H1	MN18 DG H1	MN25 DG H1	MN37 DG H1
Precio Price Prix **H1**				
Medidas / Measures / (mm) **Sin costados /** Without sides / Sans joues	1250 x 785 x 2050 mm.	1875 x 785 x 2050 mm.	2500 x 785 x 2050 mm.	3750 x 785 x 2050 mm.
Tª. Prod. | Aplic. Prod. Tª. | Applic. Tª. (°C) Temp. Prod. | Temp. Applic.	**M0: -1/+4°C | -1/+1°C**	**M1: -1/+5°C | 0/+2°C**	**M2: -1/+7°C | +2/+4°C**	**H1: +1/+10°C | +4/+6°C**
Clase Climática Climatic class (°C) Classe climatique	3 / 25°C			
Tensión/Frecuencia Electrical data Tension électrique	230V/1ph/50Hz			
Controlador Controller Régulateur	Digital			
Material Material (EXT/INT) Matériel	Acero galvanizado plastificado / Plastified galvanised steel / Acier galvanisé plastifié			
Aislamiento Isolation (mm) Isolation	40kg/m³ / Free CFC's / Zero ODP-GWP			
Capacidad Capacity (L) Capacité	M0, M1, M2: 766 H1: 655	M0, M1, M2: 1149 H1: 983	M0, M1, M2: 1533 H1: 1310	M0, M1, M2: 2299 H1: 1965
Superficie exposición Surface exhibition (x m²) Surface d'exposition	M0, M1, M2: 2,64 H1: 2,14	M0, M1, M2: 3,96 H1: 3,21	M0, M1, M2: 5,28 H1: 4,30	M0, M1, M2: 7,91 H1: 6,40
Niveles Exposición Exposition Levels Niveaux d'exposition	M0, M1, M2: 4+Expos. H1: 3+Expos.			
Costados (2) Sides (2) (mm) Joues (2)	40 + 40			
Puertas Doors Portes	2	3	4	6
Sistema de frío Cooling System Système de froid	Ventilado / Ventilated / Ventilé			
Desescarche Defrost Dégrivrage	Automático / Automatic / Automatique			
Evaporación Evaporation Évaporation	Forzada / Forced / Ventilé			
Potencia Power (W) Puissance	-			
Potencia frig. Cooling capacity (W A -10°C) Puissance Frig.	M0: 986 M1: 895 M2: 773 H1: 638	M0: 1479 M1: 1343 M2: 1159 H1: 956	M0: 1973 M1: 1790 M2: 1545 H1: 1275	M0: 2959 M1: 2685 M2: 2318 H1: 1913
Consumo Consumption (kWh/24h) Consommation	-			
Refrigerante Refrigerant Gaz	**FREON**			

Colores estándar Standar colors Couleurs standard

Ext. Estándar / Standar / Standard

Blanco/White/ Blanc	Ral 1015	Ral 1018
Ral 2003	Ral 3003	Ral 3020
Ral 5015	Ral 5017	Ral 5011
Ral 6002	Ral 6018	Ral 6019
Ral 7035	Ral 7037	Ral 7042
Ral 7016	Ral 9006	Negro/Black/ Noir

Int. Estándar / Standar / Standard

Blanco/White/ Blanc	Negro/Black/ Noir	Ral 7016

Laterales disponibles Available sides Joues disponibles

Laterales / Sides / Joues

No Incluidos / Not includes / Non inclues



Lateral Espejo
Mirror end panels
Joue Miroir



Lat. Panorámico
Panoramic end panels
Joue panoramique



Lateral Display
Display end panels
Joue Display

Opciones pág. 426-427 Options pages 426-427 Options pages 426-427

10

Válido para todo el catálogo / Valid for the entire product guide / Valable pour tout le catalogue:
Fotografías no contractuales / Non contractual pictures / Photos non contractuelles.
Características técnicas y constructivas sujetas a variación sin previo aviso / We reserve the right to change specifications without prior notice / Les caractéristiques techniques et la conception peuvent être sujettes à modifications, sans préavis.

Serie / Series / Série **MDG (PORTLAND)**

+Info: **www.infrico.com**

MN25DG M2





Nuevo paragolpes frontal

New front bumper

Nouveau pare-chocs frontale



MN25DG H1

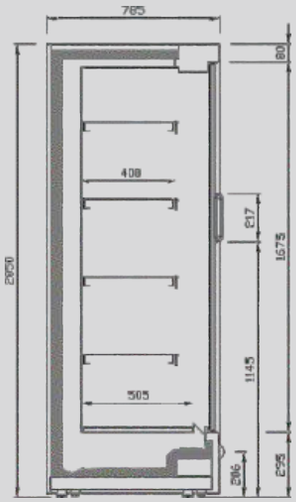

MN DG M0/M1/M2

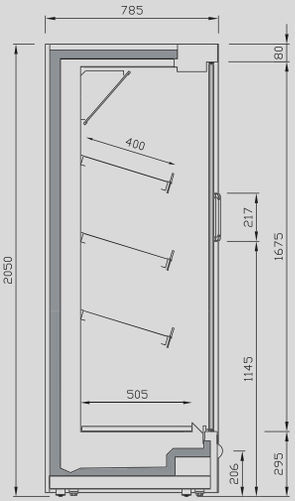

MN DG H1



Los datos técnicos están sujetos a posibles variaciones que serán actualizadas periódicamente en las fichas técnicas del producto, disponibles en la web /
The technical data are subject to possible variations that will be updated periodically in the technical data sheets of the product, which are available on the website /
Les données techniques peuvent subir des variations qui seront réalisées dans les fiches techniques du produit, disponibles sur le site web.

Mural remota de refrigeración cerradas
Remote refrigeration doors multideck
Murale de réfrigération fermée groupe à distance

N: 785

MODELO / MODELE / MODÈLE	 MN12 DG22 M0	 MN18 DG22 M0	 MN25 DG22 M0	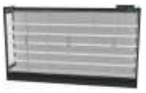 MN37 DG22 M0
Precio Price Prix **M0**				
MOD.	MN12 DG22 M1	MN18 DG22 M1	MN25 DG22 M1	MN37 DG22 M1
Precio Price Prix **M1**				
MOD.	MN12 DG22 M2	MN18 DG22 M2	MN25 DG22 M2	MN37 DG22 M2
Precio Price Prix **M2**				
MOD.	MN12 DG22 H1	MN18 DG22 H1	MN25 DG22 H1	MN37 DG22 H1
Precio Price Prix **H1**				
Medidas / Measures / (mm) **Sin costados /** Without sides / Sans joues	1250 x 785 x 2200 mm.	1875 x 785 x 2200 mm.	2500 x 785 x 2200 mm.	3750 x 785 x 2200 mm.
Tª. Prod. | Aplic. Prod. Tª. | Applic. Tª. (°C) Temp. Prod. | Temp. Applic.	**M0: -1/+4°C | -1/+1°C**	**M1: -1/+5°C | 0/+2°C**	**M2: -1/+7°C | +2/+4°C**	**H1: +1/+10°C | +4/+6°C**
Clase Climática Climatic class (°C) Classe climatique	3 / 25°C			
Tensión/Frecuencia Electrical data Tension électrique	230V/1ph/50Hz			
Controlador Controller Régulateur	Digital			
Material Material (EXT/INT) Matériel	Acero galvanizado plastificado / Plastified galvanised steel / Acier galvanisé plastifié			
Aislamiento Isolation (mm) Isolation	40kg/m³ / Free CFC's / Zero ODP-GWP			
Capacidad Capacity (L) Capacité	M0, M1, M2: 816 H1: 705	M0, M1, M2: 1224 H1: 1058	M0, M1, M2: 1633 H1: 1410	M0, M1, M2: 2449 H1: 2115
Superficie exposición Surface exhibition (x m²) Surface d'exposition	M0, M1, M2: 3,14 H1: 2,64	M0, M1, M2: 4,71 H1: 3,96	M0, M1, M2: 6,28 H1: 5,30	M0, M1, M2: 9,41 H1: 7,90
Niveles Exposición Exposition Levels Niveaux d'exposition	M0, M1, M2: 5+Expos. H1: 4+Expos.			
Costados (2) Sides (2) (mm) Joues (2)	40 + 40			
Puertas Doors Portes	2	3	4	6
Sistema de frío Cooling System Système de froid	Ventilado / Ventilated / Ventilé			
Desescarche Defrost Dégrivrage	Automático / Automatic / Automatique			
Evaporación Evaporation Évaporation	Forzada / Forced / Ventilé			
Potencia Power (W) Puissance	-			
Potencia frig. Cooling capacity (W A -10°C) Puissance Frig.	M0: 1018 M1: 928 M2: 815 H1: 683	M0: 1596 M1: 1391 M2: 1223 H1: 1024	M0: 2035 M1: 1855 M2: 1630 H1: 1365	M0: 3053 M1: 2783 M2: 2445 H1: 2048
Consumo Consumption (kWh/24h) Consommation	-			
Refrigerante Refrigerant Gaz	**FREON**			

Colores estándar Standar colors Couleurs standard

Ext. Estándar / Standar / Standard

Blanco/White/ Blanc	Ral 1015	Ral 1018
Ral 2003	Ral 3003	Ral 3020
Ral 5015	Ral 5017	Ral 5011
Ral 6002	Ral 6018	Ral 6019
Ral 7035	Ral 7037	Ral 7042
Ral 7016	Ral 9006	Negro/Black/ Noir

Int. Estándar / Standar / Standard

Blanco/White/ Blanc	Negro/Black/ Noir	Ral 7016

Laterales disponibles Available sides Joues disponibles

Laterales / Sides / Joues

No Incluidos / Not includes / Non inclues

Opciones pág. 426-427 Options pages 426-427 Options pages 426-427


Lateral Espejo
Mirror end panels
Joue Miroir


Lat. Panorámico
Panoramic end panels
Joue panoramique


Lateral Display
Display end panels
Joue Display

10

Válido para todo el catálogo / Valid for the entire product guide / Valable pour tout le catalogue:
Fotografías no contractuales / Non contractual pictures / Photos non contractuelles.
Características técnicas y constructivas sujetas a variación sin previo aviso / We reserve the right to change specifications without prior notice / Les caractéristiques techniques et la conception peuvent être sujettes à modifications, sans préavis.

Serie / Series / Série **MDG (PORTLAND)**

+Info: **www.infrico.com**

MN37DG22 M2





Nuevo paragolpes frontal

New front bumper

Nouveau pare-chocs frontale



MN25DG22 H1

Lateral panorámico
Panoramic side panel
Joue panoramique

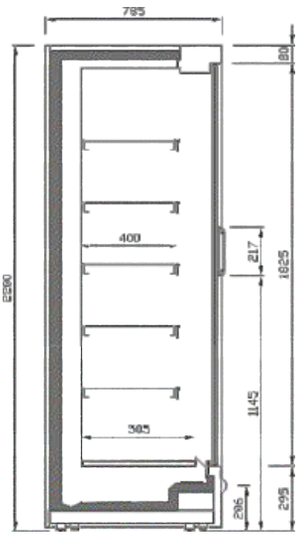

MN DG22 M0/M1/M2

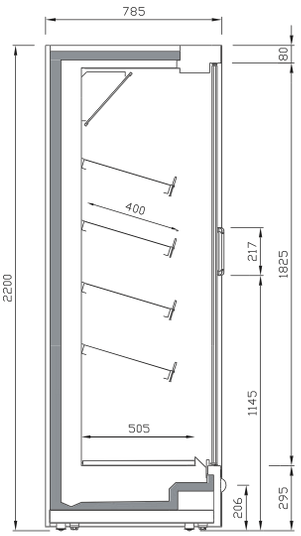

MN DG22 H1



Mural remota de refrigeración cerradas
Remote refrigeration doors multideck
Murale de réfrigération fermée groupe à distance

L: 885

MODELO / MODELE / MODÈLE	ML12 DG M0	ML18 DG M0	ML25 DG M0	ML31 DG M0	ML37 DG M0
Precio Price Prix **M0**					
MOD.	ML12 DG M1	ML18 DG M1	ML25 DG M1	ML31 DG M1	ML37 DG M1
Precio Price Prix **M1**					
MOD.	ML12 DG M2	ML18 DG M2	ML25 DG M2	ML31 DG M2	ML37 DG M2
Precio Price Prix **M2**					
MOD.	ML12 DG H1	ML18 DG H1	ML25 DG H1	ML31 DG H1	ML37 DG H1
Precio Price Prix **H1**					
Medidas / Measures / (mm) **Sin costados /** Without sides / Sans joues	1250 x 885 x 2050 mm.	1875 x 885 x 2050 mm.	2500 x 885 x 2050 mm.	3125 x 885 x 2050 mm.	3750 x 885 x 2050 mm.
Tª. Prod. | Aplic. Prod. Tª. | Applic. Tª. (°C) Temp. Prod. | Temp. Applic.	**M0: -1/+4°C | -1/+1°C**	**M1: -1/+5°C | 0/+2°C**	**M2: -1/+7°C | +2/+4°C**	**H1: +1/+10°C | +4/+6°C**	
Clase Climática Climatic class Classe climatique (°C)	3 / 25°C				
Tensión/Frecuencia Electrical data Tension électrique	230V/1ph/50Hz				
Controlador Controller Régulateur	Digital				
Material Material Matériel (EXT/INT)	Acero galvanizado plastificado / Plastified galvanised steel / Acier galvanisé plastifié				
Aislamiento Isolation Isolation (mm)	40kg/m³ / Free CFC's / Zero ODP-GWP				
Capacidad Capacity Capacité (L)	803	1204	1605	2006	2408
Superficie exposición Surface exhibition (x m²) Surface d'exposition	2,76	4,13	5,51	6,80	8,30
Niveles Exposición Exposition Levels Niveaux d'exposition	M0, M1, M2: 4+Expos. H1: 3+Expos.				
Costados (2) Sides (2) Joues (2) (mm)	40 + 40				
Puertas Doors Portes	2	3	4	5	6
Sistema de frío Cooling System Système de froid	Ventilado / Ventilated / Ventilé				
Desescarche Defrost Dégrivrage	Automático / Automatic / Automatique				
Evaporación Evaporation Évaporation	Forzada / Forced / Ventilé				
Potencia Power Puissance (W)	-				
Potencia frig. Cooling capacity Puissance Frig. (W A -10°C)	M0: 986 M1: 895 M2: 773 H1: 638	M0: 1479 M1: 1343 M2: 1159 H1: 956	M0: 1973 M1: 1790 M2: 1545 H1: 1275	M0: 2466 M1: 2238 M2: 1931 H1: 1594	M0: 2959 M1: 2685 M2: 2318 H1: 1913
Consumo Consumption Consommation (kWh/24h)	-				
Refrigerante Refrigerant Gaz	**FREON**				

Colores estándar Standar colors Couleurs standard

Ext. Estándar / Standar / Standard

Blanco/White/ Blanc	Ral 1015	Ral 1018
Ral 2003	Ral 3003	Ral 3020
Ral 5015	Ral 5017	Ral 5011
Ral 6002	Ral 6018	Ral 6019
Ral 7035	Ral 7037	Ral 7042
Ral 7016	Ral 9006	Negro/Black/ Noir

Int. Estándar / Standar / Standard

Blanco/White/ Blanc	Negro/Black/ Noir	Ral 7016

Laterales disponibles Available sides Joues disponibles

Laterales / Sides / Joues

No Incluidos / Not includes / Non inclues

Opciones pág. 426-427 Options pages 426-427 Options pages 426-427



Lateral Espejo
Mirror end panels
Joue Miroir



Lat. Panorámico
Panoramic end panels
Joue panoramique



Lateral Display
Display end panels
Joue Display

10

Válido para todo el catálogo / Valid for the entire product guide / Valable pour tout le catalogue:
Fotografías no contractuales / Non contractual pictures / Photos non contractuelles.
Características técnicas y constructivas sujetas a variación sin previo aviso / We reserve the right to change specifications without prior notice / Les caractéristiques techniques et la conception peuvent être sujettes à modifications, sans préavis.

Serie / Series / Série **MDG (PORTLAND)**

+Info: **www.infrico.com**

ML25DG H1





Nuevo paragolpes frontal

New front bumper

Nouveau pare-chocs frontale



ML25DG M2

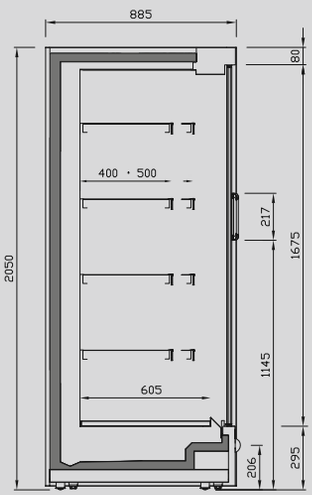

ML DG M0/M1/M2

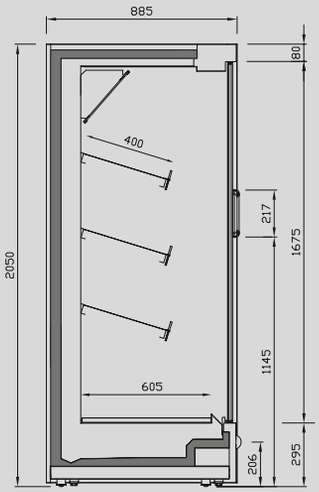

ML DG H1



Los datos técnicos están sujetos a posibles variaciones que serán actualizadas periódicamente en las fichas técnicas del producto, disponibles en el sitio web.
The technical data are subject to possible variations that will be updated periodically in the technical data sheets of the products, which are available on the website.
Les données techniques peuvent varier et seront actualisées dans les fiches techniques du produit, disponibles sur le site web.

Mural remota de refrigeración cerradas
Remote refrigeration doors multideck
Murale de réfrigération fermée groupe à distance

L: 885

MODELO / MODELE / MODÈLE		ML12 DG22 M0	ML18 DG22 M0	ML25 DG22 M0	ML31 DG22 M0	ML37 DG22 M0
Precio Price Prix	**M0**					
MOD.		ML12 DG22 M1	ML18 DG22 M1	ML25 DG22 M1	ML31 DG22 M1	ML37 DG22 M1
Precio Price Prix	**M1**					
MOD.		ML12 DG22 M2	ML18 DG22 M2	ML25 DG22 M2	ML31 DG22 M2	ML37 DG22 M2
Precio Price Prix	**M2**					
MOD.		ML12 DG22 H1	ML18 DG22 H1	ML25 DG22 H1	ML31 DG22 H1	ML37 DG22 H1
Precio Price Prix	**H1**					
Medidas / Measures / (mm) **Sin costados /** Without sides / Sans joues		1250 x 885 x 2200 mm.	1875 x 885 x 2200 mm.	2500 x 885 x 2200 mm.	3125 x 885 x 2200 mm.	3750 x 885 x 2200 mm.
Tª. Prod. | Aplic. Prod. Tª. | Applic. Tª. (°C) Temp. Prod. | Temp. Applic.		**M0: -1/+4°C | -1/+1°C**	**M1: -1/+5°C | 0/+2°C**	**M2: -1/+7°C | +2/+4°C**	**H1: +1/+10°C | +4/+6°C**	
Clase Climática Climatic class Classe climatique	(°C)	3 / 25°C				
Tensión/Frecuencia Electrical data Tension électrique		230V/1ph/50Hz				
Controlador Controller Régulateur		Digital				
Material Material Matériel	(EXT/INT)	Acero galvanizado plastificado / Plastified galvanised steel / Acier galvanisé plastifié				
Aislamiento Isolation Isolation	(mm)	40kg/m³ / Free CFC's / Zero ODP-GWP				
Capacidad Capacity Capacité	(L)	849	1273	1698	2122	2546
Superficie exposición Surface exhibition Surface d'exposition	(x m²)	3,26	4,88	6,51	8,14	9,7
Niveles Exposición Exposition Levels Niveaux d'exposition		M0, M1, M2: 5+Expos. H1: 4+Expos.				
Costados (2) Sides (2) Joues (2)	(mm)	40 + 40				
Puertas Doors Portes		2	3	4	5	6
Sistema de frío Cooling System Système de froid		Ventilado / Ventilated / Ventilé				
Desescarche Defrost Dégrivrage		Automático / Automatic / Automatique				
Evaporación Evaporation Évaporation		Forzada / Forced / Ventilé				
Potencia Power Puissance	(W)	-				
Potencia frig. Cooling capacity Puissance Frig.	(W A -10°C)	M0: 1018 M1: 928 M2: 815 H1: 683	M0: 1596 M1: 1391 M2: 1223 H1: 1024	M0: 2035 M1: 1855 M2: 1630 H1: 1365	M0: 2544 M1: 2319 M2: 2041 H1: 1706	M0: 3053 M1: 2783 M2: 2445 H1: 2048
Consumo Consumption Consommation	(kWh/24h)	-				
Refrigerante Refrigerant Gaz		**FREON**				

Colores estándar Standar colors Couleurs standard

Ext. Estándar / Standar / Standard

Blanco/White/ Blanc	Ral 1015	Ral 1018
Ral 2003	Ral 3003	Ral 3020
Ral 5015	Ral 5017	Ral 5011
Ral 6002	Ral 6018	Ral 6019
Ral 7035	Ral 7037	Ral 7042
Ral 7016	Ral 9006	Negro/Black/ Noir

Int. Estándar / Standar / Standard

Blanco/White/ Blanc	Negro/Black/ Noir	Ral 7016

Laterales disponibles Available sides Joues disponibles

Laterales / Sides / Joues

No Incluidos / Not includes / Non inclues

Opciones pág. 426-427 Options pages 426-427 Options pages 426-427



Lateral Espejo
Mirror end panels
Joue Miroir



Lat. Panorámico
Panoramic end panels
Joue panoramique



Lateral Display
Display end panels
Joue Display

10

Válido para todo el catálogo / Valid for the entire product guide / Valable pour tout le catalogue:
Fotografías no contractuales / Non contractual pictures / Photos non contractuelles.
Características técnicas y constructivas sujetas a variación sin previo aviso / We reserve the right to change specifications without prior notice / Les caractéristiques techniques et la conception peuvent être sujettes à modifications, sans préavis.

Serie / Series / Série **MDG (PORTLAND)**

+Info: **www.infrico.com**

ML37DG22 M2





Nuevo paragolpes frontal

New front bumper

Nouveau pare-chocs frontale



ML37DG22 M2

Lateral panorámico
Panoramic side panel
Joue panoramique

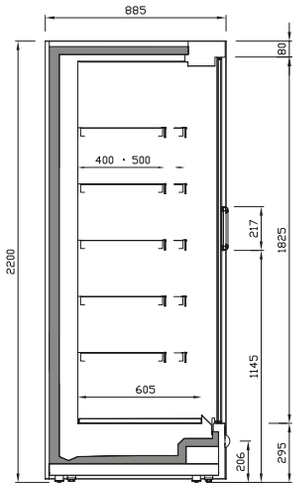

ML DG22 M0/M1/M2

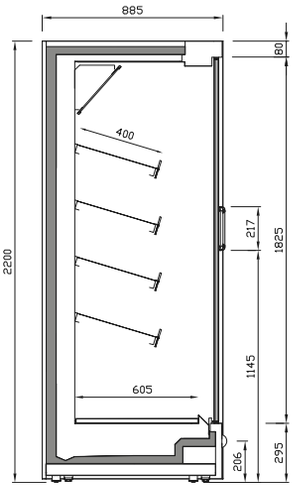

ML DG22 H1



Los datos técnicos están sujetos a posibles variaciones que serán actualizadas periódicamente en las fichas técnicas del producto, disponibles en la web /
The technical data are subject to possible variations that will be updated periodically in the technical data sheets of the product, which are available on the website /
Les données techniques peuvent varier et seront actualisées dans les fiches techniques du produit, disponibles sur le site web.

Mural remota de refrigeración cerradas
Remote refrigeration doors multideck
Murale de réfrigération fermée groupe à distance

X: 1085

MODELO / MODELE / MODÈLE	MX12 DG M0	MX18 DG M0	MX25 DG M0	MX31 DG M0	MX37 DG M0
Precio Price Prix **M0**					
MOD.	**MX12 DG M1**	**MX18 DG M1**	**MX25 DG M1**	**MX31 DG M1**	**MX37 DG M1**
Precio Price Prix **M1**					
MOD.	**MX12 DG M2**	**MX18 DG M2**	**MX25 DG M2**	**MX31 DG M2**	**MX37 DG M2**
Precio Price Prix **M2**					
MOD.	**MX12 DG H1**	**MX18 DG H1**	**MX25 DG H1**	**MX31 DG H1**	**MX37 DG H1**
Precio Price Prix **H1**					
Medidas / Measures / (mm) **Sin costados /** Without sides / Sans joues	1250 x 1085 x 2050 mm.	1875 x 1085 x 2050 mm.	2500 x 1085 x 2050 mm.	3125 x 1085 x 2050 mm.	3750 x 1085 x 2050 mm.
Tª. Prod. | Aplic. Prod. Tª. | Applic. Tª. (°C) Temp. Prod. | Temp. Applic.	**M0: -1/+4°C | -1/+1°C**	**M1: -1/+5°C | 0/+2°C**	**M2: -1/+7°C | +2/+4°C**	**H1: +1/+10°C | +4/+6°C**	
Clase Climática Climatic class Classe climatique (°C)	3 / 25°C				
Tensión/Frecuencia Electrical data Tension électrique	230V/1ph/50Hz				
Controlador Controller Régulateur	Digital				
Material Material Matériel (EXT/INT)	Acero galvanizado plastificado / Plastified galvanised steel / Acier galvanisé plastifié				
Aislamiento Isolation Isolation (mm)	40kg/m³ / Free CFC's / Zero ODP-GWP				
Capacidad Capacity Capacité (L)	M0, M1, M2: 1166 H1: 985	M0, M1, M2: 1749 H1: 1478	M0, M1, M2: 2333 H1: 1970	M0, M1, M2: 2916 H1: 2463	M0, M1, M2: 3499 H1: 2955
Superficie exposición Surface exhibition (x m²) Surface d'exposition	M0, M1, M2: 4,01 H1: 3,26	M0, M1, M2: 6,02 H1: 4,90	M0, M1, M2: 8,10 H1: 6,50	M0, M1, M2: 10,1 H1: 8,10	M0, M1, M2: 12,0 H1: 9,80
Niveles Exposición Exposition Levels Niveaux d'exposition	M0, M1, M2: 4+Expos. H1: 3+Expos.				
Costados (2) Sides (2) Joues (2) (mm)	40 + 40				
Puertas Doors Portes	2	3	4	5	6
Sistema de frío Cooling System Système de froid	Ventilado / Ventilated / Ventilé				
Desescarche Defrost Dégrivrage	Automático / Automatic / Automatique				
Evaporación Evaporation Évaporation	Forzada / Forced / Ventilé				
Potencia Power Puissance (W)	-				
Potencia frig. Cooling capacity Puissance Frig. (W A -10°C)	M0: 986 M1: 895 M2: 773 H1: 638	M0: 1479 M1: 1343 M2: 1159 H1: 956	M0: 1973 M1: 1790 M2: 1545 H1: 1275	M0: 2466 M1: 2238 M2: 1931 H1: 1594	M0: 2959 M1: 2685 M2: 2318 H1: 1913
Consumo Consumption Consommation (kWh/24h)	-				
Refrigerante Refrigerant Gaz	**FREON**				

Colores estándar Standar colors Couleurs standard

Ext. Estándar / Standar / Standard

Blanco/White/ Blanc	Ral 1015	Ral 1018
Ral 2003	Ral 3003	Ral 3020
Ral 5015	Ral 5017	Ral 5011
Ral 6002	Ral 6018	Ral 6019
Ral 7035	Ral 7037	Ral 7042
Ral 7016	Ral 9006	Negro/Black/ Noir

Int. Estándar / Standar / Standard

Blanco/White/ Blanc	Negro/Black/ Noir	Ral 7016

Laterales disponibles Available sides Joues disponibles

Laterales / Sides / Joues

No Incluidos / Not includes / Non inclues

Opciones pág. 426-427 Options pages 426-427 Options pages 426-427


Lateral Espejo
Mirror end panels
Joue Miroir


Lat. Panorámico
Panoramic end panels
Joue panoramique


Lateral Display
Display end panels
Joue Display

10

Válido para todo el catálogo / Valid for the entire product guide / Valable pour tout le catalogue:
Fotografías no contractuales / Non contractual pictures / Photos non contractuelles.
Características técnicas y constructivas sujetas a variación sin previo aviso / We reserve the right to change specifications without prior notice / Les caractéristiques techniques et la conception peuvent être sujettes à modifications, sans préavis.

Serie / Series / Série **MDG (PORTLAND)**

+Info: **www.infrico.com**

MX25DG H1





Nuevo paragolpes frontal

New front bumper

Nouveau pare-chocs frontale



MX37DG M2

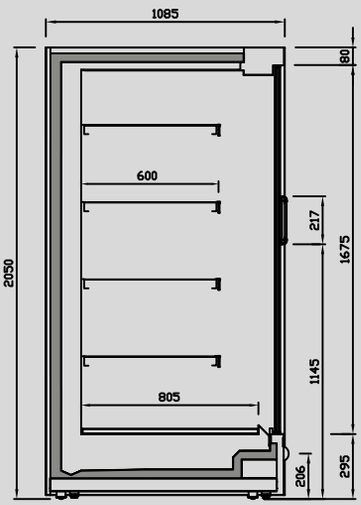

MX DG M0/M1/M2

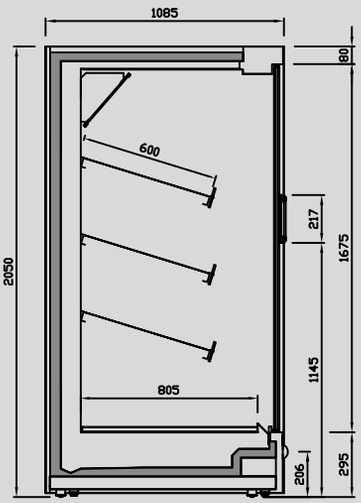

MX DG H1



Los datos técnicos están sujetos a posibles variaciones que serán actualizadas periódicamente en las fichas técnicas del producto, disponibles en la web.
The technical data are subject to possible variations that will be updated periodically in the technical data sheets of the product, which are available on the website.
Les données techniques peuvent varier et seront actualisées dans les fiches techniques du produit, disponibles sur le site web.

Mural remota de refrigeración cerradas
Remote refrigeration doors multideck
Murale de réfrigération fermée groupe à distance

X: 1085

MODELO / MODELE / MODÈLE	MX12 DG22 M0	MX18 DG22 M0	MX25 DG22 M0	MX31 DG22 M0	MX37 DG22 M0
Precio Price Prix **M0**					
MOD.	MX12 DG22 M1	MX18 DG22 M1	MX25 DG22 M1	MX31 DG22 M1	MX37 DG22 M1
Precio Price Prix **M1**					
MOD.	MX12 DG22 M2	MX18 DG22 M2	MX25 DG22 M2	MX31 DG22 M2	MX37 DG22 M2
Precio Price Prix **M2**					
MOD.	MX12 DG22 H1	MX18 DG22 H1	MX25 DG22 H1	MX31 DG22 H1	MX37 DG22 H1
Precio Price Prix **H1**					
Medidas / Measures / (mm) **Sin costados /** Without sides / Sans joues	1250 x 1085 x 2200 mm.	1875 x 1085 x 2200 mm.	2500 x 1085 x 2200 mm.	3125 x 1085 x 2200 mm.	3750 x 1085 x 2200 mm.
Tª. Prod. | Aplic. Prod. Tª. | Applic. Tª. (°C) Temp. Prod. | Temp. Applic.	**M0: -1/+4°C | -1/+1°C**	**M1: -1/+5°C | 0/+2°C**	**M2: -1/+7°C | +2/+4°C**	**H1: +1/+10°C | +4/+6°C**	
Clase Climática Climatic class Classe climatique (°C)	3 / 25°C				
Tensión/Frecuencia Electrical data Tension électrique	230V/1ph/50Hz				
Controlador Controller Régulateur	Digital				
Material Material Matériel (EXT/INT)	Acero galvanizado plastificado / Plastified galvanised steel / Acier galvanisé plastifié				
Aislamiento Isolation Isolation (mm)	40kg/m³ / Free CFC's / Zero ODP-GWP				
Capacidad Capacity Capacité (L)	M0, M1, M2: 951 H1: 801	M0, M1, M2: 1427 H1: 1202	M0, M1, M2: 1903 H1: 1601	M0, M1, M2: 2378 H1: 2003	M0, M1, M2: 2854 H1: 2404
Superficie exposición Surface exhibition (x m²) Surface d'exposition	M0, M1, M2: 4,76 H1: 4,01	M0, M1, M2: 7,10 H1: 6,10	M0, M1, M2: 9,50 H1: 8,10	M0, M1, M2: 11,9 H1: 10,1	M0, M1, M2: 14,3 H1: 12,1
Niveles Exposición Exposition Levels Niveaux d'exposition	M0, M1, M2: 5+Expos. H1: 4+Expos.				
Costados (2) Sides (2) Joues (2) (mm)	40 + 40				
Puertas Doors Portes	2	3	4	5	6
Sistema de frío Cooling System Système de froid	Ventilado / Ventilated / Ventilé				
Desescarche Defrost Dégrivrage	Automático / Automatic / Automatique				
Evaporación Evaporation Évaporation	Forzada / Forced / Ventilé				
Potencia Power Puissance (W)	-				
Potencia frig. Cooling capacity Puissance Frig. (W A -10°C)	M0: 1018 M1: 928 M2: 816 H1: 683	M0: 1596 M1: 1391 M2: 1224 H1: 1024	M0: 2035 M1: 1855 M2: 1633 H1: 1365	M0: 2544 M1: 2319 M2: 2041 H1: 1706	M0: 3053 M1: 2783 M2: 2449 H1: 2048
Consumo Consumption Consommation (kWh/24h)	-				
Refrigerante Refrigerant Gaz	**FREON**				

Colores estándar Standar colors Couleurs standard

Ext. Estándar / Standar / Standard

Blanco/White/ Blanc	Ral 1015	Ral 1018
Ral 2003	Ral 3003	Ral 3020
Ral 5015	Ral 5017	Ral 5011
Ral 6002	Ral 6018	Ral 6019
Ral 7035	Ral 7037	Ral 7042
Ral 7016	Ral 9006	Negro/Black/ Noir

Int. Estándar / Standar / Standard

Blanco/White/ Blanc	Negro/Black/ Noir	Ral 7016

Laterales disponibles Available sides Joues disponibles

Laterales / Sides / Joues

No Incluidos / Not includes / Non inclues



Lateral Espejo
Mirror end panels
Joue Miroir



Lat. Panorámico
Panoramic end panels
Joue panoramique



Lateral Display
Display end panels
Joue Display

Opciones pág. 426-427 Options pages 426-427 Options pages 426-427

10

Válido para todo el catálogo / Valid for the entire product guide / Valable pour tout le catalogue:
Fotografías no contractuales / Non contractual pictures / Photos non contractuelles.
Características técnicas y constructivas sujetas a variación sin previo aviso / We reserve the right to change specifications without prior notice / Les caractéristiques techniques et la conception peuvent être sujettes à modifications, sans préavis.

Serie / Series / Série **MDG (PORTLAND)**

+Info: **www.infrico.com**

MX37DG22 M2





Nuevo paragolpes frontal

New front bumper

Nouveau pare-chocs frontale



MX37DG22 H1

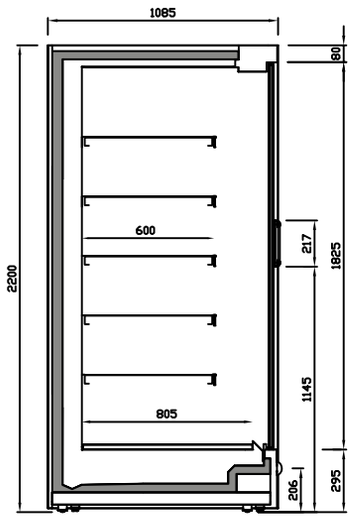

MX DG22 M0/M1/M2

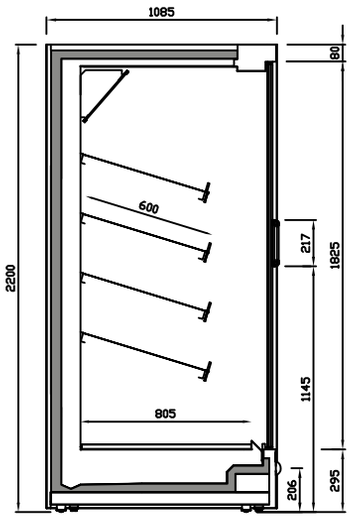

MX DG22 H1



Los datos técnicos están sujetos a posibles variaciones que serán actualizadas periódicamente en las fichas técnicas del producto disponibles en la web.
The technical data are subject to possible variations that will be updated periodically in the technical data sheets of the products which are available on the website.
Les données techniques peuvent varier et seront actualisées dans les fiches techniques du produit, disponibles sur le site web.

Murales Mixtas de refrigeración cerradas
Mixed refrigeration doors multideck
Murales mixtes fermées groupe à distance

S: 685

MODELO / MODELE / MODÈLE	MS12 DGU M1	MS18 DGU M1	MS25 DGU M1	MS37 DGU M1
Precio Price Prix **M1**				
MOD.	MS12 DGU M2	MS18 DGU M2	MS25 DGU M2	MS37 DGU M2
Precio Price Prix **M2**				
MOD.	MS12 DGU H1	MS18 DGU H1	MS25 DGU H1	MS37 DGU H1
Precio Price Prix **H1**				
Medidas / Measures / (mm) **Sin costados /** Without sides / Sans joues	1250 x 680 x 2050 mm.	1875 x 680 x 2050 mm.	2500 x 680 x 2050 mm.	3750 x 680 x 2050 mm.
Tª. Prod. | Aplic. Prod. Tª. | Applic. Tª. (°C) Temp. Prod. | Temp. Appliq.	**M1: -1/+5°C | 0/+2°C** **M2: -1/+7°C | +2/+4°C** **H1: +1/+10°C | +4/+6°C**			
Clase Climática Climatic class Classe climatique (°C)	3 / 25°C			
Tensión/Frecuencia Electrical data Tension électrique	230V/1ph/50Hz			
Controlador Controller Régulateur	Digital			
Material Material Matériel (EXT/INT)	Acero galvanizado plastificado / Plastified galvanised steel / Acier galvanisé plastifié			
Aislamiento Isolation Isolation (mm)	40kg/m³ / Free CFC's / Zero ODP-GWP			
Capacidad Capacity Capacité (L)	M1, M2: 401 H1: 326	M1, M2: 602 H1: 489	M1, M2: 803 H1: 653	M1, M2: 1204 H1: 979
Superficie exposición Surface exhibition (x m²) Surface d'exposition	M1, M2: 2,01 H1: 1,64	M1, M2: 3,02 H1: 2,46	M1, M2: 4,02 H1: 3,27	M1, M2: 6,04 H1: 4,91
Niveles Exposición Exposition Levels Niveaux d'exposition	M1, M2: 4+Expos. H1: 3+Expos.			
Costados (2) Sides (2) Joues (2) (mm)	40 + 40			
Puertas Doors Portes	2	3	4	6
Sistema de frío Cooling System Système de froid	Ventilado / Ventilated / Ventilé			
Desescarche Defrost Dégrivrage	Automático / Automatic / Automatique			
Evaporación Evaporation Évaporation	Forzada / Forced / Ventilé			
Potencia Power Puissance (W)	M1: 665 M2: 665 H1: 665	M1: 772 M2: 772 H1: 772	M1: 1147 M2: 1147 H1: 1147	M1: 2270 M2: 2270 H1: 2270
Potencia frig. Cooling capacity Puissance Frig. (W A -10°C)	-			
Consumo Consumption Consommation (kWh/24h)	M1: 11.7 M2: 10.9 H1: 10.4	M1: 13.1 M2: 12.6 H1: 12.0	M1: 19.8 M2: 18.7 H1: 17.8	M1: 38.1 M2: 37.1 H1: 35.41
Refrigerante Refrigerant Gaz	**R290**			

Colores estándar Standar colors Couleurs standard

Int. Estándar / Standar / Standard

Blanco/White/ Blanc	Negro/Black/ Noir	Ral 7016

Ext. Estándar / Standar / Standard

Blanco/White/ Blanc	Ral 1015	Ral 1018
Ral 2003	Ral 3003	Ral 3020
Ral 5015	Ral 5017	Ral 5011
Ral 6002	Ral 6018	Ral 6019
Ral 7035	Ral 7037	Ral 7042
Ral 7016	Ral 9006	Negro/Black/ Noir

Laterales disponibles Available sides Joues disponibles

Laterales / Sides / Joues

No Incluidos / Not includes / Non inclues



Lateral Espejo
Mirror end panels
Joue Miroir



Lat. Panorámico
Panoramic end panels
Joue panoramique



Lateral Display
Display end panels
Joue Display

Opciones pág. 426-427 Options pages 426-427 Options pages 426-427

10

Válido para todo el catálogo / Valid for the entire product guide / Valable pour tout le catalogue:
Fotografías no contractuales / Non contractual pictures / Photos non contractuelles.
Características técnicas y constructivas sujetas a variación sin previo aviso / We reserve the right to change specifications without prior notice / Les caractéristiques techniques et la conception peuvent être sujettes à modifications, sans préavis.

Serie / Series / Série **MDGU (DETROIT)**

+Info: **www.infrico.com**

MS37DGU M2





Nuevo paragolpes frontal

New front bumper

Nouveau pare-chocs frontale



MS25DGU H1

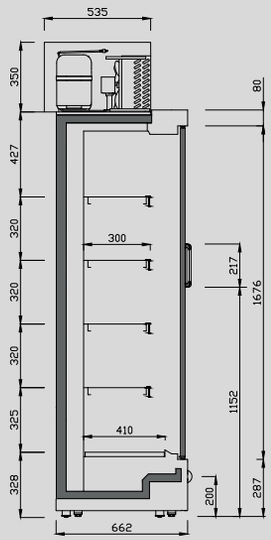

MS DGU M1/M2

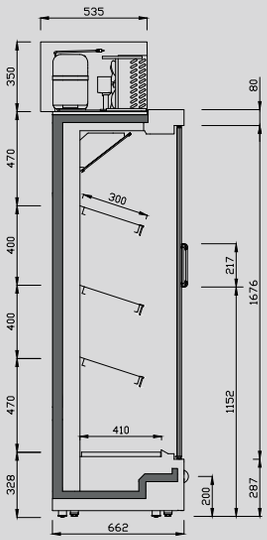

MS DGU H1



os datos técnicos están sujetos a posibles variaciones que serán actualizadas periódicamente en las fichas técnicas del producto, disponibles en la web /
he technical data are subject to possible variations that will be updated periodically in the technical data sheets of the product, which are available on the website /
es données techniques peuvent varier et seront actualisées dans les fiches techniques du produit, disponibles sur le site web.

Murales Mixtas de refrigeración cerradas
Mixed refrigeration doors multideck
Murales mixtes fermées groupe à distance

N: 785

MODELO / MODELE / MODÈLE	MN12 DGU M1	MN18 DGU M1	MN25 DGU M1	MN37 DGU M1
Precio Price Prix **M1**				
MOD.	MN12 DGU M2	MN18 DGU M2	MN25 DGU M2	MN37 DGU M2
Precio Price Prix **M2**				
MOD.	MN12 DGU H1	MN18 DGU H1	MN25 DGU H1	MN37 DGU H1
Precio Price Prix **H1**				
Medidas / Measures / (mm) **Sin costados /** Without sides / Sans joues	1250 x 785 x 2050 mm.	1875 x 785 x 2050 mm.	2500 x 785 x 2050 mm.	3750 x 785 x 2050 mm.
Tª. Prod. | Aplic. Prod. Tª. | Applic. Tª. (°C) Temp. Prod. | Temp. Appliq.	**M1: -1/+5°C | 0/+2°C** **M2: -1/+7°C | +2/+4°C** **H1: +1/+10°C | +4/+6°C**			
Clase Climática Climatic class Classe climatique (°C)	3 / 25°C			
Tensión/Frecuencia Electrical data Tension électrique	230V/1ph/50Hz			
Controlador Controller Régulateur	Digital			
Material Material Matériel (EXT/INT)	Acero galvanizado plastificado / Plastified galvanised steel / Acier galvanisé plastifié			
Aislamiento Isolation Isolation (mm)	40kg/m^3 / Free CFC's / Zero ODP-GWP			
Capacidad Capacity Capacité (L)	M0, M1, M2: 766 H1: 655	M0, M1, M2: 1149 H1: 983	M0, M1, M2: 1533 H1: 1310	M0, M1, M2: 2299 H1: 1965
Superficie exposición Surface exhibition (x m^2) Surface d'exposition	M1, M2: 2,64 H1: 2,14	M1, M2: 3,36 H1: 3,21	M1, M2: 5,28 H1: 4,30	M1, M2: 7,91 H1: 6,40
Niveles Exposición Exposition Levels Niveaux d'exposition	M1, M2: 4+Expos. H1: 3+Expos.			
Costados (2) Sides (2) Joues (2) (mm)	40 + 40			
Puertas Doors Portes	2	3	4	6
Sistema de frío Cooling System Système de froid	Ventilado / Ventilated / Ventilé			
Desescarche Defrost Dégrivrage	Automático / Automatic / Automatique			
Evaporación Evaporation Évaporation	Forzada / Forced / Ventilé			
Potencia Power Puissance (W)	M1: 746 M2: 721 H1: 721	M1: 875 M2: 875 H1: 875	M1: 1272 M2: 1272 H1: 1272	M1: 2472 M2: 2472 H1: 2472
Potencia frig. Cooling capacity Puissance Frig. (W A -10°C)	-			
Consumo Consumption Consommation (kWh/24h)	M1: 12.5 M2: 11.6 H1: 10.4	M1: 14.7 M2: 13.6 H1: 12.2	M1: 21.4 M2: 19.8 H1: 17.7	M1: 35.6 M2: 32.6 H1: 29.7
Refrigerante Refrigerant Gaz	**R290**			

Colores estándar Standar colors Couleurs standard

Int. Estándar / Standar / Standard

Blanco/White/ Blanc	Negro/Black/ Noir	Ral 7016

Ext. Estándar / Standar / Standard

Blanco/White/ Blanc	Ral 1015	Ral 1018
Ral 2003	Ral 3003	Ral 3020
Ral 5015	Ral 5017	Ral 5011
Ral 6002	Ral 6018	Ral 6019
Ral 7035	Ral 7037	Ral 7042
Ral 7016	Ral 9006	Negro/Black/ Noir

Laterales disponibles Available sides Joues disponibles

Laterales / Sides / Joues

No Incluidos / Not includes / Non inclues



Lateral Espejo
Mirror end panels
Joue Miroir



Lat. Panorámico
Panoramic end panels
Joue panoramique



Lateral Display
Display end panels
Joue Display

Opciones pág. 426-427 Options pages 426-427 Options pages 426-427

10

Válido para todo el catálogo / Valid for the entire product guide / Valable pour tout le catalogue:
Fotografías no contractuales / Non contractual pictures / Photos non contractuelles.
Características técnicas y constructivas sujetas a variación sin previo aviso / We reserve the right to change specifications without prior notice / Les caractéristiques techniques et la conception peuvent être sujettes à modifications, sans préavis.

Serie / Series / Série **MDGU (DETROIT)**

+Info: **www.infrico.com**

MN25DGU H1





Nuevo paragolpes frontal

New front bumper

Nouveau pare-chocs frontale



MN37DGU M2

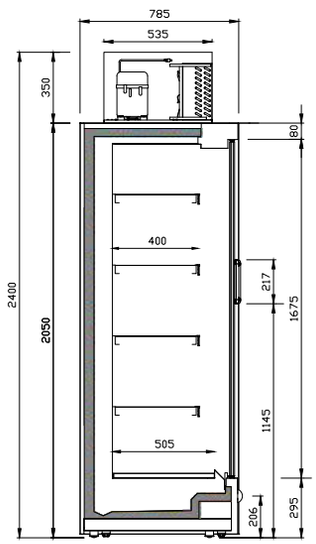

MN DGU M1/M2

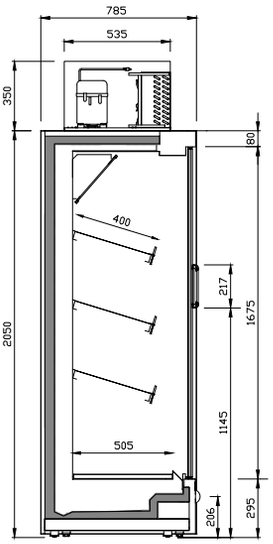

MN DGU H1



Las características técnicas pueden variar periódicamente, consulte las fichas técnicas del producto, disponibles en la web /
Technical characteristics may change periodically, see the technical data sheets of the product, which are available on the website /
Les caractéristiques techniques peuvent varier de temps en temps, consultez les fiches techniques du produit, disponibles sur le site web

Murales Mixtas de refrigeración cerradas
Mixed refrigeration doors multideck
Murales mixtes fermées groupe à distance

L: 885

MODELO / MODELE / MODÈLE	ML12 DGU M1	ML18 DGU M1	ML25 DGU M1	ML37 DGU M1
Precio Price Prix **M1**				
MOD.	ML12 DGU M2	ML18 DGU M2	ML25 DGU M2	ML37 DGU M2
Precio Price Prix **M2**				
MOD.	ML12 DGU H1	ML18 DGU H1	ML25 DGU H1	ML37 DGU H1
Precio Price Prix **H1**				
Medidas / Measures / (mm) **Sin costados /** Without sides / Sans joues	1250 x 885 x 2050 mm.	1875 x 885 x 2050 mm.	2500 x 885 x 2050 mm.	3750 x 885 x 2050 mm.
Tª. Prod. | Aplic. Prod. Tª. | Applic. Tª. (°C) Temp. Prod. | Temp. Appliq.	**M1: -1/+5°C | 0/+2°C** **M2: -1/+7°C | +2/+4°C** **H1: +1/+10°C | +4/+6°C**			
Clase Climática Climatic class Classe climatique (°C)	3 / 25°C			
Tensión/Frecuencia Electrical data Tension électrique	230V/1ph/50Hz			
Controlador Controller Régulateur	Digital			
Material Material Matériel (EXT/INT)	Acero galvanizado plastificado / Plastified galvanised steel / Acier galvanisé plastifié			
Aislamiento Isolation Isolation (mm)	40kg/m^3 / Free CFC's / Zero ODP-GWP			
Capacidad Capacity Capacité (L)	803	1204	1605	2408
Superficie exposición Surface exhibition (x m^2) Surface d'exposition	2,76	4,13	5,51	8,30
Niveles Exposición Exposition Levels Niveaux d'exposition	M1, M2: 4+Expos. H1: 3+Expos.			
Costados (2) Sides (2) Joues (2) (mm)	40 + 40			
Puertas Doors Portes	2	3	4	6
Sistema de frío Cooling System Système de froid	Ventilado / Ventilated / Ventilé			
Desescarche Defrost Dégrivrage	Automático / Automatic / Automatique			
Evaporación Evaporation Évaporation	Forzada / Forced / Ventilé			
Potencia Power Puissance (W)	M1: 746 M2: 746 H1: 746	M1: 875 M2: 875 H1: 875	M1: 1272 M2: 1272 H1: 1272	M1: 2472 M2: 2472 H1: 2472
Potencia frig. Cooling capacity Puissance Frig. (W A -10°C)	-			
Consumo Consumption Consommation (kWh/24h)	M1: 12.5 M2: 11.6 H1: 10.4	M1: 14.7 M2: 13.6 H1: 12.2	M1: 21.4 M2: 19.8 H1: 17.7	M1: 35.6 M2: 32.6 H1: 29.7
Refrigerante Refrigerant Gaz	**R290**			

Colores estándar Standar colors Couleurs standard

Int. Estándar / Standar / Standard

Blanco/White/ Blanc	Negro/Black/ Noir	Ral 7016

Ext. Estándar / Standar / Standard

Blanco/White/ Blanc	Ral 1015	Ral 1018
Ral 2003	Ral 3003	Ral 3020
Ral 5015	Ral 5017	Ral 5011
Ral 6002	Ral 6018	Ral 6019
Ral 7035	Ral 7037	Ral 7042
Ral 7016	Ral 9006	Negro/Black/ Noir

Laterales disponibles Available sides Joues disponibles

Laterales / Sides / Joues

No Incluidos / Not includes / Non inclues



Lateral Espejo
Mirror end panels
Joue Miroir



Lat. Panorámico
Panoramic end panels
Joue panoramique



Lateral Display
Display end panels
Joue Display

Opciones pág. 426-427 Options pages 426-427 Options pages 426-427

10

Válido para todo el catálogo / Valid for the entire product guide / Valable pour tout le catalogue:
Fotografías no contractuales / Non contractual pictures / Photos non contractuelles.
Características técnicas y constructivas sujetas a variación sin previo aviso / We reserve the right to change specifications without prior notice / Les caractéristiques techniques et la conception peuvent être sujettes à modifications, sans préavis.

Serie / Series / Série **MDGU (DETROIT)**

+Info: **www.infrico.com**

ML37DGU M2





Nuevo paragolpes frontal

New front bumper

Nouveau pare-chocs frontale



ML25DGU H1

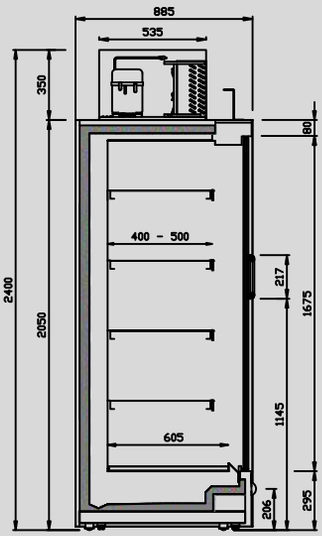

ML DGU M1/M2

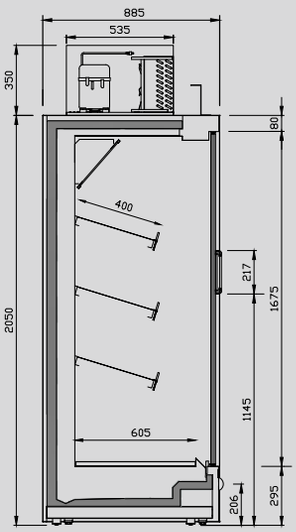

ML DGU H1



Los datos técnicos están sujetos a posibles variaciones que serán actualizadas periódicamente en las fichas técnicas del producto, disponibles en la web / The technical data is subject to possible variations that will be updated periodically in the technical data sheets of the product, which are available on the website / Les données techniques peuvent varier et seront actualisées dans les fiches techniques du produit, disponibles sur le site web.

Murales Mixtas de refrigeración cerradas
Mixed refrigeration doors multideck
Murales mixtes fermées groupe à distance

L: 885

MODELO / MODELE / MODÈLE	ML12 DGU22 M1	ML18 DGU22 M1	ML25 DGU22 M1	ML37 DGU22 M1
Precio Price Prix **M1**				
MOD.	ML12 DGU22 M2	ML18 DGU22 M2	ML25 DGU22 M2	ML37 DGU22 M2
Precio Price Prix **M2**				
MOD.	ML12 DGU22 H1	ML18 DGU22 H1	ML25 DGU22 H1	ML37 DGU22 H1
Precio Price Prix **H1**				
Medidas / Measures / (mm) **Sin costados /** Without sides / Sans joues	1250 x 885 x 2200 mm.	1875 x 885 x 2200 mm.	2500 x 885 x 2200 mm.	3750 x 885 x 2200 mm.
Tª. Prod. | Aplic. Prod. Tª. | Applic. Tª. (°C) Temp. Prod. | Temp. Appliq.	**M1: -1/+5°C | 0/+2°C** **M2: -1/+7°C | +2/+4°C** **H1: +1/+10°C | +4/+6°C**			
Clase Climática Climatic class Classe climatique (°C)	3 / 25°C			
Tensión/Frecuencia Electrical data Tension électrique	230V/1ph/50Hz			
Controlador Controller Régulateur	Digital			
Material Material Matériel (EXT/INT)	Acero galvanizado plastificado / Plastified galvanised steel / Acier galvanisé plastifié			
Aislamiento Isolation Isolation (mm)	40kg/m^3 / Free CFC's / Zero ODP-GWP			
Capacidad Capacity Capacité (L)	M1, M2: 1046 H1: 890	M1, M2: 1569 H1: 1335	M1, M2: 2092 H1: 1779	M1, M2: 3138 H1: 2669
Superficie exposición Surface exhibition (x m^2) Surface d'exposition	3,26	4,88	6,51	9,70
Niveles Exposición Exposition Levels Niveaux d'exposition	M1, M2: 5+Expos. H1: 4+Expos.			
Costados (2) Sides (2) Joues (2) (mm)	40 + 40			
Puertas Doors Portes	2	3	4	6
Sistema de frío Cooling System Système de froid	Ventilado / Ventilated / Ventilé			
Desescarche Defrost Dégrivrage	Automático / Automatic / Automatique			
Evaporación Evaporation Évaporation	Forzada / Forced / Ventilé			
Potencia Power Puissance (W)	M1: 746 M2: 746 H1: 746	M1: 875 M2: 875 H1: 875	M1: 1285 M2: 1285 H1: 1285	M1: 2422 M2: 2422 H1: 2422
Potencia frig. Cooling capacity Puissance Frig. (W A -10°C)	-			
Consumo Consumption Consommation (kWh/24h)	M1: 12.8 M2: 11.8 H1: 10.61	M1: 14.9 M2: 13.8 H1: 12.4	M1: 21.8 M2: 20.3 H1: 18.1	M1: 36.1 M2: 33.3 H1: 30.3
Refrigerante Refrigerant Gaz	**R290**			

Colores estándar Standar colors Couleurs standard

Int. Estándar / Standar / Standard

Blanco/White/ Blanc	Negro/Black/ Noir	Ral 7016

Ext. Estándar / Standar / Standard

Blanco/White/ Blanc	Ral 1015	Ral 1018
Ral 2003	Ral 3003	Ral 3020
Ral 5015	Ral 5017	Ral 5011
Ral 6002	Ral 6018	Ral 6019
Ral 7035	Ral 7037	Ral 7042
Ral 7016	Ral 9006	Negro/Black/ Noir

Laterales disponibles Available sides Joues disponibles

Laterales / Sides / Joues

No Incluidos / Not includes / Non inclues



Lateral Espejo
Mirror end panels
Joue Miroir



Lat. Panorámico
Panoramic end panels
Joue panoramique



Lateral Display
Display end panels
Joue Display

Opciones pág. 426-427 Options pages 426-427 Options pages 426-427

10

Válido para todo el catálogo / Valid for the entire product guide / Valable pour tout le catalogue:
Fotografías no contractuales / Non contractual pictures / Photos non contractuelles.
Características técnicas y constructivas sujetas a variación sin previo aviso / We reserve the right to change specifications without prior notice / Les caractéristiques techniques et la conception peuvent être sujettes à modifications, sans préavis.

Serie / Series / Série **MDGU (DETROIT)**

+Info: **www.infrico.com**

ML37DGU22 M2





Nuevo paragolpes frontal

New front bumper

Nouveau pare-chocs frontale



ML25DGU22 H1

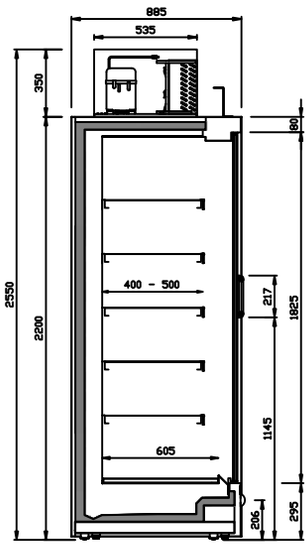

ML DGU22 M1/M2

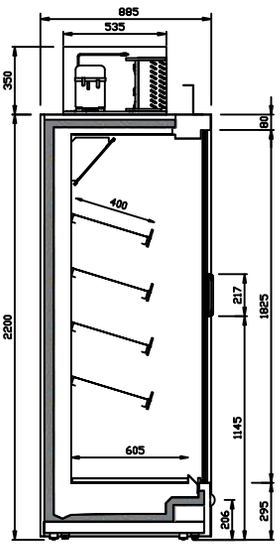

ML DGU22 H1



Los datos técnicos están sujetos a posibles variaciones que serán actualizadas periódicamente en las fichas técnicas del producto disponibles en la web.
The technical data are subject to possible variations that will be updated periodically in the technical sheets of the product which are available on the web.
Les données techniques peuvent varier et seront actualisées dans les fiches techniques du produit disponibles sur le site web.

Mural remota de refrigeración abierta frente bajo
Remote refrigeration open low front multidecks
Murale de réfrigération ouverte groupe à distance avec frontal bas

N: 785

MODELO / MODELE / MODÈLE	MN9 PB M1	MN12 PB M1	MN18 PB M1	MN25 PB M1	MN37 PB M1
Precio Price Prix **M1**					
MOD.	MN9 PB M2	MN12 PB M2	MN18 PB M2	MN25 PB M2	MN37 PB M2
Precio Price Prix **M2**					
MOD.	MN9 PB H1	MN12 PB H1	MN18 PB H1	MN25 PB H1	MN37 PB H1
Precio Price Prix **H1**					
Medidas / Measures / Mesures / (mm) **Sin costados /** Without sides / Sans joues	938 x 785 x 2050 mm.	1250 x 785 x 2050 mm.	1875 x 785 x 2050 mm.	2500 x 785 x 2050 mm.	3750 x 785 x 2050 mm.
Tª. Prod. | Aplic. Prod. Tª. | Applic. Tª. (°C) Temp. Prod. | Temp. Appliq.	**M1: -1/+5°C | 0/+2°C**		**M2: -1/+7°C | +2/+4°C**	**H1: +1/+10°C | +4/+6°C**	
Clase Climática Climatic class Classe climatique (°C)	3 / 25°C				
Tensión/Frecuencia Electrical data Tension électrique	230V/1ph/50Hz				
Controlador Controller Régulateur	Digital				
Material Material Matériel (EXT/INT)	Acero galvanizado plastificado / Plastified galvanised steel / Acier galvanisé plastifié				
Aislamiento Isolation Isolation (mm)	40kg/m^3 / Free CFC's / Zero ODP-GWP				
Capacidad Capacity Capacité (L)	M1, M2: 575 H1: 492	M1, M2: 766 H1: 655	M1, M2: 1149 H1: 983	M1, M2: 1533 H1: 1310	M1, M2: 2299 H1: 1965
Superficie exposición Surface exhibition (x m^2) Surface d'exposition	M1, M2: 1,98 H1: 1,60	M1, M2: 2,64 H1: 2,14	M1, M2: 3,96 H1: 3,21	M1, M2: 5,28 H1: 4,28	M1, M2: 7,91 H1: 6,41
Niveles Exposición Exposition Levels Niveaux d'exposition	M1, M2: 4+Expos. H1: 3+Expos.				
Costados (2) Sides (2) Joues (2) (mm)	40 + 40				
Puertas Doors Portes	-	-	-	-	-
Sistema de frío Cooling System Système de froid	Ventilado / Ventilated / Ventilé				
Desescarche Defrost Dégrivrage	Automático / Automatic / Automatique				
Evaporación Evaporation Évaporation	Forzada / Forced / Ventilé				
Potencia Power Puissance (W)	-	-	-	-	-
Potencia frig. Cooling capacity Puissance Frig. (W A -10°C)	M1: 1780 M2: 1636 H1: 1366	M1: 2373 M2: 2180 H1: 1820	M1: 3559 M2: 3270 H1: 2730	M1: 4745 M2: 4360 H1: 3640	M1: 7118 M2: 6540 H1: 5460
Consumo Consumption Consommation (kWh/24h)	-	-	-	-	-
Refrigerante Refrigerant Gaz	**FREON**				

Colores estándar Standar colors Couleurs standard

Int. Estándar / Standar / Standard

Blanco/White/ Blanc	Negro/Black/ Noir	Ral 7016

Ext. Estándar / Standar / Standard

Blanco/White/ Blanc	Ral 1015	Ral 1018
Ral 2003	Ral 3003	Ral 3020
Ral 5015	Ral 5017	Ral 5011
Ral 6002	Ral 6018	Ral 6019
Ral 7035	Ral 7037	Ral 7042
Ral 7016	Ral 9006	Negro/Black/ Noir

Laterales disponibles Available sides Joues disponibles

Laterales / Sides / Joues

No Incluidos / Not includes / Non inclues



Lateral Espejo
Mirror end panels
Joue Miroir



Lat. Panorámico
Panoramic end panels
Joue panoramique



Lateral Display
Display end panels
Joue Display

Opciones pág. 426-427 Options pages 426-427 Options pages 426-427

10

Válido para todo el catálogo / Valid for the entire product guide / Valable pour tout le catalogue:
Fotografías no contractuales / Non contractual pictures / Photos non contractuelles.
Características técnicas y constructivas sujetas a variación sin previo aviso / We reserve the right to change specifications without prior notice / Les caractéristiques techniques et la conception peuvent être sujettes à modifications, sans préavis.

Serie / Series / Série **MPB (OSLO)**

+Info: **www.infrico.com**

MN25PB H1





Nuevo paragolpes frontal

New front bumper

Nouveau pare-chocs frontale



MN37PB M2

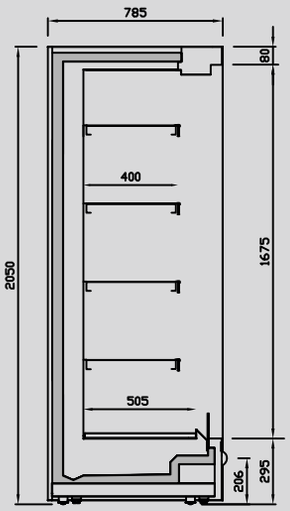

MN PB M1/M2

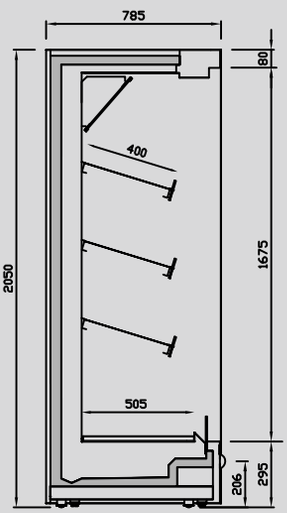

MN PB H1



Los datos técnicos están sujetos a posibles variaciones que serán actualizadas en www.infrico.com. Las fichas técnicas del producto, disponibles en la web, se actualizan de manera periódica en la sección de fichas técnicas del producto, disponibles en la web.

Les données techniques peuvent varier et seront actualisées dans les fiches techniques du produit, disponibles sur le site web.

Mural remota de refrigeración abierta frente bajo
Remote refrigeration open low front multidecks
Murale de réfrigération ouverte groupe à distance avec frontal bas

N: 785

MODELO / MODELE / MODÈLE	 MN9 PB22 M1	 MN12 PB22 M1	 MN18 PB22 M1	 MN25 PB22 M1	 MN37 PB22 M1
Precio Price Prix **M1**					
MOD.	MN9 PB22 M2	MN12 PB22 M2	MN18 PB22 M2	MN25 PB22 M2	MN37 PB22 M2
Precio Price Prix **M2**					
MOD.	MN9 PB22 H1	MN12 PB22 H1	MN18 PB22 H1	MN25 PB22 H1	MN37 PB22 H1
Precio Price Prix **H1**					
Medidas / Measures / (mm) **Sin costados /** Without sides / Sans joues	938 x 785 x 2200 mm.	1250 x 785 x 2200 mm.	1875 x 785 x 2200 mm.	2500 x 785 x 2200 mm.	3750 x 785 x 2200 mm.
Tª. Prod. | Aplic. Prod. Tª. | Applic. Tª. (°C) Temp. Prod. | Temp. Applic.	**M1: -1/+5°C | 0/+2°C**		**M2: -1/+7°C | +2/+4°C**	**H1: +1/+10°C | +4/+6°C**	
Clase Climática Climatic class Classe climatique (°C)	3 / 25°C				
Tensión/Frecuencia Electrical data Tension électrique	230V/1ph/50Hz				
Controlador Controller Régulateur	Digital				
Material Material Matériel (EXT/INT)	Acero galvanizado plastificado / Plastified galvanised steel / Acier galvanisé plastifié				
Aislamiento Isolation Isolation (mm)	40kg/m^3 / Free CFC's / Zero ODP-GWP				
Capacidad Capacity Capacité (L)	M1, M2: 579 H1: 496	M1, M2: 771 H1: 660	M1, M2: 1156 H1: 991	M1, M2: 1542 H1: 1322	M1, M2: 2313 H1: 1983
Superficie exposición Surface exhibition (x m^2) Surface d'exposition	M1, M2: 2,35 H1: 1,95	M1, M2: 3,13 H1: 2,63	M1, M2: 4,70 H1: 3,95	M1, M2: 6,30 H1: 5,30	M1, M2: 9,40 H1: 7,90
Niveles Exposición Exposition Levels Niveaux d'exposition	M1, M2: 5+Expos. H1: 4+Expos.				
Costados (2) Sides (2) Joues (2) (mm)	40 + 40				
Puertas Doors Portes	-	-	-	-	-
Sistema de frío Cooling System Système de froid	Ventilado / Ventilated / Ventilé				
Desescarche Defrost Dégrivrage	Automático / Automatic / Automatique				
Evaporación Evaporation Évaporation	Forzada / Forced / Ventilé				
Potencia Power Puissance (W)	-	-	-	-	-
Potencia frig. Cooling capacity Puissance Frig. (W A -10°C)	M1: 2092 M2: 1907 H1: 1521	M1: 2788 M2: 2541 H1: 2028	M1: 4181 M2: 3812 H1: 3041	M1: 5575 M2: 5083 H1: 4055	M1: 8363 M2: 7624 H1: 6083
Consumo Consumption Consommation (kWh/24h)	-	-	-	-	-
Refrigerante Refrigerant Gaz	**FREON**				

Colores estándar Standar colors Couleurs standard

Int. Estándar / Standar / Standard

Blanco/White/ Blanc	Negro/Black/ Noir	Ral 7016

Ext. Estándar / Standar / Standard

Blanco/White/ Blanc	Ral 1015	Ral 1018
Ral 2003	Ral 3003	Ral 3020
Ral 5015	Ral 5017	Ral 5011
Ral 6002	Ral 6018	Ral 6019
Ral 7035	Ral 7037	Ral 7042
Ral 7016	Ral 9006	Negro/Black/ Noir

Laterales disponibles Available sides Joues disponibles

Laterales / Sides / Joues

No Incluidos / Not includes / Non inclues



Lateral Espejo
Mirror end panels
Joue Miroir



Lat. Panorámico
Panoramic end panels
Joue panoramique



Lateral Display
Display end panels
Joue Display

Opciones pág. 426-427 Options pages 426-427 Options pages 426-427

10

Válido para todo el catálogo / Valid for the entire product guide / Valable pour tout le catalogue:
Fotografías no contractuales / Non contractual pictures / Photos non contractuelles.
Características técnicas y constructivas sujetas a variación sin previo aviso / We reserve the right to change specifications without prior notice / Les caractéristiques techniques et la conception peuvent être sujettes à modifications, sans préavis.

Serie / Series / Série **MPB (OSLO)**

+Info: **www.infrico.com**

MN37PB22 M2





Nuevo paragolpes frontal

New front bumper

Nouveau pare-chocs frontale



MN25PB22 H1

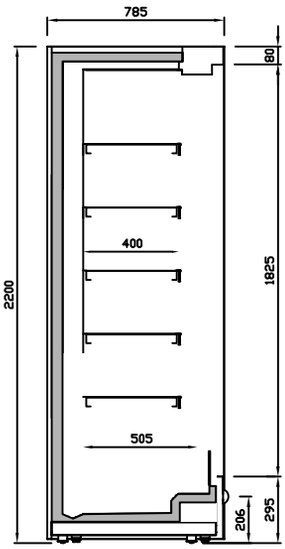

MN PB22 M1/M2

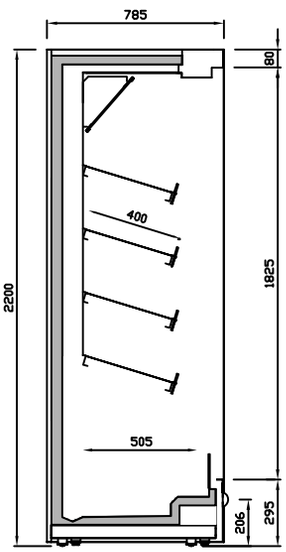

MN PB22 H1



Los datos técnicos están sujetos a posibles variaciones que serán actualizadas periódicamente en las fichas técnicas del producto, disponibles en la web /
The technical data are subject to possible variations that will be updated periodically in the technical data sheets of the product, which are available on the website /
Les données techniques peuvent varier et seront actualisées dans les fiches techniques du produit, disponibles sur le site web.

Mural remota de refrigeración abierta frente bajo
Remote refrigeration open low front multidecks
Murale de réfrigération ouverte groupe à distance avec frontal bas

L: 885

MODELO / MODELE / MODÈLE	ML9 PB M1	ML12 PB M1	ML18 PB M1	ML25 PB M1	ML31 PB M1	ML37 PB M1
Precio Price Prix **M1**						
MOD.	ML9 PB M2	ML12 PB M2	ML18 PB M2	ML25 PB M2	ML31 PB M2	ML37 PB M2
Precio Price Prix **M2**						
MOD.	ML9 PB H1	ML12 PB H1	ML18 PB H1	ML25 PB H1	ML31 PB H1	ML37 PB H1
Precio Price Prix **H1**						
Medidas / Measures / (mm) **Sin costados /** Without sides / Sans joues	938 x 885 x 2050 mm.	1250 x 885 x 2050 mm.	1875 x 885 x 2050 mm.	2500 x 885 x 2050 mm.	3125 x 885 x 2050 mm.	3750 x 885 x 2050 mm.
Tª. Prod. | Aplic. Prod. Tª. | Applic. Tª. (°C) Temp. Prod. | Temp. Appliq.	**M1: -1/+5°C | 0/+2°C** **M2: -1/+7°C | +2/+4°C** **H1: +1/+10°C | +4/+6°C**					
Clase Climática Climatic class Classe climatique (°C)	3 / 25°C					
Tensión/Frecuencia Electrical data Tension électrique	230V/1ph/50Hz					
Controlador Controller Régulateur	Digital					
Material Material Matériel (EXT/INT)	Acero galvanizado plastificado / Plastified galvanised steel / Acier galvanisé plastifié					
Aislamiento Isolation Isolation (mm)	40kg/m³ / Free CFC's / Zero ODP-GWP					
Capacidad Capacity Capacité (L)	M1, M2: 602 H1: 520	M1, M2: 803 H1: 701	M1, M2: 1204 H1: 1143	M1, M2: 1605 H1: 1390	M1, M2: 2012 H1: 1650	M1, M2: 2408 H1: 2110
Superficie exposición Surface exhibition (x m²) Surface d'exposition	M1, M2: 2,07 H1: 1,69	M1, M2: 2,76 H1: 2,26	M1, M2: 4,10 H1: 3,40	M1, M2: 5,50 H1: 4,50	M1, M2: 6,80 H1: 5,60	M1, M2: 8,30 H1: 6,70
Niveles Exposición Exposition Levels Niveaux d'exposition	M1, M2: 4+Expos. H1: 3+Expos.					
Costados (2) Sides (2) Joues (2) (mm)	40 + 40					
Puertas Doors Portes	-	-	-	-	-	-
Sistema de frío Cooling System Système de froid	Ventilado / Ventilated / Ventilé					
Desescarche Defrost Dégrivrage	Automático / Automatic / Automatique					
Evaporación Evaporation Évaporation	Forzada / Forced / Ventilé					
Potencia Power Puissance (W)	-	-	-	-	-	-
Potencia frig. Cooling capacity Puissance Frig. (W A -10°C)	M1: 1696 M2: 1558 H1: 1300	M1: 2260 M2: 2076 H1: 1733	M1: 3190 M2: 3114 H1: 2599	M1: 4250 M2: 4153 H1: 3465	M1: 5650 M2: 5191 H1: 4331	M1: 6780 M2: 6229 H1: 5198
Consumo Consumption Consommation (kWh/24h)	-	-	-	-	-	-
Refrigerante Refrigerant Gaz	**FREON**					

Colores estándar Standar colors Couleurs standard

Int. Estándar / Standar / Standard

Blanco/White/ Blanc	Negro/Black/ Noir	Ral 7016

Ext. Estándar / Standar / Standard

Blanco/White/ Blanc	Ral 1015	Ral 1018
Ral 2003	Ral 3003	Ral 3020
Ral 5015	Ral 5017	Ral 5011
Ral 6002	Ral 6018	Ral 6019
Ral 7035	Ral 7037	Ral 7042
Ral 7016	Ral 9006	Negro/Black/ Noir

Laterales disponibles Available sides Joues disponibles

Laterales / Sides / Joues

No Incluidos / Not includes / Non inclues



Lateral Espejo
Mirror end panels
Joue Miroir



Lat. Panorámico
Panoramic end panels
Joue panoramique



Lateral Display
Display end panels
Joue Display

Opciones pág. 426-427 Options pages 426-427 Options pages 426-427

10

Válido para todo el catálogo / Valid for the entire product guide / Valable pour tout le catalogue:
Fotografías no contractuales / Non contractual pictures / Photos non contractuelles.
Características técnicas y constructivas sujetas a variación sin previo aviso / We reserve the right to change specifications without prior notice / Les caractéristiques techniques et la conception peuvent être sujettes à modifications, sans préavis.

Serie / Series / Série **MPB (OSLO)**

+Info: **www.infrico.com**

ML37PB M2





Nuevo paragolpes frontal

New front bumper

Nouveau pare-chocs frontale



ML25PB H1

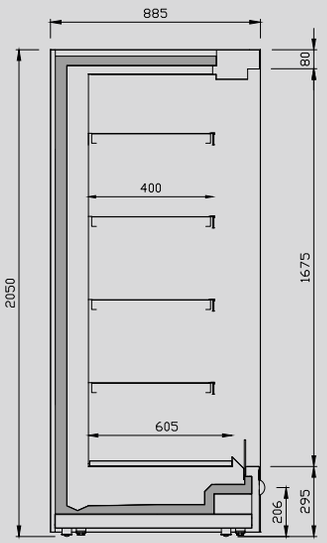

ML PB M1/M2

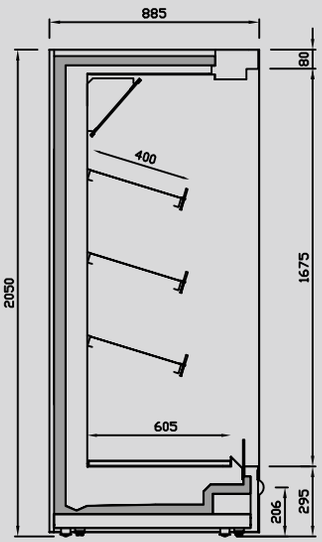

ML PB H1



Los datos técnicos están sujetos a posibles variaciones que serán actualizadas periódicamente en las fichas técnicas del producto, disponibles en la web.
Les données techniques peuvent varier et seront actualisées dans les fiches techniques du produit, disponibles sur le site web.

Mural remota de refrigeración abierta frente bajo
Remote refrigeration open low front multidecks
Murale de réfrigération ouverte groupe à distance avec frontal bas

L: 885

MODELO / MODELE / MODÈLE	ML9 PB22 M1	ML12 PB22 M1	ML18 PB22 M1	ML25 PB22 M1	ML31 PB22 M1	ML37 PB22 M1
Precio Price Prix **M1**						
MOD.	ML9 PB22 M2	ML12 PB22 M2	ML18 PB22 M2	ML25 PB22 M2	ML31 PB22 M2	ML37 PB22 M2
Precio Price Prix **M2**						
MOD.	ML9 PB22 H1	ML12 PB22 H1	ML18 PB22 H1	ML25 PB22 H1	ML31 PB22 H1	ML37 PB22 H1
Precio Price Prix **H1**						
Medidas / Measures / (mm) **Sin costados /** Without sides / Sans joues	938 x 885 x 2200 mm.	1250 x 885 x 2200 mm.	1875 x 885 x 2200 mm.	2500 x 885 x 2200 mm.	3125 x 885 x 2200 mm.	3750 x 885 x 2200 mm.
Tª. Prod. | Aplic. Prod. Tª. | Applic. Tª. (°C) Temp. Prod. | Temp. Appliq.	**M1: -1/+5°C | 0/+2°C** **M2: -1/+7°C | +2/+4°C** **H1: +1/+10°C | +4/+6°C**					
Clase Climática Climatic class Classe climatique (°C)	3 / 25°C					
Tensión/Frecuencia Electrical data Tension électrique	230V/1ph/50Hz					
Controlador Controller Régulateur	Digital					
Material Material Matériel (EXT/INT)	Acero galvanizado plastificado / Plastified galvanised steel / Acier galvanisé plastifié					
Aislamiento Isolation Isolation (mm)	40kg/m³ / Free CFC's / Zero ODP-GWP					
Capacidad Capacity Capacité (L)	M1, M2: 637 H1: 575	M1, M2: 849 H1: 742	M1, M2: 1273 H1: 1195	M1, M2: 1698 H1: 1480	M1, M2: 2105 H1: 1148	M1, M2: 2503 H1: 2205
Superficie exposición Surface exhibition (x m²) Surface d'exposition	M1, M2: 2,44 H1: 2,07	M1, M2: 3,30 H1: 2,70	M1, M2: 4,88 H1: 4,13	M1, M2: 6,50 H1: 5,50	M1, M2: 8,10 H1: 6,90	M1, M2: 9,70 H1: 8,30
Niveles Exposición Exposition Levels Niveaux d'exposition	M1, M2: 4+Expos. H1: 3+Expos.					
Costados (2) Sides (2) Joues (2) (mm)	40 + 40					
Puertas Doors Portes	-	-	-	-	-	-
Sistema de frío Cooling System Système de froid	Ventilado / Ventilated / Ventilé					
Desescarche Defrost Dégrivrage	Automático / Automatic / Automatique					
Evaporación Evaporation Évaporation	Forzada / Forced / Ventilé					
Potencia Power Puissance (W)	-	-	-	-	-	-
Potencia frig. Cooling capacity Puissance Frig. (W A -10°C)	M1: 1889 M2:1816 H1: 1448	M1: 2650 M2: 2420 H1:1930	M1: 3975 M2:3630 H1: 2895	M1: 5300 M2:4840 H1:3860	M1:6625 M2: 6050 H1:4825	M1:7950 M2: 7260 H1: 5790
Consumo Consumption Consommation (kWh/24h)	-	-	-	-	-	-
Refrigerante Refrigerant Gaz	**FREON**					

Colores estándar Standar colors Couleurs standard

Int. Estándar / Standar / Standard

Blanco/White/ Blanc	Negro/Black/ Noir	Ral 7016

Ext. Estándar / Standar / Standard

Blanco/White/ Blanc	Ral 1015	Ral 1018
Ral 2003	Ral 3003	Ral 3020
Ral 5015	Ral 5017	Ral 5011
Ral 6002	Ral 6018	Ral 6019
Ral 7035	Ral 7037	Ral 7042
Ral 7016	Ral 9006	Negro/Black/ Noir

Laterales disponibles Available sides Joues disponibles

Laterales / Sides / Joues

No Incluidos / Not includes / Non inclues



Lateral Espejo
Mirror end panels
Joue Miroir



Lat. Panorámico
Panoramic end panels
Joue panoramique



Lateral Display
Display end panels
Joue Display

Opciones pág. 426-427 Options pages 426-427 Options pages 426-427

10

Válido para todo el catálogo / Valid for the entire product guide / Valable pour tout le catalogue:
Fotografías no contractuales / Non contractual pictures / Photos non contractuelles.
Características técnicas y constructivas sujetas a variación sin previo aviso / We reserve the right to change specifications without prior notice / Les caractéristiques techniques et la conception peuvent être sujettes à modifications, sans préavis.

Serie / Series / Série **MPB (OSLO)**

+Info: **www.infrico.com**

ML25PB22 H1





Nuevo paragolpes frontal

New front bumper

Nouveau pare-chocs frontale



ML37PB22 M2

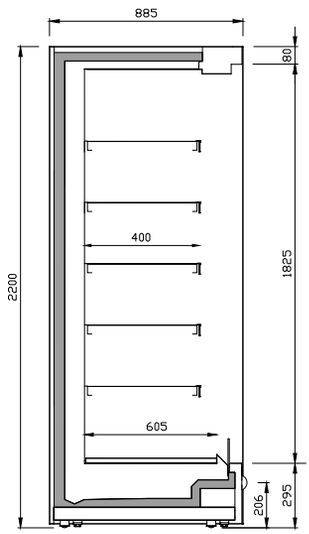

ML PB22 M1/M2

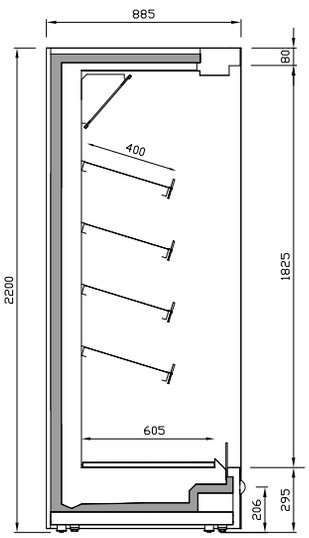

ML PB22 H1



Los datos técnicos están sujetos a posibles variaciones que serán actualizadas periódicamente en las fichas técnicas del producto, disponibles en la web /
The technical data are subject to possible variations that will be updated periodically in the technical data sheets of the product, which are available on the website /
Les données techniques peuvent varier et seront actualisées dans les fiches techniques du produit, disponibles sur le site web.

Mural remota de refrigeración abierta frente bajo
Remote refrigeration open low front multidecks
Murale de réfrigération ouverte groupe à distance avec frontal bas

X: 1085

MODELO / MODELE / MODÈLE	MX12 PB M2	MX18 PB M2	MX25 PB M2	MX31 PB M2	MX37 PB M2
Precio Price Prix **M2**					
MOD.	**MX12 PB H1**	**MX18 PB H1**	**MX25 PB H1**	**MX31 PB H1**	**MX37 PB H1**
Precio Price Prix **H1**					
Medidas / Measures / (mm) **Sin costados /** Without sides / Sans joues	1250 x 1085 x 2050 mm.	1875 x 1085 x 2050 mm.	2500 x 1085 x 2050 mm.	3125 x 1085 x 2050 mm.	3750 x 1085 x 2050 mm.
Tª. Prod. | Aplic. Prod. Tª. | Applic. Tª. (°C) Temp. Prod. | Temp. Appliq.	**M2: -1/+7°C | +2/+4°C** **H1: +1/+10°C | +4/+6°C**				
Clase Climática Climatic class Classe climatique (°C)	3 / 25°C				
Tensión/Frecuencia Electrical data Tension électrique	230V/1ph/50Hz				
Controlador Controller Régulateur	Digital				
Material Material Matériel (EXT/INT)	Acero galvanizado plastificado / Plastified galvanised steel / Acier galvanisé plastifié				
Aislamiento Isolation Isolation (mm)	40kg/m³ / Free CFC's / Zero ODP-GWP				
Capacidad Capacity Capacité (L)	M2: 801 H1: 651	M2: 1202 H1: 976	M2: 1603 H1: 1303	M2: 2003 H1: 1628	M2: 2404 H1: 1954
Superficie exposición Surface exhibition (x m²) Surface d'exposition	M2: 4,01 H1: 3,26	M2: 6,01 H1: 4,28	M2: 8,01 H1: 6,50	M2: 10,1 H1: 8,20	M2: 12,1 H1: 9,70
Niveles Exposición Exposition Levels Niveaux d'exposition	M2: 4+Expos. H1: 3+Expos.				
Costados (2) Sides (2) Joues (2) (mm)	40 + 40				
Puertas Doors Portes	-	-	-	-	-
Sistema de frío Cooling System Système de froid	Ventilado / Ventilated / Ventilé				
Desescarche Defrost Dégrivrage	Automático / Automatic / Automatique				
Evaporación Evaporation Évaporation	Forzada / Forced / Ventilé				
Potencia Power Puissance (W)	-	-	-	-	-
Potencia frig. Cooling capacity Puissance Frig. (W A -10°C)	M2: 2430 H1: 2028	M2: 3645 H1: 3041	M2: 4860 H1: 4055	M2: 6075 H1: 5069	M2: 7290 H1: 6083
Consumo Consumption Consommation (kWh/24h)	-	-	-	-	-
Refrigerante Refrigerant Gaz	**FREON**				

Colores estándar Standar colors Couleurs standard

Int. Estándar / Standar / Standard

Blanco/White/ Blanc	Negro/Black/ Noir	Ral 7016

Ext. Estándar / Standar / Standard

Blanco/White/ Blanc	Ral 1015	Ral 1018
Ral 2003	Ral 3003	Ral 3020
Ral 5015	Ral 5017	Ral 5011
Ral 6002	Ral 6018	Ral 6019
Ral 7035	Ral 7037	Ral 7042
Ral 7016	Ral 9006	Negro/Black/ Noir

Laterales / Sides / Joues

No Incluidos / Not includes / Non inclues

Laterales disponibles Available sides Joues disponibles



Lateral Espejo
Mirror end panels
Joue Miroir



Lat. Panorámico
Panoramic end panels
Joue panoramique



Lateral Display
Display end panels
Joue Display

Opciones pág. 426-427 Options pages 426-427 Options pages 426-427

10

Válido para todo el catálogo / Valid for the entire product guide / Valable pour tout le catalogue:
Fotografías no contractuales / Non contractual pictures / Photos non contractuelles.
Características técnicas y constructivas sujetas a variación sin previo aviso / We reserve the right to change specifications without prior notice / Les caractéristiques techniques et la conception peuvent être sujettes à modifications, sans préavis.

MX37PB M2





Nuevo paragolpes frontal

New front bumper

Nouveau pare-chocs frontale



MX25PB H1

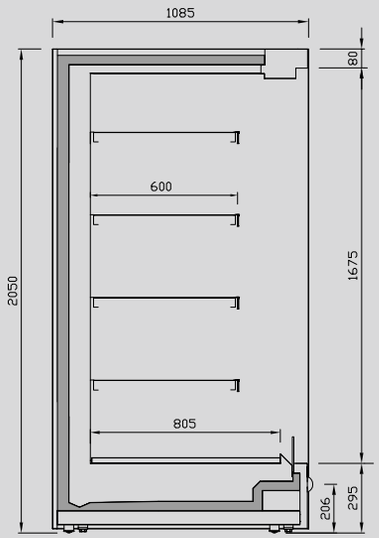

MX PB M2

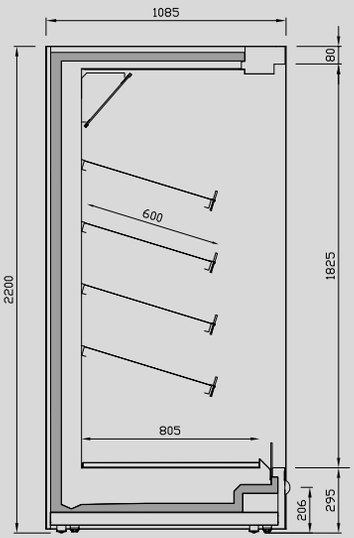

MX PB H1



Los datos técnicos están sujetos a posibles variaciones que serán actualizadas periódicamente en las fichas técnicas del producto, disponibles en la web.
The technical data sheets of the product contains that will be updated periodically in the technical data sheets of the product, which are available on the website.
Les données techniques peuvent varier et seront actualisées dans les fiches techniques du produit, disponibles sur le site web.

Mural remota de refrigeración abierta frente bajo
Remote refrigeration open low front multidecks
Murale de réfrigération ouverte groupe à distance avec frontal bas

X: 1085

MODELO / MODELE / MODÈLE	MX12 PB22 M2	MX18 PB22 M2	MX25 PB22 M2	MX31 PB22 M2	MX37 PB22 M2
Precio Price Prix **M2**					
MOD.	**MX12 PB22 H1**	**MX18 PB22 H1**	**MX25 PB22 H1**	**MX31 PB22 H1**	**MX37 PB22 H1**
Precio Price Prix **H1**					
Medidas / Measures / (mm) **Sin costados /** Without sides / Sans joues	1250 x 1085 x 2200 mm.	1875 x 1085 x 2200 mm.	2500 x 1085 x 2200 mm.	3125 x 1085 x 2200 mm.	3750 x 1085 x 2200 mm.
Tª. Prod. | Aplic. Prod. Tª. | Applic. Tª. (°C) Temp. Prod. | Temp. Appliq.	**M2: -1/+7°C | +2/+4°C** **H1: +1/+10°C | +4/+6°C**				
Clase Climática Climatic class Classe climatique (°C)	3 / 25°C				
Tensión/Frecuencia Electrical data Tension électrique	230V/1ph/50Hz				
Controlador Controller Régulateur	Digital				
Material Material Matériel (EXT/INT)	Acero galvanizado plastificado / Plastified galvanised steel / Acier galvanisé plastifié				
Aislamiento Isolation Isolation (mm)	40kg/m³ / Free CFC's / Zero ODP-GWP				
Capacidad Capacity Capacité (L)	M2: 951 H1: 801	M2: 1427 H1: 1202	M2: 1903 H1: 1603	M2: 2378 H1: 2003	M2: 2854 H1: 2404
Superficie exposición Surface exhibition (x m²) Surface d'exposition	M2: 4,80 H1: 4,00	M2: 7,10 H1: 6,02	M2: 9,50 H1: 8,10	M2: 11,9 H1: 10,1	M2: 14,3 H1: 12,0
Niveles Exposición Exposition Levels Niveaux d'exposition	M1, M2: 5+Expos. H1: 4+Expos.				
Costados (2) Sides (2) Joues (2) (mm)	40 + 40				
Puertas Doors Portes	-	-	-	-	-
Sistema de frío Cooling System Système de froid	Ventilado / Ventilated / Ventilé				
Desescarche Defrost Dégrivrage	Automático / Automatic / Automatique				
Evaporación Evaporation Évaporation	Forzada / Forced / Ventilé				
Potencia Power Puissance (W)	-	-	-	-	-
Potencia frig. Cooling capacity Puissance Frig. (W A -10°C)	M2: 2833 H1: 2259	M2: 4249 H1: 3388	M2: 5665 H1: 4518	M2: 7081 H1: 5647	M2: 8498 H1: 6776
Consumo Consumption Consommation (kWh/ 24h)	-	-	-	-	-
Refrigerante Refrigerant Gaz	**FREON**				

Colores estándar Standar colors Couleurs standard

Int. Estándar / Standar / Standard

Blanco/White/ Blanc	Negro/Black/ Noir	Ral 7016

Ext. Estándar / Standar / Standard

Blanco/White/ Blanc	Ral 1015	Ral 1018
Ral 2003	Ral 3003	Ral 3020
Ral 5015	Ral 5017	Ral 5011
Ral 6002	Ral 6018	Ral 6019
Ral 7035	Ral 7037	Ral 7042
Ral 7016	Ral 9006	Negro/Black/ Noir

Laterales / Sides / Joues

No Incluidos / Not includes / Non inclues

Laterales disponibles Available sides Joues disponibles



Lateral Espejo
Mirror end panels
Joue Miroir



Lat. Panorámico
Panoramic end panels
Joue panoramique



Lateral Display
Display end panels
Joue Display

Opciones pág. 426-427 Options pages 426-427 Options pages 426-427

10

Válido para todo el catálogo / Valid for the entire product guide / Valable pour tout le catalogue:
Fotografías no contractuales / Non contractual pictures / Photos non contractuelles.
Características técnicas y constructivas sujetas a variación sin previo aviso / We reserve the right to change specifications without prior notice / Les caractéristiques techniques et la conception peuvent être sujettes à modifications, sans préavis.

Serie / Series / Série **MPB (OSLO)**

+Info: **www.infrico.com**

MX25PB22 H1





Nuevo paragolpes frontal

New front bumper

Nouveau pare-chocs frontale



MX37PB22 M2

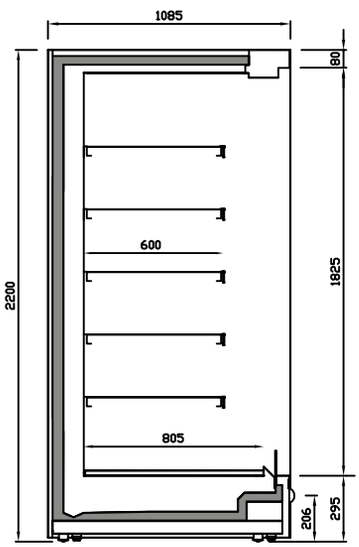

MX PB22 M2

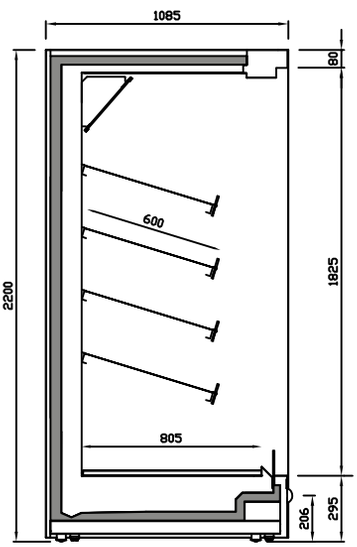

MX PB22 H1



Los datos técnicos están sujetos a posibles variaciones que serán actualizadas periódicamente en las fichas técnicas del producto, disponibles en la web /
The technical data is subject to possible variations that will be updated periodically in the technical data sheets of the product, which are available on the website /
Les données techniques peuvent varier et seront actualisées dans les fiches techniques du produit, disponibles sur le site web

Mural remota de congelación cerrada
Remote freezer full glass doors multidecks
Murale congélation fermée groupe à distance

N: 780

MODELO / MODELE / MODÈLE	 MN2P BT L1	 MN3P BT L1	 MN4P BT L1	 MN5P BT L1
Precio Price Prix **L1**				
MOD.	**MN2P BT22 L1**	**MN3P BT22 L1**	**MN4P BT22 L1**	**MN5P BT22 L1**
Precio Price Prix **L1**				
Medidas / Measures / (mm) **Sin costados /** Without sides / Sans joues	1562 x 780 x 2050 mm. 1562 x 780 x 2200 mm. (22)	2343 x 780 x 2050 mm. 2343 x 780 x 2200 mm. (22)	3124 x 780 x 2050 mm. 3124 x 780 x 2200 mm. (22)	3905 x 780 x 2050 mm. 3905 x 780 x 2200 mm. (22)
Tª. Prod. | Aplic. Prod. Tª. | Applic. Tª. (°C) Temp. Prod. | Temp. Appliq.	**L1: -15/-18°C | -23/-25°C**			
Clase Climática Climatic class Classe climatique (°C)	3 / 25°C			
Tensión/Frecuencia Electrical data Tension électrique	230V/1ph/50Hz			
Controlador Controller Régulateur	Digital			
Material Material Matériel (EXT/INT)	Acero galvanizado plastificado / Plastified galvanised steel / Acier galvanisé plastifié			
Aislamiento Isolation Isolation (mm)	40kg/m³ / Free CFC's / Zero ODP-GWP			
Capacidad Capacity Capacité (L)	L1: 659 L1 22: 822	L1: 989 L1 22: 1233	L1: 1318 L1 22: 1844	L1: 1648 L1 22: 2055
Área refrigerada Refrigerated area Zone réfrigérée (x m²)	L1: 3,20 L1 22: 3,91	L1: 4,70 L1 22: 5,87	L1: 6,30 L1 22: 7,83	L1: 7,90 L1 22: 9,78
Niveles Exposición Exposition Levels Niveaux d'exposition	L1: 4+Expos. L1 22: 5+Expos.			
Costados (2) Sides (2) Joues (2) (mm)	60 + 60			
Puertas Doors Portes	2	3	4	5
Sistema de frío Cooling System Système de froid	Ventilado / Ventilated / Ventilé			
Desescarche Defrost Dégrivrage	Automático / Automatic / Automatique			
Evaporación Evaporation Évaporation	Forzada / Forced / Ventilé			
Potencia Power Puissance (W)	-			
Potencia frig. Cooling capacity Puissance Frig. (W A -10°C)	L1: 1207 L1 22: 1298	L1: 1809 L1 22: 1947	L1: 2412 L1 22: 2596	L1: 3015 L1 22: 3245
Consumo Consumption Consommation (kWh/24h)	-			
Refrigerante Refrigerant Gaz	**FREON**			

Colores estándar Standar colors Couleurs standard

Int. Estándar / Standar / Standard

Blanco/White/ Blanc	Negro/Black/ Noir

Ext. Estándar / Standar / Standard

Blanco/White/ Blanc	Ral 1015	Ral 1018
Ral 2003	Ral 3003	Ral 3020
Ral 5015	Ral 5017	Ral 5011
Ral 6002	Ral 6018	Ral 6019
Ral 7035	Ral 7037	Ral 7042
Ral 7016	Ral 9006	Negro/Black/ Noir

Laterales disponibles Available sides Joues disponibles

Laterales / Sides / Joues

No Incluidos / Not includes / Non inclues



Lateral Espejo
Mirror end panels
Joue Miroir

Opciones pág. 426-427 Options pages 426-427 Options pages 426-427

10

Válido para todo el catálogo / Valid for the entire product guide / Valable pour tout le catalogue:
Fotografías no contractuales / Non contractual pictures / Photos non contractuelles.
Características técnicas y constructivas sujetas a variación sin previo aviso / We reserve the right to change specifications without prior notice / Les caractéristiques techniques et la conception peuvent être sujettes à modifications, sans préavis.

Serie / Series / Série **MBT (TORONTO)**

+Info: **www.infrico.com**

MN5P BT22 L1





Nuevo paragolpes frontal

New front bumper

Nouveau pare-chocs frontale



MN5P BT L1

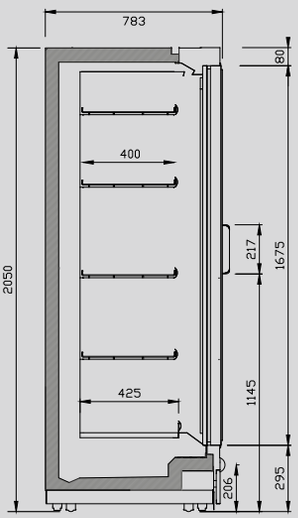

MN BT L1

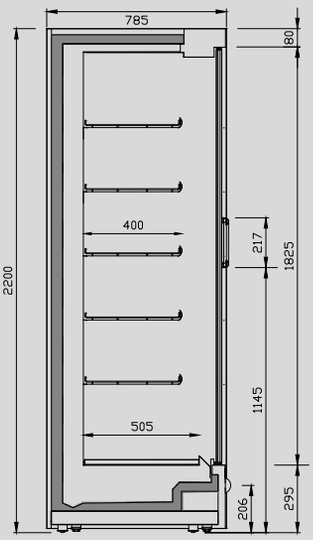

MN BT22 L1



os datos técnicos están sujetos a posibles variaciones que serán actualizadas periódicamente en las fichas técnicas del producto disponibles en la
he technical data are subject to possible variations that will be updated periodically in the technical data sheets of the product, which are available on the
es données techniques peuvent varier et seront actualisées dans les fiches techniques du produit, disponibles sur le site web.

Mural remota de congelación cerrada
Remote freezer full glass doors multidecks
Murale congélation fermée groupe à distance

F: 980

MODELO / MODELE / MODÈLE	 MF2P BT L1	 MF3P BT L1	 MF4P BT L1	 MF5P BT L1
Precio Price Prix **L1**				
MOD.	**MF2P BT22 L1**	**MF3P BT22 L1**	**MF4P BT22 L1**	**MF5P BT22 L1**
Precio Price Prix **L1**				
Medidas / Measures / (mm) **Sin costados /** Without sides / Sans joues	1562 x 980 x 2050 mm. 1562 x 980 x 2200 mm. (22)	2343 x 980 x 2050 mm. 2343 x 980 x 2200 mm. (22)	3124 x 980 x 2050 mm. 3124 x 980 x 2200 mm. (22)	3905 x 980 x 2050 mm. 3905 x 980 x 2200 mm. (22)
Tª. Prod. | Aplic. Prod. Tª. | Applic. Tª. (°C) Temp. Prod. | Temp. Appliq.	**L1: -15/-18°C | -23/-25°C**			
Clase Climática Climatic class Classe climatique (°C)	3 / 25°C			
Tensión/Frecuencia Electrical data Tension électrique	230V/1ph/50Hz			
Controlador Controller Régulateur	Digital			
Material Material Matériel (EXT/INT)	Acero galvanizado plastificado / Plastified galvanised steel / Acier galvanisé plastifié			
Aislamiento Isolation Isolation (mm)	40kg/m^3 / Free CFC's / Zero ODP-GWP			
Capacidad Capacity Capacité (L)	L1: 1232 L1 22: 1466	L1: 1845 L1 22: 2197	L1: 2460 L1 22: 2929	L1: 3075 L1 22: 3661
Área refrigerada Refrigerated area Zone réfrigérée (x m^2)	L1: 4,7 L1 22: 5,7	L1: 7,1 L1 22: 8,5	L1: 9,45 L1 22: 11,3	L1: 11,8 L1 22: 14,2
Niveles Exposición Exposition Levels Niveaux d'exposition	L1: 4+Expos. L1 22: 5+Expos.			
Costados (2) Sides (2) Joues (2) (mm)	60 + 60			
Puertas Doors Portes	2	3	4	5
Sistema de frío Cooling System Système de froid	Ventilado / Ventilated / Ventilé			
Desescarche Defrost Dégrivrage	Automático / Automatic / Automatique			
Evaporación Evaporation Évaporation	Forzada / Forced / Ventilé			
Potencia Power Puissance (W)	-			
Potencia frig. Cooling capacity Puissance Frig. (W A -10°C)	L1: 1245 L1 22: 1336	L1: 1865 L1 22: 2001	L1: 2487 L1 22: 2668	L1: 3108 L1 22: 3335
Consumo Consumption Consommation (kWh/24h)	-			
Refrigerante Refrigerant Gaz	**FREON**			

Colores estándar Standar colors Couleurs standard

Int. Estándar / Standar / Standard

Blanco/White/Blanc	Negro/Black/Noir

Ext. Estándar / Standar / Standard

Blanco/White/Blanc	Ral 1015	Ral 1018
Ral 2003	Ral 3003	Ral 3020
Ral 5015	Ral 5017	Ral 5011
Ral 6002	Ral 6018	Ral 6019
Ral 7035	Ral 7037	Ral 7042
Ral 7016	Ral 9006	Negro/Black/Noir

Laterales disponibles Available sides Joues disponibles

Laterales / Sides / Joues

No Incluidos / Not includes / Non inclues



Lateral Espejo
Mirror end panels
Joue Miroir



Lateral Display
Display end panels
Joue Display

Opciones pág. 426-427 Options pages 426-427 Options pages 426-427

10

Válido para todo el catálogo / Valid for the entire product guide / Valable pour tout le catalogue:
Fotografías no contractuales / Non contractual pictures / Photos non contractuelles.
Características técnicas y constructivas sujetas a variación sin previo aviso / We reserve the right to change specifications without prior notice / Les caractéristiques techniques et la conception peuvent être sujettes à modifications, sans préavis.

Serie / Series / Série **MBT (TORONTO)**

+Info: **www.infrico.com**

MF5P BT L1





Nuevo paragolpes frontal

New front bumper

Nouveau pare-chocs frontale



MF5P BT22 L1

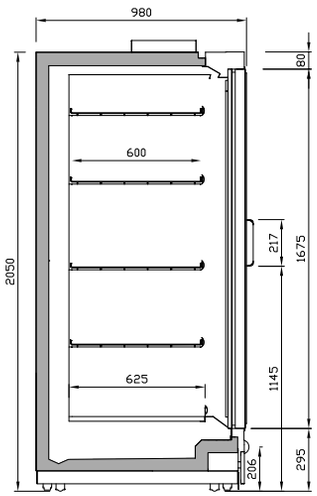

MF BT L1

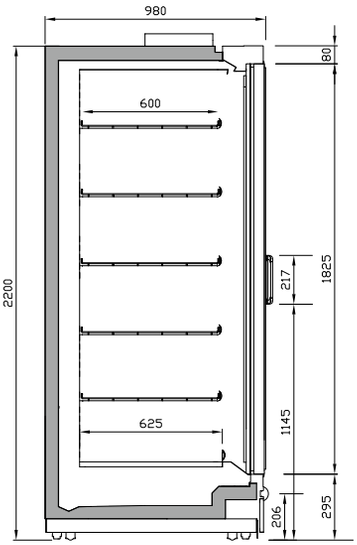

MF BT22 L1



Los datos técnicos están sujetos a posibles variaciones que serán actualizadas periódicamente en las fichas técnicas del producto disponibles en la web.
The technical data are subject to possible variations that will be updated periodically in the technical data sheets of the product, which are available on the website.
Les données techniques peuvent varier et seront actualisées dans les fiches techniques du produit, disponibles sur le site web.

Mural mixta de congelación cerrada
Mixed freezer full glass doors multidecks
Murale mixte congélation fermée

N: 780

MODELO / MODELE / MODÈLE	 MN2P BTU L1	 MN3P BTU L1
Precio Price Prix **L1**		
Medidas / Measures / Mesures / (mm) **Sin costados /** Without sides / Sans joues	1562 x 780 x 2050 mm.	2343 x 780 x 2050 mm.
Tª. Prod. | Aplic. Prod. Tª. | Applic. Tª. (°C) Temp. Prod. | Temp. Appliq.	**L1: -15/-18°C | -23/-25°C**	
Clase Climática Climatic class Classe climatique (°C)	3 / 25°C	
Tensión/Frecuencia Electrical data Tension électrique	230V/1ph/50Hz	
Controlador Controller Régulateur	Digital	
Material Material Matériel (EXT/INT)	Acero galvanizado plastificado / Plastified galvanised steel / Acier galvanisé plastifié	
Aislamiento Isolation Isolation (mm)	40kg/m^3 / Free CFC's / Zero ODP-GWP	
Capacidad Capacity Capacité (L)	L1: 648	L1: 973
Área refrigerada Refrigerated area Zone réfrigérée (x m^2)	L1: 3,16	L1: 4,70
Niveles Exposición Exposition Levels Niveaux d'exposition	L1: 4+Expos.	
Costados (2) Sides (2) Joues (2) (mm)	60 + 60	
Puertas Doors Portes	2	3
Sistema de frío Cooling System Système de froid	Ventilado / Ventilated / Ventilé	
Desescarche Defrost Dégrivrage	Automático / Automatic / Automatique	
Evaporación Evaporation Évaporation	Forzada / Forced / Ventilé	
Potencia Power Puissance (W)	2043	3058
Potencia frig. Cooling capacity Puissance Frig. (W A -10°C)	-	-
Consumo Consumption Consommation (kWh/24h)	29,4	40,4
Refrigerante Refrigerant Gaz	**R-290**	

Colores estándar Standar colors Couleurs standard

Int. Estándar / Standar / Standard

Blanco/White/Blanc	Negro/Black/Noir

Ext. Estándar / Standar / Standard

Blanco/White/Blanc	Ral 1015	Ral 1018
Ral 2003	Ral 3003	Ral 3020
Ral 5015	Ral 5017	Ral 5011
Ral 6002	Ral 6018	Ral 6019
Ral 7035	Ral 7037	Ral 7042
Ral 7016	Ral 9006	Negro/Black/Noir

Laterales disponibles Available sides Joues disponibles

Laterales / Sides / Joues

No Incluidos / Not includes / Non inclues

Opciones pág. 426-427 Options pages 426-427 Options pages 426-427



Lateral Espejo
Mirror end panels
Joue Miroir

10

Válido para todo el catálogo / Valid for the entire product guide / Valable pour tout le catalogue:
Fotografías no contractuales / Non contractual pictures / Photos non contractuelles.
Características técnicas y constructivas sujetas a variación sin previo aviso / We reserve the right to change specifications without prior notice / Les caractéristiques techniques et la conception peuvent être sujettes à modifications, sans préavis.

Serie / Series / Série **MBTU (MONTREAL)**

+Info: **www.infrico.com**

MN3P BTU L1



Estantes profundidad 400mm
Shelves 400mm depth
Profondeur des étagères 400mm



Nuevo paragolpes frontal

New front bumper

Nouveau pare-chocs frontale

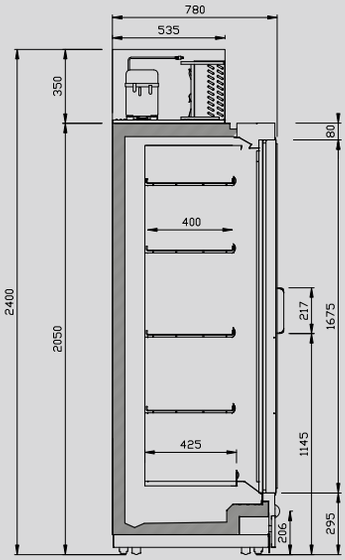



Los datos técnicos están sujetos a posibles variaciones que serán actualizadas periódicamente en las fichas técnicas del producto, disponibles en la web /
The technical data are subject to possible variations that will be updated periodically in the technical data sheets of the product, which are available on the website /
Les données techniques peuvent varier et seront actualisées dans les fiches techniques du produit, disponibles sur le site web.

Mural plug in de congelación cerradas
Plug in freezer full glass doors multidecks
Murale de congélation fermée groupe incorporé

N: 780

MODELO / MODELE / MODÈLE	 MN12 BTP L1	 MN18 BTP L1	 MN25 BTP L1
Precio Price Prix **L1**			
MOD.	**MN12 BTPC L1**	**MN18 BTPC L1**	**MN25 BTPC L1**
Precio Price Prix **C L1**			
Medidas Measures Mesures (mm)	1250 x 780 x 2000 mm.	1835 x 780 x 2000 mm.	2500 x 780 x 2000 mm.
Tª. Prod. | Aplic. Prod. Tª. | Applic. Tª. Temp. Prod. | Temp. Appliq. (°C)	**L1: -15/-18°C | -23/-25°C**		
Clase Climática Climatic class Classe climatique (°C)	3 / 25°C		
Tensión/Frecuencia Electrical data Tension électrique	230V/1ph/50Hz		
Controlador Controller Régulateur	Digital		
Material Material Matériel (EXT/INT)	Acero galvanizado plastificado / Plastified galvanised steel / Acier galvanisé plastifié		
Aislamiento Isolation Isolation (mm)	40kg/m^3 / Free CFC's / Zero ODP-GWP		
Capacidad Capacity Capacité (L)	664	996	1328
Área refrigerada Refrigerated area Zone réfrigérée (x m^2)	2,54	3,81	5,08
Niveles Exposición Exposition Levels Niveaux d'exposition	4+Expos.		
Costados (2) Sides (2) Joues (2) (mm)	60 + 60		
Puertas Doors Portes	2	3	4
Sistema de frío Cooling System Système de froid	Ventilado / Ventilated / Ventilé		
Desescarche Defrost Dégrivrage	Automático / Automatic / Automatique		
Evaporación Evaporation Évaporation	Forzada / Forced / Ventilé		
Potencia Power Puissance (W)	1282	1695	2512
Potencia frig. Cooling capacity Puissance Frig. (W A -10°C)	-	-	-
Consumo Consumption Consommation (kWh/24h)	23,1	30,5	45,2
Refrigerante Refrigerant Gaz	**R-290**		

Colores estándar Standar colors Couleurs standard

Int. Estándar / Standar / Standard

Blanco/White/Blanc	Negro/Black/Noir

Ext. Estándar / Standar / Standard

Blanco/White/Blanc	Ral 1015	Ral 1018
Ral 2003	Ral 3003	Ral 3020
Ral 5015	Ral 5017	Ral 5011
Ral 6002	Ral 6018	Ral 6019
Ral 7035	Ral 7037	Ral 7042
Ral 7016	Ral 9006	Negro/Black/Noir

Laterales disponibles Available sides Joues disponibles

Laterales / Sides / Joues

No Incluidos / Not includes / Non inclues



Lateral Espejo
Mirror end panels
Joue Miroir



Lateral Display
Display end panels
Joue Display

Opciones pág. 426-427 Options pages 426-427 Options pages 426-427

10

Válido para todo el catálogo / Valid for the entire product guide / Valable pour tout le catalogue:
Fotografías no contractuales / Non contractual pictures / Photos non contractuelles.
Características técnicas y constructivas sujetas a variación sin previo aviso / We reserve the right to change specifications without prior notice / Les caractéristiques techniques et la conception peuvent être sujettes à modifications, sans préavis.

Serie / Series / Série **MBTP (VANCOUVER)**

+Info: **www.infrico.com**

MN25 BTP L1



Estantes profundidad 400mm
Shelves 400mm depth
Profondeur des étagères 400mm



Nuevo paragolpes frontal

New front bumper

Nouveau pare-chocs frontale



MN12 BTP L1



MN18 BTP L1

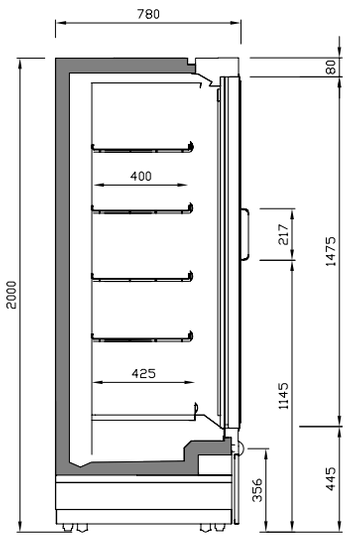

MN BTP L1



Los datos técnicos están sujetos a posibles variaciones que serán actualizadas periódicamente en las fichas técnicas del producto, disponibles en la web /
The technical data are subject to possible variations that will be updated periodically in the technical data sheets of the product, which are available on the website /
Les données techniques peuvent varier et seront actualisées dans les fiches techniques du produit, disponibles sur le site web.

Colores fuera de carta (epoxi) x mueble / non-standard colours (epoxy) per unit / couleurs hors palette (epoxi) x meuble

Exterior / Exterior / Extérieure	
Interior RAL Infrico Supermarket excepto blanco, negro y gris antracita(7016) / RAL Infrico Supermarket interior except black, white and anthracite grey (7016) / Intérieure RAL Infrico Supermarket sauf noir, blanc et gris anthracite (7016)	

Semimurales grupo incorporado / Plug In low multidecks / Semi murales groupe Incorporé

General General Général	**Led cornisa RT** Led canopy RT Led corniche RT (carne / meat / viande)	**Led estante (línea)** Shelf led (line) Led étagère (ligne) 4000k/2700K	**Led estante RT carne** Shelf led RT meat Led étagère RT viande (línea / line / ligne)	**Lateral espejo** Mirror end wall Joue miroir	**Lateral display** Display end wall Joue display	**Frente estante metacr.** Methacr. shelf front Étagère frontale méthac.
SMS/SML6						
SMS/SML9						
SMS/SML12						
SMS/SML18						
SMS/SML25						

Semimurales grupo remoto / Remote group low multidecks / Semi murales groupe à distance

General General Général	**Led cornisa RT** Led canopy RT Led corniche RT (carne / meat / viande)	**Led estante (línea)** Shelf led (line) Led étagère (ligne) 4000k/2700K	**Led estante RT carne** Shelf led RT meat Led étagère RT viande (línea / line / ligne)
SML12			
SML18			
SML25			
SML37			

General General Général	**Lateral espejo** Mirror side end Joue miroir	**Lateral panorámico** Panoramic side end Joue panoramique	**Lateral display** Display side end Joue display	**Frente estante metacrilato** Methacrylate shelf front Étagère frontale méthacrylate
SML12				
SML18				
SML25				
SML37				

Murales grupo incorporado / Plug In multidecks / Murales groupe incorporé

General General Général	**Lateral espejo** Mirror side end Joue miroir	**Lateral espejo Inox** Mirror side end Inox Joue miroir Inox	**Lateral display** Display end wall Joue display	**Lateral display Inox** Display side end Inox Joue display Inox	**Separador central espejo** Central mirror divider Séparateur central miroir
MS					
MN					
ML					

General General Général	**SCC Sist. Condens. Cristal** SCC Condens. glass system SCC Syst. condens. vitre	**Frente estante metacrilato** Methacrylate shelf front Étagère frontale méthacrylate	**230V/60Hz**	**115V/60Hz**	**MS Línea estante 300** MS Shelf line 300 Ligne étagère MS 300	**MN/ML Línea estante 400** MN/ML Shelf line 400 Ligne étagère MN/ML 400
MS/MN/ML6						
MS/MN/ML9						
MS/MN/ML12						
MS/MN/ML18						
MS/MN/ML25						

Iluminación Lighting Éclairage	**Led cornisa RT** Led canopy RT Led corniche RT (carne / meat / viande)	**Led estante (línea)** Shelf led (line) Led étagère (ligne) 4000k/2700K	**Led estante RT carne** Shelf led RT meat Led étagère RT viande (línea / line / ligne)	**Led vertical 4000K** Vertical led 4000K Led vertical 4000K	**Led vertical 2700K** Vertical led 2700K Led vertical 2700K	**Led vertical RT** Vertical led RT Led vertical RT (carne / meat / viande)
MS/MN/ML6						
MS/MN/ML9						
MS/MN/ML12						
MS/MN/ML18						
MS/MN/ML25						

Válido para todo el catálogo / Valid for the entire product guide / Valable pour tout le catalogue:
Fotografías no contractuales / Non contractual pictures / Photos non contractuelles.
Características técnicas y constructivas sujetas a variación sin previo aviso / We reserve the right to change specifications without prior notice / Les caractéristiques techniques et la conception peuvent être sujettes à modifications, sans préavis.

+Info: **www.infrico.com**

Murales grupo remoto / Remote multidecks / Murales groupe remote

Lateral/Separador Side end/ Divider Joues/Séparateur	**Lateral panorámico** Panoramic side end Joue panoramique	**Lateral Display** Display side end Joue Display	**Lateral espejo** Mirror side end Joue miroir	**Separador central** Central divider Séparateur central	**Separador fijo metacrilato** Methacrylate fixed divider Séparateur fixe méthacrylate
MS					
MN					
MN22					
ML					
ML22					
MX					
MX22					

General General Général	**Kit espejo** Mirror kit Kit miroir	**Línea estante 400** Shelf line 400 Étagère 400	**Línea estante 450** Shelf line 450 Ligne étagère 450	**Línea estante 500** Shelf line 500 Ligne étagère 500	**Línea estante 600** Shelf line 600 Ligne étagère 600
MS/MN/ML/MX9					
MS/MN/ML/MX12					
MS/MN/ML/MX18					
MS/MN/ML/MX25					
MS/MN/ML/MX31					
MS/MN/ML/MX37					

General General Général	**SCC Sist. Condens. Cristal** SCC Condens. glass system SCC Syst. condens. vitre	**Frente estante metacrilato** Methacrylate shelf front Étagère frontale méthacrylate	**Ventiladores elect.** Electronic fan Ventilateurs électr.	**Control elect.** Electronic control Control électr.	**Termómetro** Termometer Thermomètre	**Salida tubos sup.** Top tube output Sortie tube sup.
MS/MN/ML/MX9				de serie	de serie	de serie
MS/MN/ML/MX12				de serie	de serie	de serie
MS/MN/ML/MX18				de serie	de serie	de serie
MS/MN/ML/MX25				de serie	de serie	de serie
MS/MN/ML/MX31				de serie	de serie	de serie
MS/MN/ML/MX37				de serie	de serie	de serie

Iluminación Lighting Éclairage	**Led cornisa RT** Led canopy RT Led corniche RT (carne / meat / viande)	**Led estante (línea)** Shelf led (line) Led étagère (ligne) 4000k/2700K	**Led estante RT carne** Shelf led RT meat Led étagère RT viande (línea / line / ligne)	**Led vertical 4000K** Vertical led 4000K Led vertical 4000K	**Led vertical 2700K** Vertical led 2700K Led vertical 2700K	**Led vertical RT** Vertical led RT Led vertical RT (carne / meat / viande)
MS/MN/ML/MX9						
MS/MN/ML/MX12						
MS/MN/ML/MX18						
MS/MN/ML/MX25						
MS/MN/ML/MX31						
MS/MN/ML/MX37						

Murales Congelación grupo incorp. MBTP / Plug In freezer multidecks MBTP / Murales congélation groupe inc. MBTP

	Lateral Display Display side end Joue Display	**Lateral Opaco** Opaque side end Joue opaque	**Separador central** Central divider Séparateur central	**Separador fijo metacrilato** Methacrylate fixed divider Séparateur fixe méthacrylate
MNBTP				

Murales Congelación grupo remoto MBT-MBTU / Freezer multidecks MBT-MBTU / Murales congélation groupe à dist. MBT-MBTU

	Lateral Opaco Opaque side end Joue Opaque	**Lateral Display** Display side end Joue Display	**Separador fijo metacrilato** Methacrylate fixed divider Séparateur fixe méthacrylate	**Ventiladores alta efic. 1 x puerta** High efficiency fans 1 x door Ventilateurs haut rendem. 1 x porte	**Separador central** Central divider Séparateur central	**Voltajes especiales** Special voltages Tension électr. spéciale
MN			Consultar disponibilidad / Check availability / Vérifier la disponibilité			Consultar/ Consult/ Consulter
MN22			Consultar disponibilidad / Check availability / Vérifier la disponibilité			
MF						
MF22						

Válvula termostática / Thermostatic valve / Vanne thermostatique

R404a	R410a	R513a	Electrónica Electronic Electronique
R507a	R134a	R449a	



Los datos técnicos están sujetos a posibles variaciones que serán actualizadas periódicamente en las fichas técnicas del producto, disponibles en la web /
The technical data are subject to possible variations that will be updated periodically in the technical data sheets of the product, which are available on the website /
Les données techniques peuvent varier et seront actualisées dans les fiches techniques du produit, disponibles sur le site web.

SIGILUS

Unidades motocondensadoras compactas en construcción silenciosa y motoventilador axial.

Refrigerante R449 A o R134a, o refrigerantes alternativos.

Compresor hermético alternativo, montado sobre amortiguadores, con silenciador de descarga, resistencia de cárter y clixon interno.

Batería condensadora de amplia superficie, de tubos de cobre y aletas de aluminio, con dimensionamiento tropicalizado para temperatura ambiente de hasta 50 °C.

Motoventilador axial de bajas revoluciones.

Control proporcional de presión de condensación mediante variación de velocidad del motoventilador.

Circuito frigorífico equipado con presostatos de alta y baja presión,filtro cerámico, recipiente y visor de líquido.

Air-cooled packaged condensing units in a low-noise axial construction in mechanical, and multiservice versions.

R134a or R449A refrigerant or alternative refrigerants.

Reciprocating hermetic or scroll compressor, acoustically insulated, with discharge muffler, mounted on shock absorbers, with internal klixon and crankcase heater.

Large surface condenser coil, copper pipes and aluminum fins, tropicalised for ambient temperature up to 50 °C.

Low rpm motor fans, mounted on nozzles dynamically balanced propellersand external protection grilles.

Variable speed axial fan for proportional condensation pressure control.

Refrigeration circuit equipped with high and low pressure switches,ceramic filter and sight gauge.

Unité de condensation silencieuse et motoventilateur.

Gaz réfrigérant R449, R134a.

Compresseur hermétique alternatif, monté sur amortisseurs, silencieux de refoulement, résistance de carter et klixon interne.

Batterie de condensation de grande surface d'échange de tubes de cuivre et ailettes en aluminium avec dimensionnement tropicalisé pour température ambiante jusqu'à 50°c.

Motoventilateur à basse vitesse.

Contrôle modulant de la pression de condensation par variation de la vitesse du motoventilateur.

Circuit frigorifique équipé avec pressostats de haute et basse pression, filtre céramique, récipient et viseur de liquide.



INTARBOX

Unidades motocondensadoras compactas en construcción horizontal y motoventilador axial o centrífugo.

Refrigerante R449 A o R134a, o refrigerantes alternativos.

Compresor hermético alternativo, montado sobre amortiguadores,con silenciador de descarga y clixon interno.

Batería condensadora de tubos de cobre y aletas de aluminio.

Turbina centrífuga con presión estática disponible para la conducciónde aire de condensación (versión centrífuga).

Circuito frigorífico equipado con presostatos de alta y baja presión,filtro cerámico, recipiente y visor de líquido.

Control digital de presión de condensación en versiones -N, y controlde condensación todo-nada en versiones -M.

Control proporcional de presión de condensación mediante variaciónde velocidad del motoventilador (incluido a partir de MDH serie 4 y 5).

Cuadro eléctrico de potencia y maniobra, con protección de compresor y motoventilador.

Air-cooled packaged condensing units with axial or centrifugal fan.

R134a or R449A refrigerant or alternative refrigerants.

Hermetic reciprocating compressor mounted on shock absorbers, with discharge muffler and internal klixon.

High performance condensing coil in copper pipes and aluminium fins.

Centrifugal motor fan with available static pressure for a ducted outlet of condenser hot air (centrifugal version).

Refrigeration circuit equipped with HP and LP switches, filter dryer, liquid receiver and sight gauge.

Digital control of condensing pressure (version N) and on/o ffcontrol of condensing pressure (version M).

Proportional control of condensing pressure through fan speed variation (version N series 4 and 5).

Full control and power board with compressor and motor fan protection.

Unités moto-condenseurs et motoventilateur centrifuge.

Réfrigérant R449, R134a ou réfrigérants alternatives.

Compresseur hermétique alternatif, monté sur amortisseurs, silencieux de refoulement et klixon interne.

Batterie de condensation à tubes de cuivre et d'ailettes en aluminium.

Motoventilateur centrifuge avec pression statique disponible pour le gainage de l'air de condensation.

Circuit frigorifique équipé de pressostats d'haute et basse pression filtre céramique, bouteille et voyant de liquide.

Contrôle digital de la pression de condensation en version -N et contrôle de la pression de condensation tout-rien -M.

Contrôle proportionnel de la pression de condensation par variation de vitesse du motoventilateur (à partir de MDH séries 4).

Cadre électrique de puissance et manœuvre avec protection de compresseur et motoventilateur.



Válido para todo el catálogo / Valid for the entire product guide / Valable pour tout le catalogue:
Fotografías no contractuales / Non contractual pictures / Photos non contractuelles.
Características técnicas y constructivas sujetas a variación sin previo aviso / We reserve the right to change specifications without prior notice / Les caractéristiques techniques et la conception peuvent être sujettes à modifications, sans préavis.

Unidades multiservicio con sistema VRC
Multiservice units VRC system
Version multiservice avec sistème VRC

+Info: www.infrico.com

Estructura
Válvula presostática de aspiración (VP).
Válvula presostática de by-pass (VC).
Válvula termostática de inyección de líquido (VE).
Presostato de control (IP).
Separador de aceite.

El sistema VRC aplicado a un compresor hermético alternativo adapta el flujo de refrigerante a la demanda de las unidades evaporadoras manteniendo constante la presión en la línea de aspiración.
El sistema VRC se compone de un juego de válvulas de regulación de presión y temperatura capaces de variar de forma progresiva la capacidad frigorífica de un compresor entre un 100% y un 10% de su potencia nominal, a la vez que se reduce la potencia eléctrica absorbida y se protege el compresor al mantener su relación de compresión dentro de los márgenes de seguridad, evitando el riesgo de sobrecalentamiento.

Versión horizontal centrífuga o axial multiservicio Intarbox-multi: series MDH-CV/-V.
Versión horizontal axial silenciosa multiservicio Siligus-multi: series MDF-V.

Estructure
Suction pressure valve (VP).
By-pass pressure valve (VC).
Thermostatic expansion valve for liquid injection (VE).
Pressure control switch (IP).
Oil separator.

The VRC system applied to a reciprocating hermetic compressor adjusts the flow of refrigerant to the evaporator unit's demand by maintaining constant pressure in the suction line.
The VRC system is composed of a set of pressure and temperature valves capable of progressive variation of a compressor's cooling capacity between 100% and 10% of this rated power, at the sames time the system reduces electrical input power and protects the compressor, maintaining its compression ratio within security margins, eliminating the risk of overheating.
Intarbox horizontal axial or centrifugal for several services Series MDH-CV/-V.
Sigilus low-noise axial for several services.

Structure
Vanne pressostatique d'aspiration (VP).
Vanne pressostatique de by-pass (VC).
Détendeur thermostatique d'injection de liquide (VE).
Pressostat de contrôle (IP).
Séparateur d'huile.

.
Le système VRC à un seul compresseur hermétique à piston adapte le flux du gaz à la demande des unités d'évaporation, en maintenant de manière constante la pression de la ligne d'aspiration.
Le système VRC est constitué par un ensemble de vannes de régulation de pression et de température qui peuvent varier progressivement la capacité frigorifique du compresseur de 100% jusqu'à 10% de sa puissance nominale, tout en réduisant la puissance électrique absorbée et en protection du compresseur par maintenir son fonctionnement dans les marges de sécurité afin d'éviter le risque de surchauffage.

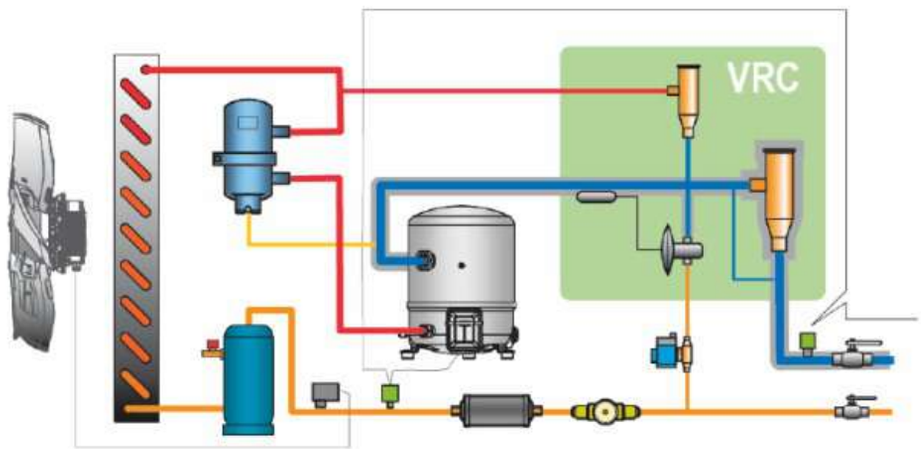

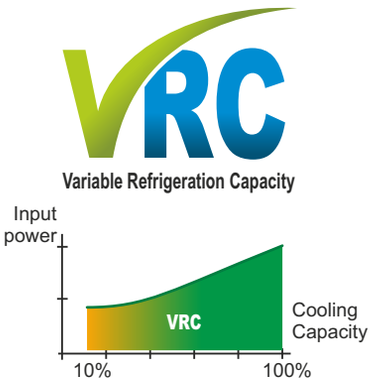

Ejemplo instalación multiservicio
Multiservice installation
Exemple d'instalation multiservice

Los equipos en versión multiservicio están diseñados para centralizar la producción frigorífica de un conjunto de unidades evaporadoras.

Multi-service condensing units are specifically designed for cooling production centrilization of a set of positive or negative temperature evaporating units.

Les unités motocondensateurs à système VRC, permettent de centraliser la production frigorifique d'un ensemble de services, en maintenant de manière constante la pression et température du gaz dans les évaporateurs.

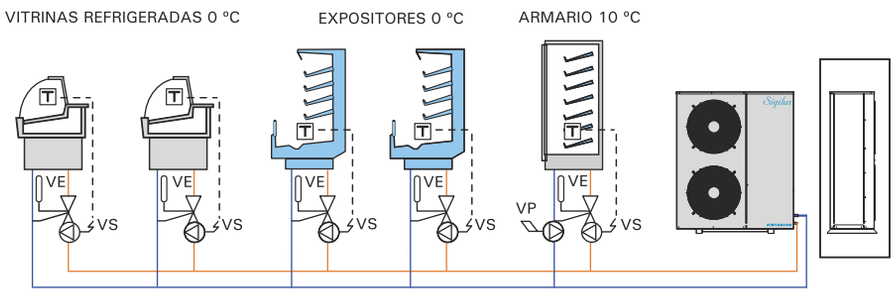

T: TERMOSTATO
VE: VÁLVULA DE EXPANSIÓN
VS: VÁLVULA SOLENOIDE
VP: VÁLVULA DE PRESIÓN CONSTANTE

Los datos técnicos están sujetos a posibles variaciones que serán actualizadas periódicamente en las fichas técnicas del producto, disponibles en la web /
The technical data are subject to possible variations that will be updated periodically in the technical data sheets of the product, which are available on the website /
Les données techniques peuvent varier et seront actualisées dans les fiches techniques du produit, disponibles sur le site web.

Motocondensadoras
Condensing units
Motocondensateurs

Opciones / Options / Options	**Precio** Price (€) Prix
Cambio a alimentación 400 V-III-50 Hz	
Separador de aceite (ya incluido en versiones -V)	
Válvula solenoide integrada con cuerpo y bobina (sólo en versiones -N y -M)	
Recubrimiento anticorrosión de batería	
Rejilla exterior de protección de batería	
Control de condensación proporcional por variación de velocidad del motoventilador (Serie 1 monofásicos)	
Versión electrónica	



230 V-I-50 Hz / 400 V-III-50 Hz | R134a - R449A | Media temperatura 1 o 2 servicios /

REFRIGERANTE	SERIE / MODELO SERIES / MODEL SÉRIES / MODÈLE	COMPRESOR COMPRESSOR COMPRESSEUR CV	TENSIÓN	POTENCIA FRIGORÍF. POWER PUISSANCE FRIGORIF. EN13215 (W)[1] Tª EVAP. -35 °C	POT. FRIGOR./POWER/PUISSANCE FRIGORIF. (W) [2] TEMP. EVAPORAC./EVAPORATION TEMP./TEMP. D'ÉVAPOR. 0 °C	-5 °C	-10 °C	-15 °C	POTEN.ABSOR. NOMINAL NOMINAL POW. ABSOR. PUISS.ABSORC. NOMINALE (kW)	(C.O.P.) S.E.P.R.[3]	INTENS. MÁX. ABSORCIÓN MAX. ABSOR. POWER INTENS. MAX. ABSOR. (A)	VENTILADOR FAN VENTILATEUR Ø mm	CAUDAL FLOW RATE DÉBIT D'AIR (m³/h)	CONEXIÓN FRIGORÍFICA COOLING CONNECTION CONNECTION FRIGORIFIQUE LIQ - GAS	PESO WEIGHT POIDS (kg)	NIVEL PRES. SONORA SOUND PRESS.LEVEL NIVEAU PRESS. SONORE dB(A)[4]	PVP PRICE PVP (€)
R134a	**MDF-MY-0 010**	3/8	230 V-I	570	880	710	560	430	0,33	(1,75)	4	Ø 200	350	1/4"-3/8"	50	28	
	MDF-MY-0 015	1/2	230 V-I	795	1 200	975	775	595	0,46	(1,73)	5	Ø 200	350	1/4"-3/8"	52	29	
	MDF-MY-1 015	1/2	230 V-I	875	1 395	1 110	865	650	0,49	(1,78)	5	Ø 360	1 700	1/4"-1/2"	66	31	
	MDF-MY-1 026	3/4	230 V-I	1 340	2 160	1 710	1 315	980	0,71	(1,89)	9	Ø 360	1 700	1/4"-1/2"	74	31	
	MDF-MY-1 033	1	230 V-I	1 780	2 700	2 160	1 685	1 280	0,82	(2,11)	9	Ø 360	1 700	1/4"-5/8"	76	31	
	MDF-MY-1 053	1 1/2	230 V-I *	2 425	3 975	3 115	2 360	1 710	1,04	(2,33)	12	Ø 360	1 700	1/4"-3/4"	88	32	
	MDF-MY-1 074	2	230 V-I *	3 150	5 080	4 005	3 045	2 210	1,37	(2,29)	16	Ø 360	1 700	1/4"-3/4"	90	36	
	MDF-MY-2 086	4	400 V-III	4 230	6 800	5 360	4 130	3 090	1,84	(2,32)	13	Ø 450	3 600	3/8"-7/8"	98	39	
	MDF-MY-2 108	5	400 V-III	5 175	8 280	6 535	5 035	3 765	2,23	3,23	16	Ø 450	3 600	3/8"-7/8"	100	38	
	MDF-MY-2 136	6 1/2	400 V-III	6 575	10 140	8 200	6 385	4 835	2,99	2,87	19	Ø 450	3 600	3/8"-1 1/8"	103	34	
R449A	**MDF-MG-0 008**	1/3	230 V-I	570	965	790	635	490	0,36	(1,71)	4	Ø 200	350	1/4"-3/8"	51	28	
	MDF-MG-0 010	3/8	230 V-I	735	1 210	1 000	805	635	0,46	(1,72)	5	Ø 200	350	1/4"-3/8"	51	29	
	MDF-MG-0 012	1/2	230 V-I	870	1 395	1 160	945	755	0,54	(1,74)	6	Ø 200	350	1/4"-3/8"	51	29	
	MDF-MG-1 014	1/2	230 V-I	1 075	1 870	1 515	1 200	930	0,66	(1,71)	6	Ø 360	1 700	1/4"-1/2"	66	32	
	MDF-MG-1 016	5/8	230 V-I	1 220	2 200	1 770	1 385	1 040	0,74	(1,77)	7	Ø 360	1 700	1/4"-1/2"	76	32	
	MDF-MG-1 018	3/4	230 V-I	1 525	2 630	2 140	1 710	1 310	0,88	(1,85)	8	Ø 360	1 700	1/4"-1/2"	76	32	
	MDF-MG-1 024	1	230 V-I	1 940	3 485	2 815	2 195	1 650	1,01	(2,04)	12	Ø 360	1 700	3/8"-5/8"	78	32	
	MDF-MG-1 026	1 1/4	230 V-I *	2 185	3 790	3 085	2 455	1 870	1,13	(2,05)	13	Ø 360	1 700	3/8"-5/8"	78	32	
	MDF-MG-1 034	1 1/2	230 V-I *	2 820	4 765	3 895	3 125	2 420	1,60	(1,91)	16	Ø 360	1 700	3/8"-5/8"	78	32	
	MDF-MG-1 038	1 3/4	400 V-III	3 105	5 315	4 320	3 440	2 650	1,53	(2,11)	7	Ø 450	3 200	3/8"-5/8"	81	29	
	MDF-MG-2 048	2	400 V-III	3 985	6 805	5 525	4 410	3 410	1,89	(2,25)	8	Ø 450	3 600	3/8"-3/4"	85	26	
	MDF-MG-2 054	2 1/2	400 V-III	4 595	7 660	6 250	5 020	3 950	2,09	(2,35)	9	Ø 450	3 600	3/8"-3/4"	86	26	
	MDF-MG-2 060	3	400 V-III	5 300	8 655	7 105	5 750	4 575	2,48	3,26	10	Ø 450	3 600	3/8"-3/4"	87	26	
	MDF-MG-2 068	3 1/2	400 V-III	5 975	9 635	7 955	6 460	5 160	2,85	3,14	10	Ø 450	3 600	1/2"-3/4"	88	25	

230 V-I-50 Hz* / 400 V-III-50 Hz | R449A / R452A | Baja temperatura | Condensadoras Silenciosas | Compresor hermético | R449A

REFRIGERANTE	SERIE / MODELO SERIES / MODEL SÉRIES / MODÈLE	COMPRESOR COMPRESSOR COMPRESSEUR CV	TENSIÓN	POTENCIA FRIGORÍF. POWER PUISSANCE FRIGORIF. EN13215 (W)[1] Tª EVAP. -35 °C	POT. FRIGOR./POWER/PUISSANCE FRIGORIF. (W) [2] TEMP. EVAPORAC./EVAPORATION TEMP./TEMP. D'ÉVAPOR. -25°C	-30 °C	-35 °C	POTEN.ABSOR. NOMINAL NOMINAL POW. ABSOR. PUISS.ABSORC. NOMINALE (kW)	(C.O.P.) S.E.P.R.[3]	INTENS. MÁX. ABSORCIÓN MAX. ABSOR. POWER INTENS. MAX. ABSOR. (A)	VENTILADOR FAN VENTILATEUR Ø mm	CAUDAL FLOW RATE DÉBIT D'AIR (m³/h)	CONEXIÓN FRIGORÍFICA COOLING CONNECTION CONNECTION FRIGORIFIQUE LIQ - GAS	PESO WEIGHT POIDS (kg)	NIVEL PRES. SONORA SOUND PRESS.LEVEL NIVEAU PRESS. SONORE dB(A)[4]	PVP PRICE PVP (€)
R449A	**BDF-MG-0 018**	5/8	230 V-I	335	795	600	**415**	0,43	(0,96)	6	Ø 200	350	1/4"-1/2"	58	28	
	BDF-MG-1 026	3/4	230 V-I	545	1 285	945	**665**	0,67	(0,97)	9	Ø 360	1 700	1/4"-1/2"	76	31	
	BDF-MG-1 034	1 1/4	230 V-I	720	1 690	1 245	**865**	0,90	(0,95)	10	Ø 360	1 700	3/8"-5/8"	79	32	
	BDF-MG-1 055	1 3/4	230 V-I*	920	2 425	1 745	**1 160**	1,17	(0.99)	16	Ø 360	1 700	3/8"-5/8"	85	34	
	BDF-MG-1 075	2 1/2	230 V-I*	1 360	3 125	2 375	**1 645**	1,56	(1,06)	24	Ø 360	1 700	3/8"-5/8"	90	36	
	BDF-MG-2 096	3 1/2	400 V-III	1 570	4 055	2 930	**1 945**	1,64	(1,21)	11	Ø 450	3 600	3/8"-3/4"	98	39	
	BDF-MG-2 108	4	400 V-III	2 015	4 700	3 475	**2 390**	1,95	1,65	13	Ø 450	3 600	3/8"-7/8"	98	37	
	BDF-MG-2 136	5	400 V-III	2 665	5 855	4 4250	**3 125**	2,59	1,60	15	Ø 450	3 600	3/8"-7/8"	98	32	
	BDF-MG-3 215	7 1/2	400 V-III	4 040	9 125	6 865	**4 785**	3,83	1,65	24	2x Ø 450	6 500	1/2"-1 1/8"	149	39	
	BDF-MG-3 271	10	400 V-III	5 840	11 755	9 020	**6 600**	5,13	1,68	28	2x Ø 450	6 500	1/2"-1 1/8"	149	39	

Válido para todo el catálogo / Valid for the entire product guide / Valable pour tout le catalogue:
Fotografías no contractuales / Non contractual pictures / Photos non contractuelles.
Características técnicas y constructivas sujetas a variación sin previo aviso / We reserve the right to change specifications without prior notice / Les caractéristiques techniques et la conception peuvent être sujettes à modifications, sans préavis.

Serie / Series / Série **SIGILUS**

+Info: **www.infrico.com**

Versión multiservicio con sistema VRC
Multiservice version VRC system
Version multiservice avec système VRC

	COMPRESOR HERMÉTICO R134 a		
R134a	**Versión Axial VRC** **Serie** / Modelo	**Potencia Frigorífica** **(W) Tª EVAP. -10 °C**	**Precio** Price (€) Prix
	MDF-VY-2 086	4.150	
	MDF-VY-2 108	5.040	
	MDF-VY-2 136	6.710	
	MDF-VY-3 171	7.440	
	MDF-VY-3 215	9.390	
	MDF-VY-3 271	12.720	

	MEDIA TEMPERATURA R449A		
R449A	MDF-VG-1 038	3.540	
	MDF-VG-2 048	4.520	
	MDF-VG-2 054	5.140	
	MDF-VG-2 060	5.880	
	MDF-VG-2 068	6.600	
	MDF-VG-3 086	6.950	
	MDF-VG-3 108	9.200	
	MDF-VG-4 136	11.750	
	MDF-VG-4 160	13.390	

Opciones / Options / Options	**Precio** Price (€) Prix
Cambio a alimentación 400 V-III-50 Hz	
Separador de aceite (ya incluido en versiones -V)	
Válvula solenoide integrada con cuerpo y bobina (sólo en versiones -N y -M)	
Recubrimiento anticorrosión de batería	
Rejilla exterior de protección de batería	
Control de condensación proporcional por variación de velocidad del motoventilador	
Versión electrónica	

Serie 0

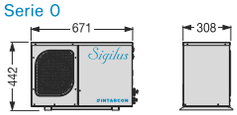

Serie 1

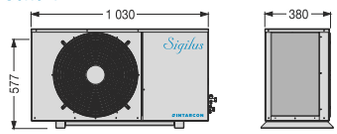

Serie 2

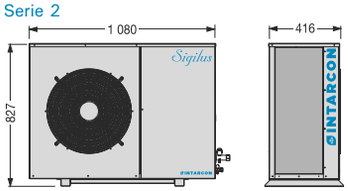

Serie 3

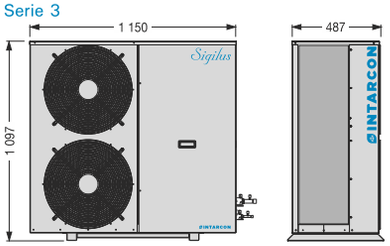

Dimensiones Dimensions (mm) Dimensions	A	B	C
SERIE 0	671	308	442
SERIE 1	1 030	380	580
SERIE 2	1 080	416	827
SERIE 3	1 150	487	1 097
SERIE 4	1 150	487	1 346

Los datos técnicos están sujetos a posibles variaciones que serán actualizadas periódicamente en las fichas técnicas del producto, disponibles en la web /
The technical data are subject to possible variations that will be updated periodically in the technical data sheets of the product, which are available on the website /
Les données techniques peuvent varier et seront actualisées dans les fiches techniques du produit, disponibles sur le site web.

Motocondensadoras
Condensing units
Motocondensateurs

Opciones / Options / Options

	Precio Price (€) Prix
Cambio a alimentación 400 V-III-50 Hz	
Separador de aceite (ya incluido en versiones -V)	
Resistencia de Cárter	
Válvula solenoide integrada con cuerpo y bobina (sólo en versiones -N y -M)	
Recubrimiento anticorrosión de batería	
Compuerta de descarga antirretorno	
Tolva de adaptación a conducto circular (series 3, 4)	
Control condensación proporcional por variación de velocidad	Axial Centrífuga
Versión electrónica	



230 V-I-50 Hz / 400 V-III-50 Hz | R134a - R449A / R404A | Media temperatura

REFRIGERATINE	VERSIÓN AXIAL SERIE / MODELO SERIES / MODEL SÉRIES / MODÈLE	COMPRESOR COMPRESSOR COMPRESSEUR CV	 TENSIÓN	POTENCIA FRIGORÍF. POWER PUISSANCE FRIGORIF. EN13215 (W)[1] Tª EVAP. -10 °C	POT. FRIGOR./POWER/PUISSANCE FRIGORIF. (W) TEMP. EVAPORAC./EVAPORATION TEMP./TEMP. D'ÉVAPOR. 0 °C	 -5 °C	 -10 °C	 -15 °C	POTEN.ABSOR. NOMINAL NOMINAL POW. ABSOR. PUISS.ABSORC. NOMINALE (kW)	(C.O.P.) S.E.P.R.[3]	INTENS. MÁX. ABSORCIÓN MAX. ABSOR. POWER INTENS. MAX. ABSOR. (A)	CONEXIÓN FRIGORÍFICA COOLING CONNECTION CONNECTION FRIGORIFIQUE LIQ - GAS	PESO WEIGHT POIDS (kg)	NIVEL PRES. SONORA SOUND PRESS.LEVEL NIVEAU PRESS. SONORE dB(A)	PVP PRICE PVP (€)
R134a	MDH-MY-0 010	3/8	230 V-I	**575**	890	715	565	430	0,37	(1,54)	4	1/4"-3/8"	45	29	
	MDH-MY-0 015	1/2	230 V-I	**800**	1 215	985	785	600	0,51	(1,58)	5	1/4"-3/8"	47	32	
	MDH-MY-1 015	1/2	230 V-I	**840**	1 305	1 050	825	630	0,50	(1,69)	5	1/4"-1/2"	50	32	
	MDH-MY-1 026	3/4	230 V-I	**1 225**	1 910	1 530	1 200	900	0,72	(1,72)	9	1/4"-1/2"	58	30	
	MDH-MY-1 033	1	230 V-I	**1 555**	2 325	1 890	1 505	1 155	0,83	(1,87)	9	1/4"-1/2"	60	33	
	MDH-MY-2 053	1 1/2	230 V-I *	**2 210**	3 505	2 785	2 130	1 565	1,06	(1,77)	12	1/4"-5/8"	70	38	
	MDH-MY-3 074	2	230 V-I *	**3 045**	4 855	3 845	2 940	2 140	1,36	(2,08)	16	1/4"-3/4"	90	44	
	MDH-MY-4 086	4	400 V-III	**4 160**	6 660	5 270	4 065	3 040	2,02	(2,23)	14	3/8"-7/8"	97	48	
	MDH-MY-4 108	5	400 V-III	**5 065**	7 940	6 380	4 935	3 690	2,46	(2,09)	17	3/8"-7/8"	99	45	
	MDH-MY-4 136	6 1/2	400 V-III	**6 410**	9 595	7 825	6 215	4 720	3,33	2,85	20	3/8"-1 1/8"	102	44	
R449A	MDH-MG-0 008	1/3	230 V-I	**570**	975	800	640	490	0,40	(1,50)	4	1/4"-3/8"	46	31	
	MDH-MG-0 010	3/8	230 V-I	**745**	1 225	1 010	815	640	0,50	(1,57)	5	1/4"-3/8"	46	34	
	MDH-MG-0 012	1/2	230 V-I	**880**	1 415	1 175	955	760	0,58	(1,61)	6	1/4"-3/8"	46	34	
	MDH-MG-1 014	1/2	230 V-I	**1065**	1 740	1 435	1 165	925	0,67	(1,69)	6	1/4"-1/2"	50	34	
	MDH-MG-1 016	5/8	230 V-I	**1190**	1 985	1 630	1 310	1 020	0,75	(1,71)	7	1/4"-1/2"	60	34	
	MDH-MG-1 018	3/4	230 V-I	**1440**	2 325	1 925	1 565	1 240	0,90	(1,73)	8	1/4"-1/2"	60	34	
	MDH-MG-2 024	1	230 V-I	**1915**	3 215	2 630	2 105	1 635	1,06	(1,93)	12	3/8"-5/8"	60	35	
	MDH-MG-2 026	1 1/4	230 V-I *	**2130**	3 485	2 870	2 320	1 830	1,19	(1,91)	13	3/8"-5/8"	61	36	
	MDH-MG-2 034	1 1/2	230 V-I *	**2635**	4 240	3 525	2 865	2 260	1,66	(1,72)	16	3/8"-5/8"	61	37	
	MDH-MG-3 038	1 3/4	400 V-III	**2 985**	4 890	4 025	3 250	2 555	1,51	(2,12)	6	3/8"-5/8"	78	39	
	MDH-MG-4 048	2	400 V-III	**3 955**	6 685	5 430	4 345	3 390	2,07	(2,06)	13	3/8"-3/4"	95	36	
	MDH-MG-4 054	2 1/2	400 V-III	**4 535**	7 515	6 145	4 940	3 900	2,30	(2,13)	14	3/8"-3/4"	96	36	
	MDH-MG-4 060	3	400 V-III	**5 220**	8 435	6 980	5 655	4 505	2,74	2,97	15	3/8"-3/4"	97	35	
	MDH-MG-4 068	3 1/2	400 V-III	**5 880**	9 330	7 775	6 345	5 075	3,16	2,86	15	1/2"-3/4"	98	35	

VERSIÓN CENTRÍFUGA SERIE / MODELO SERIES / MODEL SÉRIES / MODÈLE	CAUDAL (m^3/h)	P.E.D.[5] (pa)	PVP PRICE PVP (€)
MDH-CMY-0 010	375	8	
MDH-CMY-0 015	375	8	
MDH-CMY-1 015	575	8	
MDH-CMY-1 026	575	8	
MDH-CMY-1 033	575	8	
MDH-CMY-2 053	1 000	12	
MDH-CMY-3 074	1 500	14	
MDH-CMY-4 086	3 500	10	
MDH-CMY-4 108	3 500	10	
MDH-CMY-4 136	3 500	10	
MDH-CMG-0 008	375	8	
MDH-CMG-0 010	375	8	
MDH-CMG-0 012	375	8	
MDH-CMG-1 014	575	8	
MDH-CMG-1 016	575	8	
MDH-CMG-1 018	575	8	
MDH-CMG-2 024	1 000	12	
MDH-CMG-2 026	1 000	12	
MDH-CMG-2 034	1 000	12	
MDH-CMG-3 038	1 500	14	
MDH-CMG-4 048	3 500	10	
MDH-CMG-4 054	3 500	10	
MDH-CMG-4 060	3 500	10	
MDH-CMG-4 068	3 500	10	

230 V-I-50 Hz* / 400 V-III-50 Hz | R449A - R452A | Baja temperatura | Compresor hermético

REFRIGERATINE	VERSIÓN AXIAL SERIE / MODELO SERIES / MODEL SÉRIES / MODÈLE	COMPRESOR COMPRESSOR COMPRESSEUR CV	 TENSIÓN	POTENCIA FRIGORÍF. POWER PUISSANCE FRIGORIF. EN13215 (W) Tª EVAP. -35 °C	POT. FRIGOR./POWER/PUISSANCE FRIGORIF. (W) TEMP. EVAPORAC./EVAPORATION TEMP./TEMP. D'ÉVAPOR. -25 °C	 -30 °C	 -35 °C	POTEN.ABSOR. NOMINAL NOMINAL POW. ABSOR. PUISS.ABSORC. NOMINALE (kW)	(C.O.P.) S.E.P.R.[3]	INTENS. MÁX. ABSORCIÓN MAX. ABSOR. POWER INTENS. MAX. ABSOR. (A)	CONEXIÓN FRIGORÍFICA COOLING CONNECTION CONNECTION FRIGORIFIQUE LIQ - GAS	PESO WEIGHT POIDS (kg)	NIVEL PRES. SONORA SOUND PRESS.LEVEL NIVEAU PRESS. SONORE dB(A)	PVP PRICE PVP (€)
R449A	BDH-MG-1 026	3/4	230 V-I	540	1 220	930	660	0,67	(0,96)	9,0	1/4"-1/2"	51	31	
	BDH-MG-1 034	1 1/4	230 V-I	715	1 525	1 170	860	0,90	(0,95)	10,0	1/4"-1/2"	52	33	
	BDH-MG-2 055	1 3/4	230 V-I	915	2 265	1 700	1 165	1,21	(0,95)	16,0	3/8"-5/8"	61	41	
	BDH-MG-2 075	2 1/2	230 V-I	1 355	2 855	2 200	1 620	1,60	(1,02)	24,0	3/8"-5/8"	66	44	
	BDH-MG-3 096	3 1/2	400 V-III	1 595	3 665	2 755	1 875	1,68	(1,16)	11	3/8"-3/4"	88	49	
	BDH-MG-4 108	4	400 V-III	2 010	4 630	3 450	2 400	2,08	1,62	14,0	3/8"-7/8"	108	47	
	BDH-MG-5 136	5	400 V-III	2 665	5 995	4 490	3 150	2,72	1,61	16,0	1/2"- 1 1/8"	152	42	
	BDH-MG-5 215	7 1/2	400 V-III	4 040	8 750	6 575	4 730	3,92	1,60	24,0	1/2"- 1 1/8"	183	49	

VERSIÓN CENTRÍFUGA SERIE / MODELO SERIES / MODEL SÉRIES / MODÈLE	CAUDAL (m^3/h)	P.E.D.[5] (pa)	PVP PRICE PVP (€)
BDH-CMG-1 026	575	8	
BDH-CMG-1 034	575	8	
BDH-CMG-2 055	1 000	12	
BDH-CMG-2 075	1 000	12	
BDH-CMG-3 096	1 500	14	
BDH-CMG-4 108	3 500	10	
BDH-CMG-5 136	3 600	10	
BDH-CMG-5 215	3 600	10	

10

Válido para todo el catálogo / Valid for the entire product guide / Valable pour tout le catalogue:
Fotografías no contractuales / Non contractual pictures / Photos non contractuelles.
Características técnicas y constructivas sujetas a variación sin previo aviso / We reserve the right to change specifications without prior notice / Les caractéristiques techniques et la conception peuvent être sujettes à modifications, sans préavis.

Serie / Series / Série **INTARBOX**

+Info: **www.infrico.com**

Versión multiservicio con sistema VRC
Multiservice version VRC system
Version multiservice avec système VRC





	MEDIA TEMPERATURA - COMPRESOR HERMÉTICO		
R134a	**Versión Axial VRC** **Serie** / Modelo	**Potencia Frigorífica** (W) Tª EVAP. -10 ºC	**Precio** Price (€)
	MDH-VY-4 086	4.020	
	MDH-VY-4 108	4.870	
	MDH-VY-4 136	6.500	
	MDH-VY-5 171	7.560	
	MDH-VY-5 215	9.310	
	MDH-VY-5 271	12.600	
	MEDIA TEMPERATURA R449A		
R449A	MDH-VG-3 038	3.270	
	MDH-VG-4 048	4.420	
	MDH-VG-4 054	5.030	
	MDH-VG-4 060	5.740	
	MDH-VG-4 068	6.410	
	MDH-VG-5 086	7.270	
	MDH-VG-5 108	9.290	

	MEDIA TEMPERATURA - COMPRESOR HERMÉTICO	
R134a	**Versión Centrífuga** **Serie** / Modelo	**Precio** Price (€)
	MDH-CVY-4086	
	MDH-CVY-4108	
	MDH-CVY-4136	
	MDH-CVY-5171	
	MDH-CVY-5215	
	MDH-CVY-5271	
	MEDIA TEMPERATURA R449A	
R449A	MDH-CVG-3038	
	MDH-CVG-4048	
	MDH-CVG-4054	
	MDH-CVG-4060	
	MDH-CVG-4068	
	MDH-CVG-5086	
	MDH-CVG-5108	

Dimensiones DH-Axial / Dimensions DH-Axial

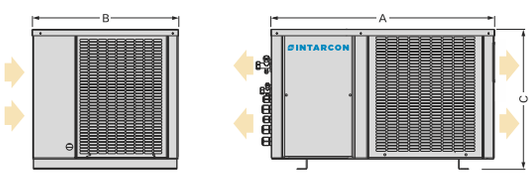

Dimensiones (mm) Dimensions	**A**	**B**	**C**
SERIE 0	**600**	**396**	**355**
SERIE 1	**665**	**435**	**416**
SERIE 2	**835**	**435**	**500**
SERIE 3	**925**	**580**	**515**
SERIE 4	**1000**	**615**	**585**
SERIE 5	**1289**	**757**	**657**

Dimensiones DH-centrífuga / Dimensions dh-centrifugal

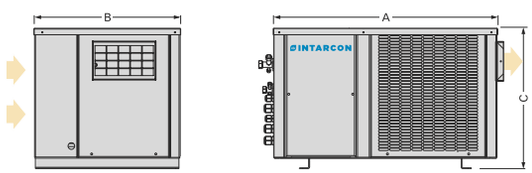

Dimensiones (mm) Dimensions	**A**	**B**	**C**	**Embocadura turbina**
SERIE 0	**600**	**396**	**355**	**185X115**
SERIE 1	**665**	**435**	**416**	**185X115**
SERIE 2	**835**	**435**	**500**	**230X130**
SERIE 3	**925**	**580**	**515**	**236X266**
SERIE 4	**1000**	**615**	**585**	**305X266**
SERIE 5	**1289**	**757**	**657**	**305X266**

Opciones Options	**Precio** Price (€) Prix
Cambio a alimentación 400 V-III-50 Hz	
Separador de aceite (ya incluido en versiones -V)	
Resistencia de Cárter	
Válvula solenoide integrada con cuerpo y bobina (sólo en versiones -N y -M)	
Recubrimiento anticorrosión de batería	
Compuerta de descarga antirretorno	
Tolva de adaptación a conducto circular (series 3, 4)	
Control condensación proporcional por variación de velocidad	Axial: Centrífuga:
Versión electrónica	



Los datos técnicos están sujetos a posibles variaciones que serán actualizadas periódicamente en las fichas técnicas del producto, disponibles en la web / The technical data are subject to possible variations that will be updated periodically in the technical data sheets of the product, which are available on the website / Les données techniques peuvent varier et seront actualisées dans les fiches techniques du produit, disponibles sur le site web.

Sist. de refrig. para supermercados con condensación en circuito de agua con carga reducida
Supermarket refrig. syst. with indirect condensation by water circuit with reduced load
Syst. de réfrig. pour supermarchés à condensation avec circuit d'eau et charge réduite

Grupos condensados por agua

Descripción:

Grupos frigoríficos condensados por agua para refrigeración atemperatura positiva, de tamaño muy compacto y silencioso, diseñados para instalación en pared, suelo o sobre el servicio frigorífico.

Características:

Carrocería en chapa de acero galvanizado prelacado, conrevestimiento fonoabsorbente, con registro frontal desmontable paraacceso a compresor y cuadro eléctrico.

Inyección de líquido en modelos de baja temperatura con R 449 A

· Alimentación 400 V-III-50 Hz.

· Compresor scroll sobre soportes antivibratorios con aislamiento acústico.

· Condensador de placas soldadas de acero inoxidable.

Circuito frigorífico con recipiente, filtro, visor, válvula solenoide, presostatos de AP y BP y válvulas de servicio.

· Circuito hidráulico de condensación en tubo de cobre con conexiones roscadas.

· Cuadro eléctrico de control con protección diferencial y magnetotérmica.

Aeroenfriadores con grupo hidráulico

Descripción:

Aeroenfriadores de agua con grupo hidráulico, en construcciónsilenciosa, diseñados para la evacuación del calor del bucle de agua de condensación de equipos frigoríficos.

Características:

Motoventiladores axiales silenciosos de bajas revoluciones, montados en tobera, hélices equilibradas dinámicamente y rejillas de protección exterior.

· Batería de agua de alta eficiencia de tubos de cobre y aletas de aluminio.

· Grupo hidráulico incorporado formado por bomba circuladora electrónica con caudal variable, vaso de expansión, válvula de seguridad, filtro de malla, termomanómetros y toma de llenado/ vaciado.

· Conexiones hidraúlicas a roscar.

· Cuadro eléctrico de potencia, con protección de bomba hidraúlica y motoventilador, y regulador de velocidad.

Water condensing units

Description:

Air-coolers with condensation by cooling water at positive temperature. very compact size and quiet, designed for wall, floor or above refrigeration services.

Characteristics:

Casing in prepainted galvanized steel sheet, with sound-absorbing insulation with removable front panel for access to the compressor and the electrical panelliquid injection in low temperature model with R-449 A.

· Power supply 400 V-III-50 Hz.

· Scroll compressor with sound insulation packet.

· Refrigeration circuit with stainless steel brazed plates heat exchancer.

· Ceramic drier filter, sight gauge for HP and LP solenoid valves.

· Hydraulic condensation circuit made of copper pipe with threaded connections.

· Electrical control panel with differential thermomagnetic protection.

Drycooler with built-in hydraulic group

Description:

Drycoolers with built-in hydraulic gruop, in a low-noiseconstruction, designed for heat dissipation of the refrigeration equipmentcondensation water loop.

Characteristics:

Low speed axial fans, with dinamically balanced blades, supported by airnozzle and external protection grilles.

· High efficiency water coils with copper pipes and aluminum fins· Hydraulic group with with variable flow electronic pump, expansion valve, safety valve, filter, thermomanometres and auto-fill valve included.

· Threaded hydraulic connections.

· Electric power panel, with protection of hydraulic pump and fan motor

Groupes condensés à eau

Description:

Groupes frigorifiques condensés à eau pour la réfrigération à température positive, de dimensions très compactes et silencieux, conçus pour installation murale, sol ou sur le mobilier frigorifique.

Caractéristiques:

Carrosserie en tôle d'acier galvanisée prélaquée, avec revêtement phonoabsorbant, avec registre frontal démontable pour l'accès au compresseur et tableau électrique.

Alimentation électrique 400V-III-50Hz.

Compresseur hermétique scroll sur des supports antivibratoires avec isolation acoustique.

Précharge de gaz R134a.

Condenseur à plaques brasées d'acier inoxydable.

Circuit frigorifique avec bouteille de liquide, filtre, voyant de liquide, vanne solénoïde, pressostats HP et BP et vannes de service.

Circuit hydraulique de condensation en tube de cuivre avec des raccords filetés.

Tableau électrique de contrôle avec protection différentiel y magnétothermique.

Aérorefroidisseurs avec groupe hydraulique

Description:

Les aérorefroidisseurs d'eau avec groupe hydraulique, en construction silencieux, conçus pour l'évacuation de la chaleur de la boucle d'eau de condensation des équipements frigorifiques.

Caractéristiques:

Motoventilateurs axiaux silencieux de basse vitesse, montés en buse, hélices équilibrés dynamiquement et grilles de protection extérieure.

Batterie de refroidissement d'eau d'haute efficacité en tubes de cuivre et ailettes d'aluminium.

Groupe hydraulique incorporé composé d'une pompe électronique de circulation d'eau à débit variable, valve d'expansion, vanne de sécurité, filtre à tamis, thermomanomètre et prise de remplissage.

Connexions hydrauliques sur tableau électrique de puissance, avec protection de la pompe hydraulique et des motoventilateurs.

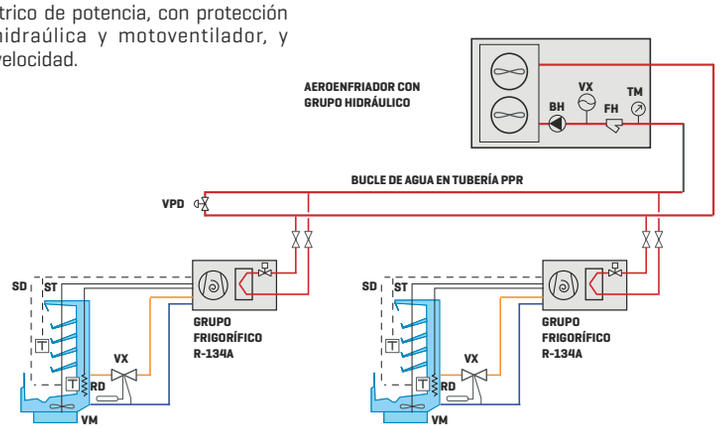

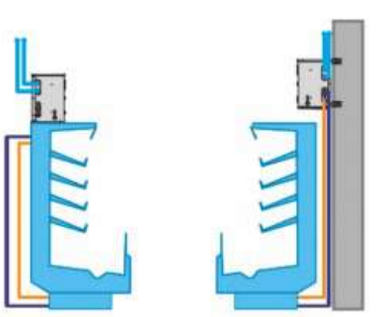

VPD: válvula de presión diferencial / differential pressure valve / Vanne de pression différentielle
ST: sonda termostato / thermostat probe / Sonde thermostatique
SD: sonda desescarche / defrost probe / Sonde de dégivrage
VX: válvula de expansión / expansion valve / Détendeur thermostatique
VM: motoventilador / motor fan / Motoventilateur
RD: resistencia de desescarche / defrost heater / Résistance de dégivrage

BH: bomba hidráulica / hydraulic pump / Pompe hydraulique
FH: filtro hidráulico de malla / hydraulic mesh filter / Filtre hydraulique à tamis
TM: termomanómetro / thermomanometer / Thermomanomètre
VX: vaso de expansión / buffer tank / Vanne d'expansion

Válido para todo el catálogo / Valid for the entire product guide / Valable pour tout le catalogue:
Fotografías no contractuales / Non contractual pictures / Photos non contractuelles.
Características técnicas y constructivas sujetas a variación sin previo aviso / We reserve the right to change specifications without prior notice / Les caractéristiques techniques et la conception peuvent être sujettes à modifications, sans préavis.

Serie / Series / Série **WATERLOOP**

+Info: **www.infrico.com**

Grupos condensados por agua / Water condensing units/ Unités de condensation à eau



Dimensiones (mm)	A	B	C
serie 1	832	355	531
serie 2	957	375	600

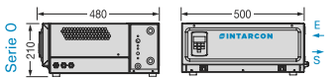

Opcional / Optional / Option

Carga de refrigerante para 5 metros de tubería
Refrigerant charge for 5 meters of pipe
Charge de réfrigerant pour 5 metres de tube

400 V-III-50 Hz | R134a - R449A / R404A | Media temperatura - Compresor scroll

Refrigerante	Compresor	Serie / Modelo	CV	Compresor Modelo	Compresor Tensión	Potencia frigorífica (W) [1] Temperatura de evaporación 0 °C	-5 °C	-10 °C	Potencia absorb. nominal (kW)	Intens. máx. absorb. (A)	Caudal de agua (l/h)	Conexiones hidráulicas	Pérdida de carga (kPa)	Conexión frigorífica Liq-Gas	Peso Poids (kg)	S.P.L N.P.A. dB(A) [a]	PVP (€)
R134a	1x Scroll	MDM-SMY-1 009	1 1/4	ZS09	400 V-III *	1 855	1 540	1 270	0,7	3	350	3/4"	0,5	1/4"-5/8"	34	40	
		MDM-SMY-1 015	2	ZB15	400 V-III *	2 840	2 360	1 945	1,1	5	500	3/4"	0,5	1/4"-5/8"	43	37	
		MDM-SMY-1 021	3	ZB21	400 V-III *	4 250	3 520	2 890	1,5	7	750	3/4"	0,5	1/4"-3/4"	53	40	
		MDM-SMY-1 029	4	ZB29	400 V-III	5 245	4 340	3 585	2,0	10	950	1"	0,5	3/8"-7/8"	53	40	
		MDM-SMY-1 038	5	ZB38	400 V-III	7 095	5 890	4 835	2,5	13	1 250	1"	0,5	3/8"-7/8"	68	53	
		MDM-SMY-1 045	6	ZB45	400 V-III	8 320	6 915	5 695	2,9	13	1 500	1"	0,5	3/8"-1 1/8"	70	43	
		MDM-SMY-1 057	8	ZB57	400 V-III	10 575	8 780	7 230	4,0	16	1 950	1 1/4"	0,5	1/2"-1 1/8"	75	50	
R449A	1x Scroll	MDM-SMG-1 009	1 1/4	ZS09	400 V-III *	3 095	2 585	2 135	1,1	2	500	1"	0,5	1/4"-5/8"	34	40	
		MDM-SMG-1 015	2	ZB15	400 V-III *	4 860	4 050	3 340	1,7	5	800	1"	0,5	3/8"-5/8"	43	37	
		MDM-SMG-1 021	3	ZB21	400 V-III *	7 365	6 140	5 080	2,4	7	1 200	1"	0,5	3/8"-7/8"	53	40	
		MDM-SMG-1 029	4	ZB29	400 V-III	9 610	8 020	6 635	3,2	10	1 500	1 1/4"	0,5	3/8"-7/8"	53	40	
		MDM-SMG-1 038	5	ZB38	400 V-III	12 445	10 380	8 540	4,1	13	2 000	1 1/4"	0,5	3/8"-7/8"	68	53	
		MDM-SMG-1 045	6	ZB45	400 V-III	14 715	12 270	10 130	4,7	13	2 500	1 1/4"	0,5	3/8"-1 1/8"	70	43	

400 V-III-50 Hz | R449A | Baja temperatura - Compresor scroll

Refrigerante	Compresor	Serie / Modelo	CV	Compresor Modelo	Compresor Tensión	Potencia frigorífica (W) [1] Temperatura de evaporación -20 °C	-25 °C	-30 °C	-35 °C	Potencia absorb. nominal (kW)	Intens. máx. absorb. (A)	Caudal de agua (l/h)	Conexiones hidráulicas	Pérdida de carga (MCA)	Conexión frigorífica Liq-Gas	Peso Poids (kg)	S.P.L N.P.A. dB(A) [a]	PVP (€)
R449A	1x Scroll	**BDM-SMG-1 006**	2	ZF06	400 V-III	2 360	1 910	1 525	1 195	1,5	5	550	3/4"	0,5	1/4"-5/8"	45	39	
		BDM-SMG-1 009	3	ZF09	400 V-III	3 210	2 590	2 070	1 620	1,9	6	700	3/4"	0,5	3/8"-3/4"	54	44	
		BDM-SMG-1 011	3 1/2	ZF11	400 V-III	4 050	3 275	2 610	2 045	2,3	8	850	3/4"	0,5	3/8"-3/4"	55	45	
		BDM-SMG-2 013	4	ZF13	400 V-III	4 595	3 715	2 970	2 325	2,5	9	950	1"	0,5	3/8"-7/8"	55	47	
		BDM-SMG-2 015	5	ZF15	400 V-III	5 640	4 560	3 640	2 850	3,3	10	1 250	1"	0,5	3/8"-7/8"	73	47	
		BDM-SMG-2 018	6	ZF18	400 V-III	6 685	5 400	4 310	3 375	3,9	14	1 500	1"	0,5	3/8"-1 1/8"	78	47	
		BDM-SMG-2 025	8	ZF25	400 V-III	8 400	6 795	5 430	4 265	4,2	16	2 000	1 1/4"	0,5	3/8"-1 1/8"	78	47	

Waterloop aeroenfriadores con grupo hidráulico / Drycooler with built-in hydraulic group / Refroidisseurs à air avec groupe hydraulique



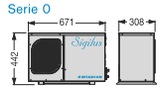

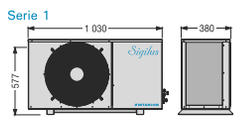

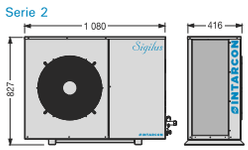

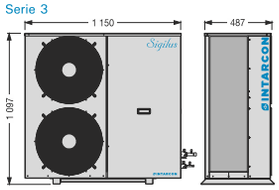

230-I-50 Hz | Agua / Water / Eau | Media temperatura /

	Series / Modelo	Tensión	Potencia térmica de intercambio (W) [1]	Caudal de aire (m³/h)	Ventilador Ø mm	Caudal de agua (l/h)	Potencia absorb. nominal (kW)	Intens. máx. absorb. (A)	Presión disponible (kPa)	Conexiones hidráulicas	Peso (kg)	S.P.L dB(A) [a]	PVP (€)
Agua / Water / Eau	CWF-0	230 V-I	3 000	1 700	1x Ø360	500	0,14	1,1	100	3/4"	76	30	
	CWF-1	230 V-I	4 700	3 200	1x Ø450	750	0,22	1,8	100	3/4"	79	26	
	CWF-2	230 V-I	6 000	3 700	1x Ø450	1 000	0,24	2,0	100	1"	81	26	
	CWF-3	230 V-I	10 000	6 500	2x Ø450	1 500	0,44	3,6	100	1"	101	29	
	CWF-4	230 V-I	12 000	7 000	2x Ø450	2 000	0,48	3,9	100	1 1/4"	113	29	
	CWF-6	230 V-I	20 000	13 000	4x Ø450	3 000	0,88	7,0	100	1 1/2"	160	32	
	CWF-8	230 V-I	24 000	14 000	4x Ø450	4 000	0,96	7,5	100	1 1/2"	185	32	



Los datos técnicos están sujetos a posibles variaciones que serán actualizadas periódicamente en las fichas técnicas del producto, disponibles en la web /
The technical data are subject to possible variations that will be updated periodically in the technical data sheets of the product, which are available on the website /
Les données techniques peuvent varier et seront actualisées dans les fiches techniques du produit, disponibles sur le site web.

INTARCUBE CENTRÍFUGA

Motocondensadoras y centrales de refrigeración compactas, de uno a tres compresores, con condensación centrífuga, para media y baja temperatura, incorporan cuadro eléctrico y regulación electrónica (según versión) con control de condensación.

Self-contained air-cooled refrigeration centrals, from 1 to 3 compressors, for positive and negative temperature applications, featuring control board and electronic regulation (depending on the version) with control of condensing temperature.

Motocondensateurs et installations frigorifiques compactes, de un à trois compresseurs, avec condensation centrifuge, pour moyenne et basse température, avec panneau électrique et régulation électronique (selon la version), avec contrôle de la condensation.

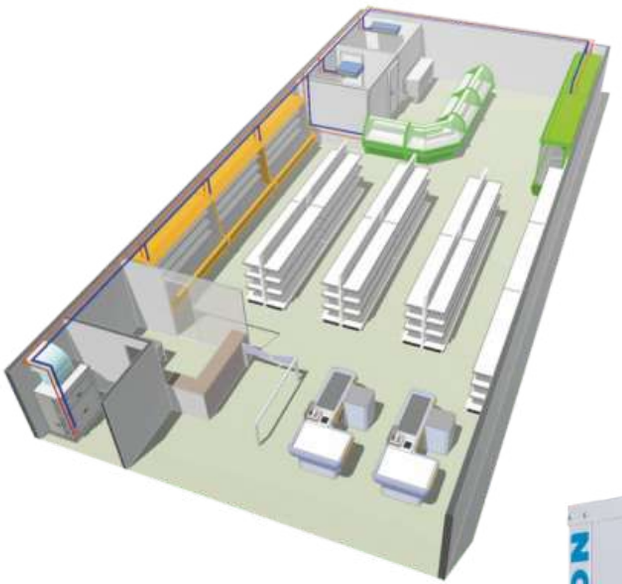



Válido para todo el catálogo / Valid for the entire product guide / Valable pour tout le catalogue:
Fotografías no contractuales / Non contractual pictures / Photos non contractuelles.
Características técnicas y constructivas sujetas a variación sin previo aviso / We reserve the right to change specifications without prior notice / Les caractéristiques techniques et la conception peuvent être sujettes à modifications, sans préavis.

Serie / Series / Série **INTARCUBE**

+Info: **www.infrico.com**

INTARCUBE AXIAL

La central de refrigeración axial intarCUBE ha sido diseñada para su instalación en intemperie capaz de funcionar bajo condiciones ambientales extremas, pudiendo dar servicio a varias unidades evaporadoras. Incorpora turbinas axiales y componentes aislados para proporcionar los más bajos niveles de ruido.

Axial air-condensed chillers are designed for outdoors installations, able to operate under extreme ambient conditions, to service several evaporating units and other applications at positive and/or several evaporating units and other applications at positive and/or negative temperature, like multiservice installations, or refrigeration installations with up to 4 power steps. Thanks to axial fans and insulating components, these units are able to provide the lowest sound levels.

Le groupe de refroidissement axial intarCUBE a été conçu pour leur installation extérieure, capable de fonctionner sous conditions environnementales extrêmes, il peut servir plusieurs unités d'évaporation. Il intègre des turbines axiales et des composants isolés pour garantir les niveaux de bruit les plus faibles.

Unidades motocondensadoras silenciosas / Low noise condensing units / Unités motocondensateurs silencieuses



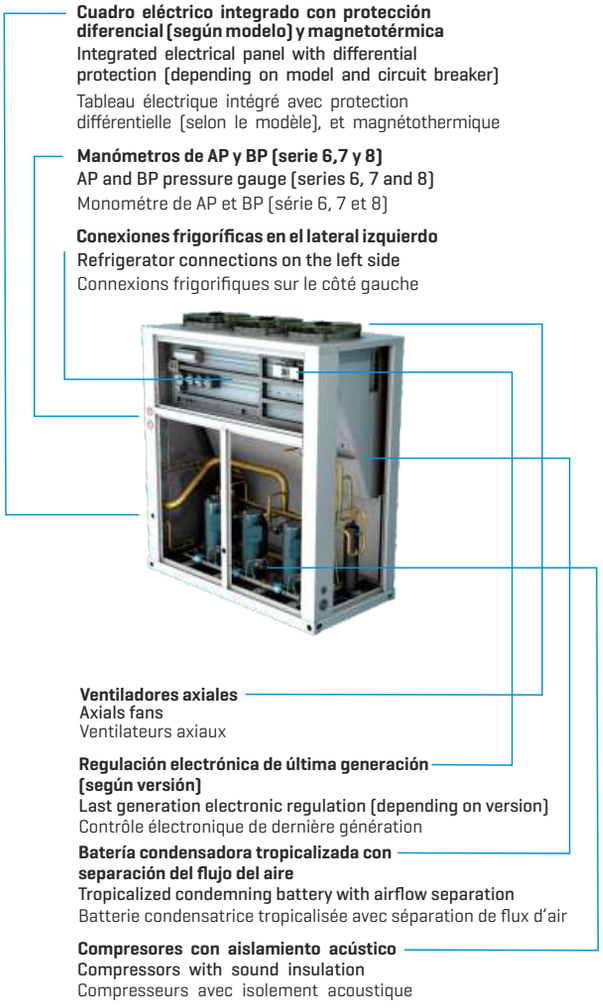

Cuadro eléctrico integrado con protección diferencial (según modelo) y magnetotérmica
Integrated electrical panel with differential protection (depending on model and circuit breaker)
Tableau électrique intégré avec protection différentielle (selon le modèle), et magnétothermique

Manómetros de AP y BP (serie 6,7 y 8)
AP and BP pressure gauge (series 6, 7 and 8)
Monomètre de AP et BP (série 6, 7 et 8)

Conexiones frigoríficas en el lateral izquierdo
Refrigerator connections on the left side
Connexions frigorifiques sur le côté gauche

Ventiladores axiales
Axials fans
Ventilateurs axiaux

Regulación electrónica de última generación (según versión)
Last generation electronic regulation (depending on version)
Contrôle électronique de dernière génération

Batería condensadora tropicalizada con separación del flujo del aire
Tropicalized condemning battery with airflow separation
Batterie condensatrice tropicalisée avec séparation de flux d'air

Compresores con aislamiento acústico
Compressors with sound insulation
Compresseurs avec isolement acoustique



Los datos técnicos están sujetos a posibles variaciones que serán actualizadas periódicamente en las fichas técnicas del producto, disponibles en la web /
The technical data are subject to possible variations that will be updated periodically in the technical data sheets of the product, which are available on the website /
Les données techniques peuvent varier et seront actualisées dans les fiches techniques du produit, disponibles sur le site web.

Vitrinas Pastelería

Pastry display cases / Vitrines patissières et glace

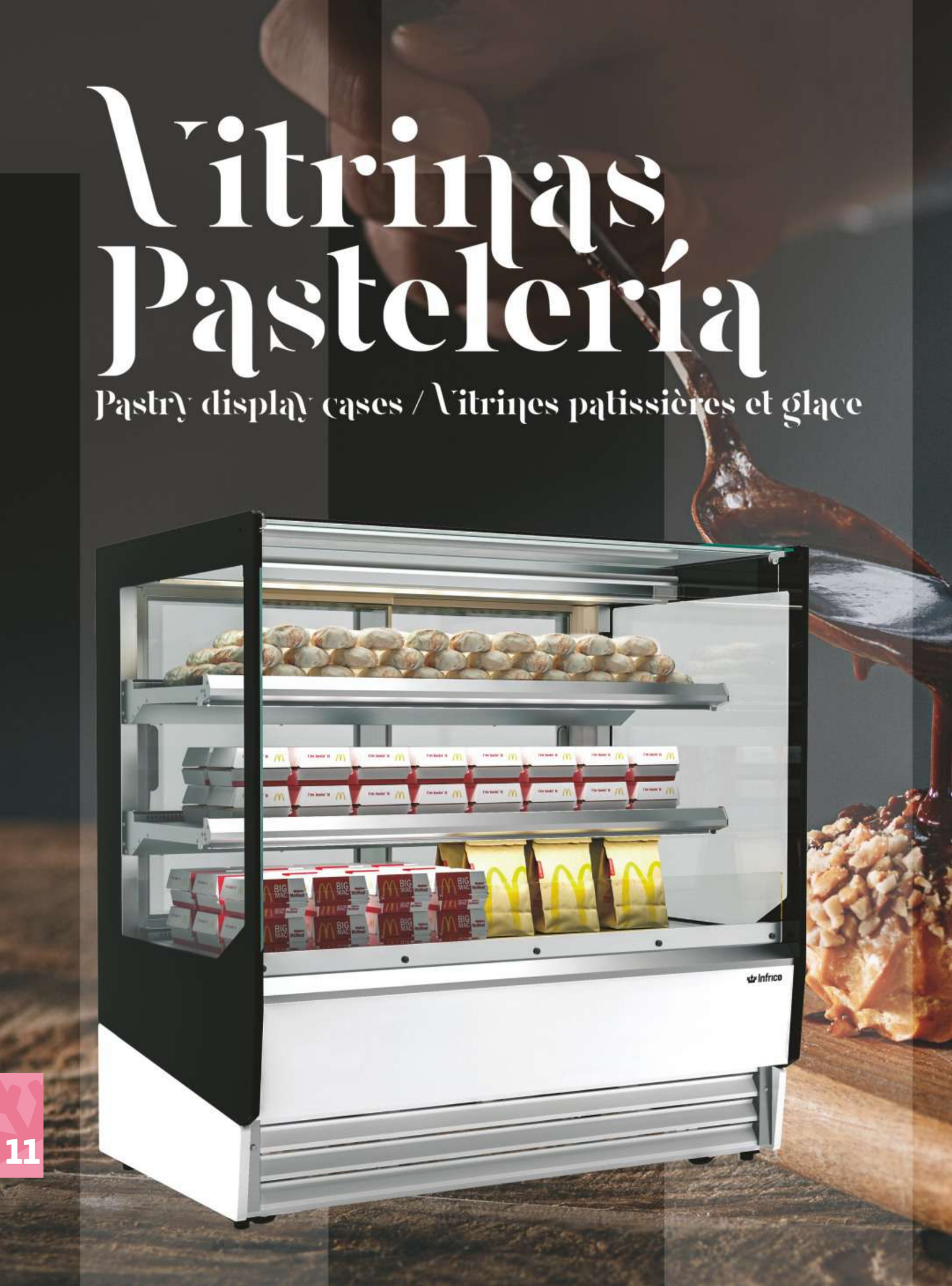



Serie / Series / Série

VGL
Glace



VGL C / CN
VGL P / PN
VGL M
VGL Ángulos/Angles/Angles 436-441

Serie / Series / Série

VNZ
Niza



VNZ / I / B
VNZ DT / IDT
VNZ HT / IHT
VNZ M / MHD
VNZ Ángulos/Angles/Angles 442-445

Serie / Series / Série

VLY
Lyon



VLY / I
VLY V
VLY B/IB
VLY BMS
VLY LG/ILG
VLY M/MHD
VLY Ángulos/Angles/Angles 446-453

Serie / Series / Série

VBR
Ámbar



VBR R / IR
VBR HT / IHT
VBR SS / ISS
VBR DS / IDS
VBR PHT / IPHT
VBR PC
VBR PSS / PDS 454-461

Serie / Series / Série

VON
Ónix



VON PR / PHT
VON R / HT
VON SS / DS 462-465

Serie / Series / Série

VCO
Combo



VCO 466-467

Serie / Series / Série

VMG
Magnus



VMG RU / B
VMG RU LG
VMG Ángulos/Angles/Angles
VMG P / Mueble caja
VMG C/M/MHD 468-477

Serie / Series / Série

VCB
Coral



VCB UH 478-479

Serie / Series / Série

VAR
Aries



VAR H 480-481

Serie / Series / Série

VBZ
Ibiza



VBZ U
VBZ SU 482-483


COFFEE 2.5
ESPRESSO 2.5
LATTE 3.5
MOCHA 3.5

11. Vitrinas Pastelería
Pastry Display Cases / Vitrines Patissières et Glace

Flexibilidad de implantación que te permiten combinar los diferentes tipos de venta dentro de un mismo lineal.

Flexibility of implementation that allows you to combine different types of sales on the same line.

Flexibilité de mise en œuvre qui permet de combiner différents types de ventes sur une même ligne.



Decoración con colores personalizables.

Decoration with customisable colours.

Décoration avec des couleurs personnalisables.





Testada en condiciones ambientales exigentes para ofrecer las mejores prestación es en todas las condiciones ambientales

Tested under demanding environmental conditions to provide the best performance in all environmental conditions.

Flexibilité de mise en œuvre qui permet de combiner différents types de ventes sur une même ligne.



Válido para todo el catálogo / Valid for the entire product guide / Valable pour tout le catalogue.
Fotografías no contractuales / Non contractual pictures / Photos non contractuelles.
Características técnicas y constructivas sujetas a variación sin previo aviso / We reserve the right to change specifications without prior notice / Les caractéristiques techniques et de conception peuvent être sujettes à modifications, sans préavis.

+Info: **www.infrico.com**

Exposición de productos refrigerados, productos calientes y para temperatura ambiente.

Display of refrigerated products, hot products and products for ambient temperatures.

Exposition de produits réfrigérés, de produits chauds et de produits à température ambiante.





En la Ambar y VON: dos diseños diferentes, con cristal recto y curvo, para integrar dentro de todas las áreas de venta.

In the Ambar and VON: two different designs, with straight and curved glass, for integration into all sales areas.

Ambar et VON : deux modèles différents, avec verre droit et verre bombé, pour une intégration dans tous les espaces de vente.





Los datos técnicos están sujetos a posibles variaciones que serán actualizadas periódicamente en las fichas técnicas del producto, disponibles en la web /
The technical data are subject to possible variations that will be updated periodically in the technical data sheets of the product, which are available on the website /
Les données techniques peuvent varier et seront actualisées dans les fiches techniques du produit, disponibles sur le site web.

Vitrina expositora con reserva para pastelería /
Pastry display case with storage /
Vitrine d'exposition pour pâtisserie avec réserve réfrigérée

MODELO / MODELE / MODÈLE	 VGL 9 C	 VGL 12 C	 VGL 15 C	 VGL 18 C	 VGL 25 C
Precio Price Prix					
			NEUTRO / NEUTRAL / NEUTRE		
MOD.	**VGL 9 CN**	**VGL 12 CN**	**VGL 15 CN**	**VGL 18 CN**	**VGL 25 CN**
Precio Price Prix					
Medidas Measures Mesures (mm)	998 x 985 x 1345 mm.	1310 x 985 x 1345 mm.	1622 x 985 x 1345 mm.	1935 x 985 x 1345 mm.	2560 x 985 x 1345 mm.
Temperatura Temperature Température (°C)	**4°C/+8°C**				
Clase Climática Climatic class Classe climatique (°C)	3 / 25°C				
Tensión/Frecuencia Electrical data Tension électrique	230V/1ph/50Hz				
Controlador Controller Régulateur	Digital				
Material Material Matériel (EXT/INT)	Madera lacada / Lacquered wood / Bois laqué Plano exposición / Exhibition plan / Plan d'exposition: Inox Aisi 304				
Aislamiento Isolation Isolation (mm)	40kg/m^3 / Free CFC's / Zero ODP-GWP				
Capacidad Capacity Capacité (L)	163	216	271	327	430
Superficie exposición Surface exhibition Surface d'exposition (m^2)	0,9	1,2	1,5	1,8	2,5
Compresor Compressor Compresseur (HP)	-				
Estantes Shelving Étagères	2				
Costados (2) Sides (2) Joues (2) (mm)	30+30 **(INCLUIDOS / INCLUDES / INCLUS)**				
Sistema de frío Cooling System Système de froid	Ventilado / Ventilated / Ventilé				
Desescarche Defrost Dégrivrage	Manual / Manual / Manuel				
Evaporación Evaporation Évaporation	Semiestática / Semistatic / Semiestatique				
Potencia Power Puissance (W)	292	451	451	613	653
Potencia frig. Cooling capacity Puissance Frig. (W A -10°C)	370	687	687	951	951
Consumo Consumption Consommation (kWh/24h)	-				
Refrigerante Refrigerant Gaz	**R-290**				
Opcional Optional Options	**Puertas correderas traseras /** Rear sliding doors / Portes coulissantes arrière VGL 9 (KPUVGL9C+) VGL 12 (KPUVGL12C+) VGL 15 (KPUVGL15C+) VGL 18 (KPUVGL18C+) VGL 25 (KPUVGL25C+)				

11

Válido para todo el catálogo / Valid for the entire product guide / Valable pour tout le catalogue:
Fotografías no contractuales / Non contractual pictures / Photos non contractuelles.
Características técnicas y constructivas sujetas a variación sin previo aviso / We reserve the right to change specifications without prior notice / Les caractéristiques techniques et la conception peuvent être sujettes à modifications, sans préavis.

Serie / Series / Série **GLACE**

+Info: **www.infrico.com**

VGL25C





VGL15C

Laterales / Sides / Joues

Incluidos / Includes / Inclus

Ext. Estándar / Standar / Standard

Ral 9016	Ral 1001	Ral 1018
Ral 2003	Ral 3003	Ral 3020
Ral 4007	Design 3504035	Ral 5015
Design 1107060	Ral 6002	Design 2108025
Ral 8017	Ral 9006	Ral 7016
Nogal-Walnut-Noyer	Wengué-Wenge-Wenge	Ral 9017

Colores fuera de carta /
Colors outside of letter /
Couleurs spéciales, hors palette

RAL		NO RAL	
Epoxi	Líquida/ Liquid/ Liquide	Epoxi	Líquida/ Liquid/ Liquide
[x unidad/x unit/x unitée]		Consultar / Consulter / Consulter	
+10 días laborables / +10 work days / +10 jours ouvrés		Consultar / Consulter / Consulter	

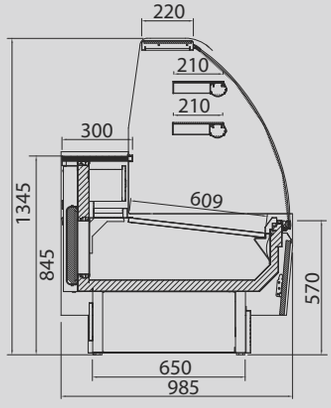

VGL C

Los datos técnicos están sujetos a posibles variaciones que serán actualizadas periódicamente en las fichas técnicas del producto, disponibles en la web /
The technical data are subject to possible variations that will be updated periodically in the technical data sheets of the product, which are available on the website /
Les données techniques peuvent varier et seront actualisées dans les fiches techniques du produit, disponibles sur le site web.

Vitrina expositora con reserva para pastelería /
Pastry display case with storage /
Vitrine d'exposition pour pâtisserie avec réserve réfrigérée

MODELO / MODELE / MODÈLE	 VGL 9 P	 VGL 12 P	 VGL 15 P	 VGL 18 P	 VGL 25 P
Precio Price Prix					
			NEUTRO / NEUTRAL / NEUTRE		
MOD.	**VGL 9 PN**	**VGL 12 PN**	**VGL 15 PN**	**VGL 18 PN**	**VGL 25 PN**
Precio Price Prix					
Medidas Measures Mesures (mm)	998 x 985 x 1345 mm.	1310 x 985 x 1345 mm.	1622 x 985 x 1345 mm.	1935 x 985 x 1345 mm.	2560 x 985 x 1345 mm.
Temperatura Temperature Température (°C)	**4°C/+8°C**				
Clase Climática Climatic class Classe climatique (°C)	3 / 25°C				
Tensión/Frecuencia Electrical data Tension électrique	230V/1ph/50Hz				
Controlador Controller Régulateur	Digital				
Material Material Matériel (EXT/INT)	Madera lacada / Lacquered wood / Bois laqué Plano exposición / Exhibition plan / Plan d'exposition: Inox Aisi 304				
Aislamiento Isolation Isolation (mm)	40kg/m^3 / Free CFC's / Zero ODP-GWP				
Capacidad Capacity Capacité (L)	163	216	271	327	430
Superficie exposición Surface exhibition Surface d'exposition (m^2)	0,9	1,2	1,5	1,8	2,5
Compresor Compressor Compresseur (HP)	-				
Estantes Shelving Étagères	2				
Costados (2) Sides (2) Joues (2) (mm)	30+30 **(INCLUIDOS / INCLUDES / INCLUS)**				
Sistema de frío Cooling System Système de froid	Ventilado / Ventilated / Ventilé				
Desescarche Defrost Dégrivrage	Manual / Manual / Manuel				
Evaporación Evaporation Évaporation	Semiestática / Semistatic / Semiestatique				
Potencia Power Puissance (W)	292	451	451	613	653
Potencia frig. Cooling capacity Puissance Frig. (W A -10°C)	370	687	687	951	951
Consumo Consumption Consommation (kWh/24h)	-				
Refrigerante Refrigerant Gaz	**R-290**				
Opcional Optional Options	**Puertas correderas traseras /** Rear sliding doors / Portes coulissantes arrière VGL 9 (KPUVGL9P+) VGL 12 (KPUVGL12P+) VGL 15 (KPUVGL15P+) VGL 18 (KPUVGL18P+) VGL 25 (KPUVGL25P+)				

11

Válido para todo el catálogo / Valid for the entire product guide / Valable pour tout le catalogue:
Fotografías no contractuales / Non contractual pictures / Photos non contractuelles.
Características técnicas y constructivas sujetas a variación sin previo aviso / We reserve the right to change specifications without prior notice / Les caractéristiques techniques et la conception peuvent être sujettes à modifications, sans préavis.

Serie / Series / Série **GLACE**

+Info: **www.infrico.com**

VGL25P





VGL25P

Laterales / Sides / Joues

Incluidos / Includes / Inclus

Ext. Estándar / Standar / Standard

Ral 9016	Ral 1001	Ral 1018
Ral 2003	Ral 3003	Ral 3020
Ral 4007	Design 3504035	Ral 5015
Design 1107060	Ral 6002	Design 2108025
Ral 8017	Ral 9006	Ral 7016
Nogal-Walnut-Noyer	Wengué-Wenge-Wenge	Ral 9017

Colores fuera de carta /
Colors outside of letter /
Couleurs spéciales, hors palette

RAL		NO RAL	
Epoxi	Líquida/ Liquid/ Liquide	Epoxi	Líquida/ Liquid/ Liquide
[x unidad/x unit/x unitée]		Consultar / Consulter / Consulter	
+10 días laborables / +10 work days / +10 jours ouvrés		Consultar / Consulter / Consulter	

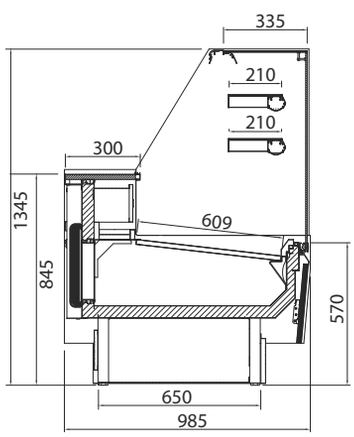

VGLP

Los datos técnicos están sujetos a posibles variaciones que serán actualizadas periódicamente en las fichas técnicas del producto, disponibles en la web /
The technical data are subject to possible variations that will be updated periodically in the technical data sheets of the product, which are available on the website /
Les données techniques peuvent varier et seront actualisées dans les fiches techniques du produit, disponibles sur le site web.

MODELO / MODELE / MODÈLE	 **VGL 9 M**	 **VGL 15 M**	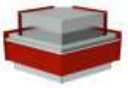 **VGL 90 AAM**	 **VGL 90 ACM**
Precio Price Prix				
Medidas Measures Mesures (mm)	998 x 985 x 863 mm.	1622 x 985 x 863 mm.	1205 x 1140 x 863 mm.	1045 x 766 x 863 mm.

VGL15P+VGL9M



Laterales / Sides / Joues

Incluidos / Includes / Inclus

Ext. Estándar / Standar / Standard

Ral 9016	Ral 1001	Ral 1018
Ral 2003	Ral 3003	Ral 3020
Ral 4007	Design 3504035	Ral 5015
Design 1107060	Ral 6002	Design 2108025
Ral 8017	Ral 9006	Ral 7016
Nogal-Walnut-Noyer	Wengué-Wenge-Wenge	Ral 9017



VGL15M

Colores fuera de carta /
Colors outside of letter /
Couleurs spéciales, hors palette

RAL		NO RAL	
Epoxi	Líquida/ Liquid/ Liquide	Epoxi	Líquida/ Liquid/ Liquide
(x unidad/x unit/x unitée)		Consultar / Consulter / Consulter	
+10 días laborables / +10 work days / +10 jours ouvrés		Consultar / Consulter / Consulter	

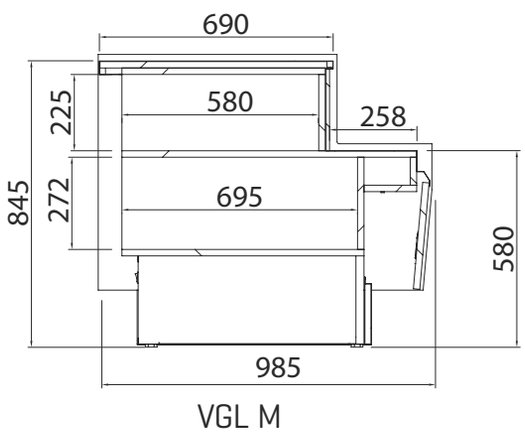

VGL M

Válido para todo el catálogo / Valid for the entire product guide / Valable pour tout le catalogue:
Fotografías no contractuales / Non contractual pictures / Photos non contractuelles.
Características técnicas y constructivas sujetas a variación sin previo aviso / We reserve the right to change specifications without prior notice / Les caractéristiques techniques et la conception peuvent être sujettes à modifications, sans préavis.



Los datos técnicos están sujetos a posibles variaciones que serán actualizadas periódicamente en las fichas técnicas del producto, disponibles en la web /
The technical data are subject to possible variations that will be updated periodically in the technical data sheets of the product, which are available on the website /
Les données techniques peuvent varier et seront actualisées dans les fiches techniques du produit, disponibles sur le site web.

Vitrina expositora para pastelería /
Pastry display case /
Vitrine d'exposition pour pâtisserie

MODELO / MODELE / MODÈLE	 VNZ 9 / I	 VNZ 12 / I	 VNZ 15 / I	 VNZ 18 / I	 VNZ 12 B (BOMBON)
Precio Price Prix **VNZ** / **VNZ I**					
	DOBLE TEMPERATURA / DOUBLE TEMPERATURE / DOUBLE TÉMPERATURE				
MOD.	**VNZ 9 DT / IDT**	**VNZ 12 DT / IDT**	**VNZ 15 DT / IDT**	**VNZ 18 DT / IDT**	-
Precio Price Prix **DT** / **IDT**					-
	CALIENTE / HOT / CHAUD				
MOD.	**VNZ 9 HT / IHT**	**VNZ 12 HT / IHT**	**VNZ 15 HT / IHT**	**VNZ 18 HT / IHT**	-
Precio Price Prix **HT** / **IHT**					-
Medidas Measures Mesures (mm)	978 x 915 x 1040mm.	1290 x 915 x 1040 mm.	1602 x 915 x 1040 mm.	1915 x 915 x 1040 mm.	1290 x 915 x 1040 mm.
Temperatura Temperature Température (°C)	**VNZ:** +4°C/+8°C **DT:** +4°C/+8°C +40°C/+50°C **HT:** +40°C/+50°C				
Clase Climática Climatic class Classe climatique (°C)	3 / 25°C				
Tensión/Frecuencia Electrical data Tension électrique	230V/1ph/50Hz				
Controlador Controller Régulateur	Digital				
Material Material Matériel (EXT/INT)	Acero plastificado / Plastified galvanised steel / Acier galvanisé plastifié Plano exposición / Exhibition plan / Plan d'exposition: Inox Aisi 304				
Aislamiento Isolation Isolation (mm)	40kg/m^3 / Free CFC's / Zero ODP-GWP				
Capacidad Capacity Capacité (L)	72	96	120	144	96
Superficie exposición Surface exhibition Surface d'exposition (m^2)	0,60	0,80	1,00	1,20	0,80
Compresor Compressor Compresseur (HP)	1/4		1/3		1/4
Estantes Shelving Étagères	-				
Costados (2) Sides (2) Joues (2) (mm)	20+20 **(INCLUIDOS / INCLUDES / INCLUS)**				
Sistema de frío Cooling System Système de froid	Ventilado / Ventilated / Ventilé				
Desescarche Defrost Dégrivrage	Automático / Automatic / Automatique				
Evaporación Evaporation Évaporation	Semiestática / Semistatic / Semiestatique				
Potencia Power Puissance (W)	**VNZ / DT:** 245 **HT:** 380	**VNZ / DT:** 262 **HT:** 510	**VNZ / DT:** 448 **HT:** 635	**VNZ / DT:** 454 **HT:** 760	650
Potencia frig. Cooling capacity Puissance Frig. (W A -10°C)	-				
Consumo Consumption Consommation (kWh/24h)	**VNZ** 4,2 **DT:** 7/7,4 **HT:** 7,4	**VNZ** 5,5 **DT:** 5,8/9,9 **HT:** 9,9	**VNZ** 7,6 **DT:** 8,2/12,4 **HT:** 12,4	**VNZ** 9,8 **DT:** 9,3/14,8 **HT:** 14,8	6,1
Refrigerante Refrigerant Gaz	**R-290**				
Opcional Optional Options	-				

Válido para todo el catálogo / Valid for the entire product guide / Valable pour tout le catalogue:
Fotografías no contractuales / Non contractual pictures / Photos non contractuelles.
Características técnicas y constructivas sujetas a variación sin previo aviso / We reserve the right to change specifications without prior notice / Les caractéristiques techniques et la conception peuvent être sujettes à modifications, sans préavis.

Serie / Series / Série **NIZA**

+Info: **www.infrico.com**

VNZ 12HT + VNZ 15HT





VNZ 12 + VNZ 15

Laterales / Sides / Joues

Incluidos / Includes / Inclus

Ext. Estándar / Standar / Standard

Ral 9016	Ral 1001	Ral 1018
Ral 2003	Ral 3003	Ral 3020
Ral 4007	Design 3504035	Ral 5015
Design 1107060	Ral 6002	Design 2108025
Ral 8017	Ral 9006	Ral 7016
Ral 9017		

Colores fuera de carta /
Colors outside of letter /
Couleurs spéciales, hors palette

RAL		NO RAL	
Epoxi	Líquida/ Liquid/ Liquide	Epoxi	Líquida/ Liquid/ Liquide
[x unidad/x unit/x unitée]		Consultar / Consulter / Consulter	
+10 días laborables / +10 work days / +10 jours ouvrés		Consultar / Consulter / Consulter	

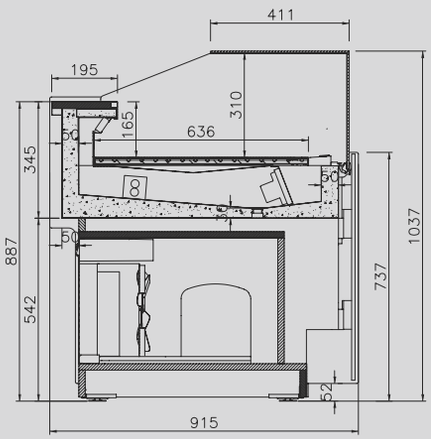

VNZ

Los datos técnicos están sujetos a posibles variaciones que serán actualizadas periódicamente en las fichas técnicas del producto, disponibles en la web /
The technical data are subject to possible variations that will be updated periodically in the technical data sheets of the product, which are available on the website /
Les données techniques peuvent varier et seront actualisées dans les fiches techniques du produit, disponibles sur le site web.

Muebles caja /
Counter case /
Meuble caisse

MODELO MODELE MODÈLE	 **VNZ 9 M**	 **VNZ 12 M**	 **VNZ 12 MHD**	 **VNZ 90 AAM**	 **VNZ 45 AAM**	 **VNZ 90 ACM**	 **VNZ 45 ACM**
Precio Price Prix							
Medidas/Measures/ Mesures [mm] **Sin costados/**Without sides/Sans joues	998 x 915 x 740 mm.	1290 x 915 x 740 mm.	1290 x 915 x 740 mm.	1855 x 915 x 740 mm.	1035 x 915 x 740 mm.	2325 x 915 x 740 mm.	1295 x 915 x 740 mm.

VNZ90AAM



Laterales / Sides / Joues

Incluidos / Includes / Inclus

Ext. Estándar / Standar / Standard

Ral 9016	Ral 1001	Ral 1018
Ral 2003	Ral 3003	Ral 3020
Ral 4007	Design 3504035	Ral 5015
Design 1107060	Ral 6002	Design 2108025
Ral 8017	Ral 9006	Ral 7016
Ral 9017		



VNZ12M

Colores fuera de carta /
Colors outside of letter /
Couleurs spéciales, hors palette

RAL		NO RAL	
Epoxi	Líquida/ Liquid/ Liquide	Epoxi	Líquida/ Liquid/ Liquide
(x unidad/x unit/x unitée)		Consultar / Consulter / Consulter	
+10 días laborables / +10 work days / +10 jours ouvrés		Consultar / Consulter / Consulter	

Válido para todo el catálogo / Valid for the entire product guide / Valable pour tout le catalogue:
Fotografías no contractuales / Non contractual pictures / Photos non contractuelles.
Características técnicas y constructivas sujetas a variación sin previo aviso / We reserve the right to change specifications without prior notice / Les caractéristiques techniques et la conception peuvent être sujettes à modifications, sans préavis.

+Info: www.infrico.com

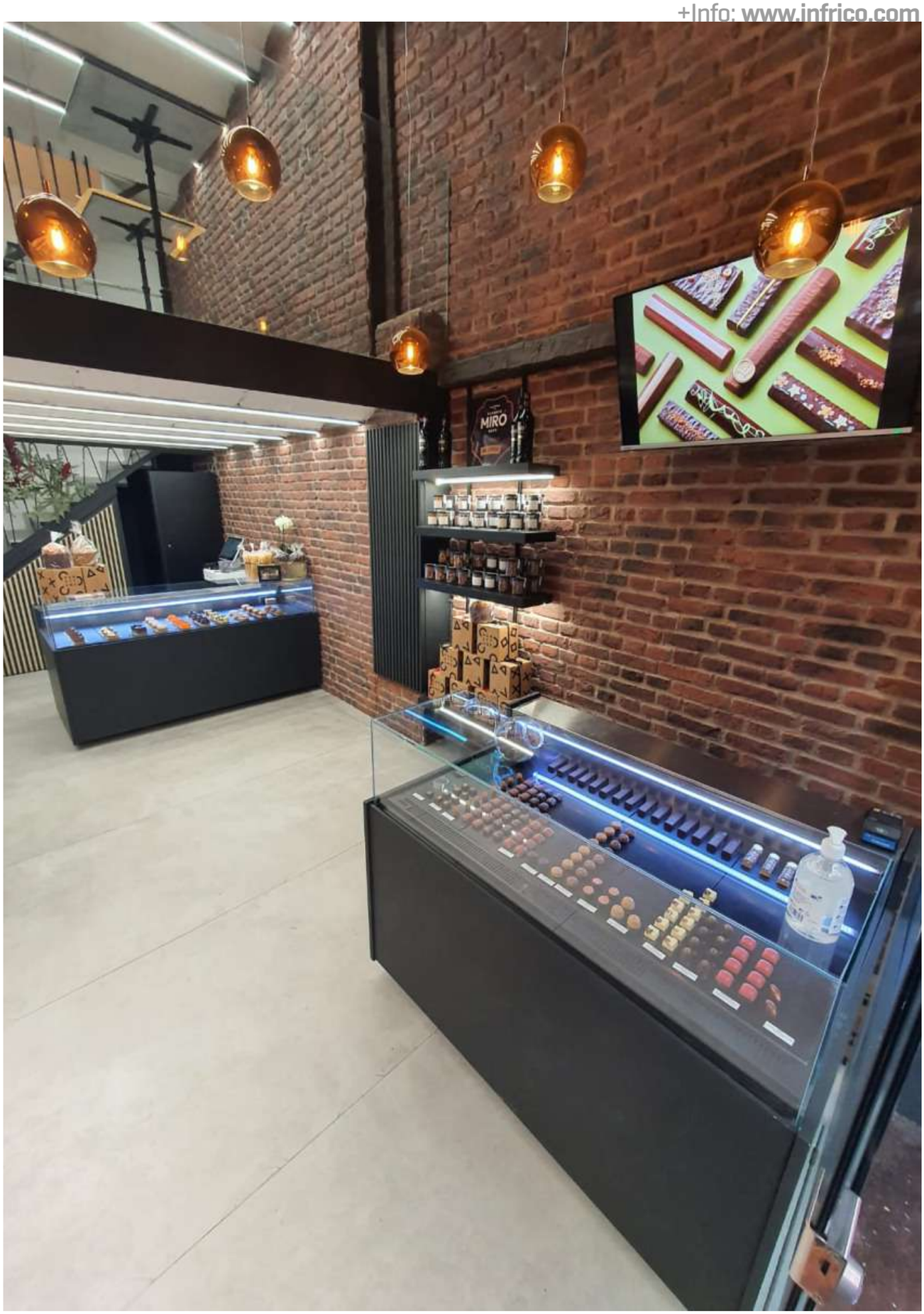

Los datos técnicos están sujetos a posibles variaciones que serán actualizadas periódicamente en las fichas técnicas del producto, disponibles en la web /
The technical data are subject to possible variations that will be updated periodically in the technical data sheets of the product, which are available on the website /
Les données techniques peuvent varier et seront actualisées dans les fiches techniques du produit, disponibles sur le site web.

Vitrina expositora para pastelería /
Pastry display case /
Vitrine d'exposition pour pâtisserie

MODELO / MODELE / MODÈLE	 VLY 9	 VLY 12	 VLY 15	 VLY 18	 VLY 25
Precio Price Prix					
	VLY 9I	**VLY 12I**	**VLY 15I**	**VLY 18I**	**VLY 25I**
Precio Price Prix					
Medidas/Measures/ Mesures (mm) **Sin costados/Without sides/Sans joues**	938 x 900 x 1305 mm.	1250 x 900 x 1305 mm.	1562 x 905 x 1305 mm.	1875 x 905 x 1305 mm.	2500 x 905 x 1305 mm.
Temperatura Temperature Température (°C)	**4°C/+8°C**				
Clase Climática Climatic class Classe climatique (°C)	3 / 25°C				
Tensión/Frecuencia Electrical data Tension électrique	230V/1ph/50Hz				
Controlador Controller Régulateur	Digital				
Material Material Matériel (EXT/INT)	Ext: acero plastificado / Plastified stainless steel / Acier plastifié Encimera / Worktop / Dessous: Inox Aisi 304 Plano exposición / Exhibition plan / Plan d'exposition: Acero plastif.negro/ Plastif. Stainless steel black/ Acier plastifié noire (Mod. VLY) - Inox Aisi 304 (Mod. I)				
Aislamiento Isolation Isolation (mm)	40kg/m^3 / Free CFC's / Zero ODP-GWP				
Capacidad Capacity Capacité (L)	72	96	120	144	192
Superficie exposición Surface exhibition Surface d'exposition (m^2)	0,60	0,80	1,00	1,20	1,60
Compresor Compressor Compresseur (HP)	1/4		1/3		1/2
Bandejas Trays Bacs (300x400) (600x400)	-				
Costados (2) Sides (2) Joues (2) (mm)	30+30 **(NO INCLUIDOS / NOT INCLUDED / NON INCLUES)**				
Sistema de frío Cooling System Système de froid	Ventilado / Ventilated / Ventilé				
Desescarche Defrost Dégrivrage	Manual / Manual / Manuel				
Evaporación Evaporation Évaporation	Semiestática / Semistatic / Semiestatique				
Potencia Power Puissance (W)	245	262	448	454	588
Potencia frig. Cooling capacity Puissance Frig. (W A -10°C)	-				
Consumo Consumption Consommation (kWh/ 24h)	4.2	5.5	7.6	9,8	10.3
Refrigerante Refrigerant Gaz	**R-290**				
Opcional Optional Options	**Puertas correderas traseras /** Rear sliding doors / Portes coulissantes arrière				
	(PUEVLY9CT)	(PUEVLY12CT)	(PUEVLY15CT)	(PUEVLY18CT)	(PUEVLY25CT)
	Estantes / Shelving / Étagères				
	(ESTVCB9)	(ESTVCB12)	(ESTVCB15)	(ESTVCB18)	(ESTVCB25)

Laterales no incluidos en el precio
Side panels not included in price
Joues non inclues dans le prix

Válido para todo el catálogo / Valid for the entire product guide / Valable pour tout le catalogue:
Fotografías no contractuales / Non contractual pictures / Photos non contractuelles.
Características técnicas y constructivas sujetas a variación sin previo aviso / We reserve the right to change specifications without prior notice / Les caractéristiques techniques et la conception peuvent être sujettes à modifications, sans préavis.

Serie / Series / Série **LYON**

+Info: **www.infrico.com**

VLY15



Laterales no incluidos en el precio
Side panels not included in price
Joues non inclues dans le prix

Laterales / Sides / Joues

NO	
Izquierdo Left Gauche	Derecho Right Droite

Ext. Estándar / Standar / Standard

Ral 9016	Ral 1001	Ral 1018
Ral 2003	Ral 3003	Ral 3020
Ral 4007	Design 3504035	Ral 5015
Design 1107060	Ral 6002	Design 2108025
Ral 8017	Ral 9006	Ral 7016
Ral 9017		

Colores fuera de carta /
Colors outside of letter /
Couleurs spéciales, hors palette

RAL		NO RAL	
Epoxi	Líquida/ Liquid/ Liquide	Epoxi	Líquida/ Liquid/ Liquide
[x unidad/x unit/x unitée]		Consultar / Consulter / Consulter	
+10 días laborables / +10 work days / +10 jours ouvrés		Consultar / Consulter / Consulter	



VLY9

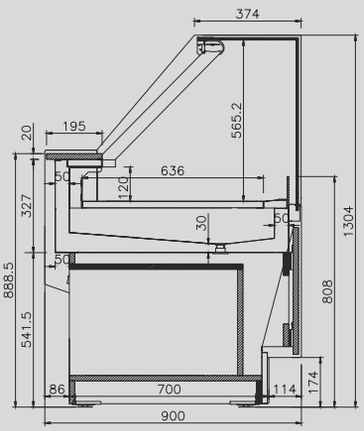

VLY

Los datos técnicos están sujetos a posibles variaciones que serán actualizadas periódicamente en las fichas técnicas del producto, disponibles en la web /
The technical data are subject to possible variations that will be updated periodically in the technical data sheets of the product, which are available on the website /
Les données techniques peuvent varier et seront actualisées dans les fiches techniques du produit, disponibles sur le site web.

Vitrina expositora para pastelería /
Pastry display case /
Vitrine d'exposition pour pâtisserie

	VIENNOISERIE (NEUTRA/NEUTRAL/NEUTRE)		CHOCOLATE / CHOCOLAT	BAIN MARIE (CALIENTE/HOT/CHAUD)	
MODELO MODELE MODÈLE	 **VLY 9 V**	 **VLY 12 V**	 **VLY 12 B / VLY 12 IB**	 **VLY 12 BMS**	 **VLY 15 BMS**
Precio Price Prix					
Medidas/Measures/ Mesures (mm) **Sin costados/Without sides/Sans joues**	938 x 900 x 1550 mm.	1250 x 900 x 1550 mm.	1250 x 900 x 1060 mm.	1250 x 900 x 1305 mm.	1562 x 900 x 1305 mm.
Temperatura Temperature (°C) Température	-		+7°C/+12°C	+60°C/+70°C	
Clase Climática Climatic class (°C) Classe climatique	3 / 25°C				
Tensión/Frecuencia Electrical data Tension électrique	230V/1ph/50Hz				
Controlador Controller Régulateur	Digital				
Material Material (EXT/INT) Matériel	Ext: acero plastificado / Plastified stainless steel / Acier plastifié Encimera / Worktop / Dessous: Inox Aisi 304 Plano exposición / Exhibition plan / Plan d'exposition: Acero plastif./ Plastif. Stainless steel/ Acier plastifié (Mod. V/B/BMS) - Inox Aisi 304 (Mod. I)				
Aislamiento Isolation (mm) Isolation	40kg/m^3 / Free CFC's / Zero ODP-GWP				
Capacidad Capacity (L) Capacité	184	245	96	78	163
Superficie exposición Surface exhibition (m^2) Surface d'exposition	1,13	1,50	0,80	0,69	0,86
Compresor Compressor (HP) Compresseur	-	-	1/5	-	-
Bandejas Trays (300x400) Bacs (600x400)	-			3	4
Costados (2) Sides (2) (mm) Joues (2)	30+30				
Sistema de frío Cooling System Système de froid	Ventilado / Ventilated / Ventilé				
Desescarche Defrost Dégrivrage	Manual / Manual / Manuel				
Evaporación Evaporation Évaporation	Semiestática / Semistatic / Semiestatique				
Potencia Power (W) Puissance	45	70	795	2050	3050
Potencia frig. Cooling capacity (W A -10°C) Puissance Frig.	-	-	254	-	-
Consumo Consumption (kWh/24h) Consommation	0,6	1	6,1	12,3	18,3
Refrigerante Refrigerant Gaz	R-290				
Opcional Optional Options	-		**Puertas correderas traseras /** Rear sliding doors / Portes coulissantes arrière (PUEVLY12CTB)	-	

Laterales no incluidos en el precio
Side panels not included in price
Joues non inclues dans le prix

Válido para todo el catálogo / Valid for the entire product guide / Valable pour tout le catalogue:
Fotografías no contractuales / Non contractual pictures / Photos non contractuelles.
Características técnicas y constructivas sujetas a variación sin previo aviso / We reserve the right to change specifications without prior notice / Les caractéristiques techniques et la conception peuvent être sujettes à modifications, sans préavis.

Serie / Series / Série **LYON VIENNOISERIE**
Serie / Series / Série **LYON CHOCOLATE/CHOCOLAT**
Serie / Series / Série **LYON BAIN MARIE**

+Info: **www.infrico.com**

VLY12BMS

Vitrina Baño María para servicio de comida caliente
Display case Bain Marie for food service
Vitrine Bain Marie pour plats chauds



VLY12B

Vitrina para venta de chocolates
Display case for chocolate sale
Vitrine pour la vente de chocolats



Puertas correderas traseras de serie
Rear sliding doors standard
Portes coulissantes arrières à série



Neutro
Neutral
Neutre

3 estantes de serie
3 shelves standard
3 étagères à série

VLY9V

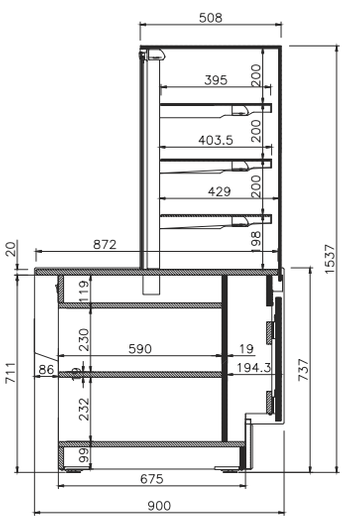

VLY V

Laterales / Sides / Joues

VLY V/BMS
Incluidos / Includes / Inclus

Laterales / Sides / Joues

NO INCLUIDOS VLY B	
Izquierdo Left Gauche	Derecho Right Droite

Ext. Estándar / Standar / Standard

Ral 9016	Ral 1001	Ral 1018
Ral 2003	Ral 3003	Ral 3020
Ral 4007	Design 3504035	Ral 5015
Design 1107060	Ral 6002	Design 2108025
Ral 8017	Ral 9006	Ral 7016
Ral 9017		

Colores fuera de carta /
Colors outside of letter /
Couleurs spéciales, hors palette

RAL		**NO RAL**	
Epoxi	Líquida/ Liquid/ Liquide	Epoxi	Líquida/ Liquid/ Liquide
[x unidad/x unit/x unitée]		Consultar / Consulter / Consulter	
+10 días laborables / +10 work days / +10 jours ouvrés		Consultar / Consulter / Consulter	

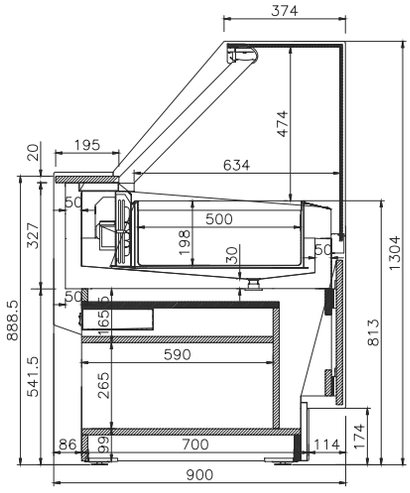

VLY BMS

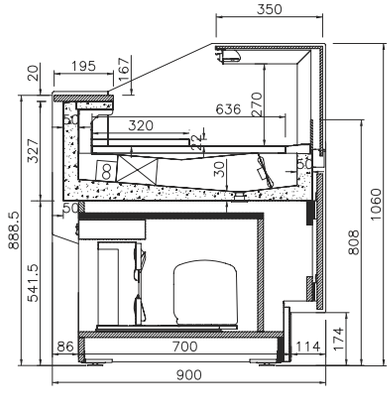

VLY B

Los datos técnicos están sujetos a posibles variaciones que serán actualizadas periódicamente en las fichas técnicas del producto, disponibles en la web /
The technical data are subject to possible variations that will be updated periodically in the technical data sheets of the product, which are available on the website /
Les données techniques peuvent varier et seront actualisées dans les fiches techniques du produit, disponibles sur le site web.

Vitrina expositora para pastelería cristal bajo /
Pastry display case low glass /
Vitrine d'exposition pour pâtisserie vitre basse

MODELO / MODELE / MODÈLE	 VLY 9 LG	 VLY 12 LG	 VLY 15 LG	 VLY 18 LG	 VLY 25 LG
Precio Price Prix					
	VLY 9 ILG	**VLY 12 ILG**	**VLY 15 ILG**	**VLY 18 ILG**	**VLY 25 ILG**
Precio Price Prix					
Medidas/Measures/ Mesures (mm) **Sin costados/Without sides/Sans joues**	938 x 900 x 1060 mm.	1250 x 900 x 1060 mm.	1562 x 900 x 1060 mm.	1875 x 900 x 1060 mm.	2500 x 900 x 1060 mm.
Temperatura Temperature (°C) Température	**+4°C/+8°C**				
Clase Climática Climatic class (°C) Classe climatique	3 / 25°C				
Tensión/Frecuencia Electrical data Tension électrique	230V/1ph/50Hz				
Controlador Controller Régulateur	Digital				
Material Material (EXT/INT) Matériel	Ext: acero plastificado / Plastified stainless steel / Acier plastifié Encimera / Worktop / Dessous: Inox Aisi 304 Plano exposición / Exhibition plan / Plan d'exposition: Acero plastif. negro/ Plastif. Stainless steel black / Acier plastifié noire(Mod. LG) - Inox Aisi 304 (Mod. I)				
Aislamiento Isolation (mm) Isolation	40kg/m^3 / Free CFC's / Zero ODP-GWP				
Capacidad Capacity (L) Capacité	72	96	120	144	192
Superficie exposición Surface exhibition (m^2) Surface d'exposition					
Compresor Compressor (HP) Compresseur	1/4		1/3		1/2
Bandejas (300x400) Trays (600x400) Bacs	-				
Costados (2) Sides (2) (mm) Joues (2)	30+30 **(NO INCLUIDOS / NOT INCLUDED / NON INCLUES)**				
Sistema de frío Cooling System Système de froid	Ventilado / Ventilated / Ventilé				
Desescarche Defrost Dégrivrage	Manual / Manual / Manuel				
Evaporación Evaporation Évaporation	Semiestática / Semistatic / Semiestatique				
Potencia Power (W) Puissance	245	262	448	454	588
Potencia frig. Cooling capacity (W A -10°C) Puissance Frig.	-				
Consumo Consumption (kWh/24h) Consommation	4.2	5.5	7.6	9,8	10.3
Refrigerante Refrigerant Gaz	**R-290**				
Opcional Optional Options	**Puertas correderas traseras /** Rear sliding doors / Portes coulissantes arrière (PUEVLY9CTB)	**Puertas correderas traseras /** Rear sliding doors / Portes coulissantes arrière (PUEVLY12CTB)	**Puertas correderas traseras /** Rear sliding doors / Portes coulissantes arrière (PUEVLY15CTB)	**Puertas correderas traseras /** Rear sliding doors / Portes coulissantes arrière (PUEVLY18CTB)	**Puertas correderas traseras /** Rear sliding doors / Portes coulissantes arrière (PUEVLY25CTB)

Laterales no incluidos en el precio
Side panels not included in price
Joues non inclues dans le prix

Válido para todo el catálogo / Valid for the entire product guide / Valable pour tout le catalogue:
Fotografías no contractuales / Non contractual pictures / Photos non contractuelles.
Características técnicas y constructivas sujetas a variación sin previo aviso / We reserve the right to change specifications without prior notice / Les caractéristiques techniques et la conception peuvent être sujettes à modifications, sans préavis.

Serie / Series / Série **LYON LG**

+Info: **www.infrico.com**

VLY15LG



Laterales / Sides / Joues

NO INCLUIDOS	
Izquierdo Left Gauche	Derecho Right Droite

Ext. Estándar / Standar / Standard

Ral 9016	Ral 1001	Ral 1018
Ral 2003	Ral 3003	Ral 3020
Ral 4007	Design 3504035	Ral 5015
Design 1107060	Ral 6002	Design 2108025
Ral 8017	Ral 9006	Ral 7016
Ral 9017		

Colores fuera de carta /
Colors outside of letter /
Couleurs spéciales, hors palette

RAL		NO RAL	
Epoxi	Líquida/ Liquid/ Liquide	Epoxi	Líquida/ Liquid/ Liquide
[x unidad/x unit/x unitée]		Consultar / Consulter / Consulter	
+10 días laborables / +10 work days / +10 jours ouvrés		Consultar / Consulter / Consulter	



VLY12LG

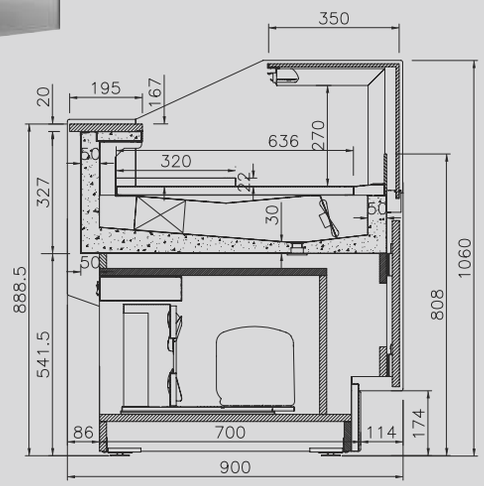

VLY LG



Los datos técnicos están sujetos a posibles variaciones que serán actualizadas periódicamente en las fichas técnicas del producto, disponibles en la web /
The technical data are subject to possible variations that will be updated periodically in the technical data sheets of the product, which are available on the website /
Les données techniques peuvent varier et seront actualisées dans les fiches techniques du produit, disponibles sur le site web.

Muebles caja /
Counter case /
Meuble caisse

MODELO MODELE MODÈLE	 **VLY 9 M**	 **VLY 12 M**	 **VLY 12 MHD**	 **VLY 45 AAM**	 **VLY 90 AAM**	 **VLY 45 ACM**	 **VLY 90 ACM**
Precio Price Prix							
Medidas/Measures/ Mesures [mm] **Sin costados/**Without sides/Sans joues	938 x 900 x 745 mm.	1250 x 900 x 745 mm.	1250 x 900 x 745 mm.	1035 x 900 x 745 mm.	1855 x 900 x 745 mm.	1295 x 900 x 745 mm.	2325 x 900 x 745 mm.

VLY12MHD



HANDICAPÉ

Laterales/ Sides / Joues

Incluidos / Includes / Inclus

Ext. Estándar / Standar / Standard

Ral 9016	Ral 1001	Ral 1018
Ral 2003	Ral 3003	Ral 3020
Ral 4007	Design 3504035	Ral 5015
Design 1107060	Ral 6002	Design 2108025
Ral 8017	Ral 9006	Ral 7016
Ral 9017		



VLY9M

Colores fuera de carta /
Colors outside of letter /
Couleurs spéciales, hors palette

RAL		NO RAL	
Epoxi	Líquida/ Liquid/ Liquide	Epoxi	Líquida/ Liquid/ Liquide
{x unidad/x unit/x unitée}		Consultar / Consulter / Consulter	
+10 días laborables / +10 work days / +10 jours ouvrés		Consultar / Consulter / Consulter	

Válido para todo el catálogo / Valid for the entire product guide / Valable pour tout le catalogue:
Fotografías no contractuales / Non contractual pictures / Photos non contractuelles.
Características técnicas y constructivas sujetas a variación sin previo aviso / We reserve the right to change specifications without prior notice / Les caractéristiques techniques et la conception peuvent être sujettes à modifications, sans préavis.

+Info: www.infrico.com



Los datos técnicos están sujetos a posibles variaciones que serán actualizadas periódicamente en las fichas técnicas del producto, disponibles en la web /
The technical data are subject to possible variations that will be updated periodically in the technical data sheets of the product, which are available on the website /
Les données techniques peuvent varier et seront actualisées dans les fiches techniques du produit, disponibles sur le site web.

Serie Ámbar



VBR12PC

Válido para todo el catálogo / Valid for the entire product guide / Valable pour tout le catalogue:
Fotografías no contractuales / Non contractual pictures / Photos non contractuelles.
Características técnicas y constructivas sujetas a variación sin previo aviso / We reserve the right to change specifications without prior notice / Les caractéristiques techniques et la conception peuvent être sujettes à modifications, sans préavis.

+Info: www.infrico.com



Los datos técnicos están sujetos a posibles variaciones que serán actualizadas periódicamente en las fichas técnicas del producto, disponibles en la web /
The technical data are subject to possible variations that will be updated periodically in the technical data sheets of the product, which are available on the website /
Les données techniques peuvent varier et seront actualisées dans les fiches techniques du produit, disponibles sur le site web.

Vitrina expositora para pastelería /
Pastry display case /
Vitrine d'exposition pour pâtisserie






MODELO / MODELE / MODÈLE	-	REFRIGERADA / REFRIGERATED / RÉFRIGÉRÉ VBR 9 R/IR	VBR 12 R/IR	VBR 18 R/IR
Precio Price Prix **R / IR**	-			
CALIENTE / HOT / CHAUD				
MOD.	-	VBR 9 HT/IHT	VBR 12 HT/IHT	VBR 18 HT/IHT
Precio Price Prix **HT / IHT**	-			
AUTOSERVICIO / SELF SERVICE / LIBRE SERVICE				
MOD.	VBR 6 SS/ISS	VBR 9 SS/ISS	VBR 12 SS/ISS	VBR 18 SS/ISS
Precio Price Prix **SS / ISS**				
DOBLE SERVICIO / DOUBLE SERVICE / DOUBLE SERVICE				
MOD.	-	VBR 9 DS/IDS	VBR 12 DS/IDS	VBR 18 DS/IDS
Precio Price Prix **DS / IDS**	-			
Medidas/Measures/ Mesures (mm) **Sin costados/**Without sides/Sans joues	625 x 810 x 1300 mm.	938 x 810 x 1300 mm.	1250 x 810 x 1300 mm.	1875 x 810 x 1300 mm.
Temperatura Temperature Température (°C)	**R / SS / DS: +4°C/+8°C** **HT: +55°C/+60°C**			
Clase Climática Climatic class Classe climatique (°C)	3 / 25°C			
Tensión/Frecuencia Electrical data Tension électrique	230V/1ph/50Hz			
Controlador Controller Régulateur	Digital			
Material Material Matériel (EXT/INT)	Ext: acero plastificado / Plastified steel / Acier plastifié Encimera / Worktop / Dessous: Inox Aisi 304 Plano exposición / Exhibition plan / Plan d'exposition: Acero plastif. negro/ Plastif. steel black/ Acier plastifié noire(R/HT/SS/DS) - Inox Aisi 304 (Mod. I)			
Aislamiento Isolation Isolation (mm)	40kg/m³ / Free CFC's / Zero ODP-GWP			
Capacidad Capacity Capacité (L)	180	274	365	548
Superficie exposición Surface exhibition Surface d'exposition (m²)	0,9	1,4	1,9	2,8
Compresor Compressor Compresseur (HP)	1/3	3/4	3/4 **DS:** 1	1 1/4
Puertas / Estantes Doors / Shelving Portes / Étagères	**R:** - **HT:** - **SS:** - / 3 **DS:** -	**R:** 2 / 3 **HT:** 2 / 2 **SS:** - / 3 **DS:** 2 / 3	**R:** 2 / 3 **HT:** 2 / 2 **SS:** - / 3 **DS:** 2 / 3	**R:** 2 / 3 **HT:** 2 / 2 **SS:** - / 3 **DS:** 2 / 4
Costados (2) Sides (2) Joues (2) (mm)	20+20 **(INCLUIDOS / INCLUDES / INCLUS)**			
Sistema de frío Cooling System Système de froid	Ventilado / Ventilated / Ventilé			
Desescarche Defrost Dégrivrage	Automático / Automatic / Automatique			
Evaporación Evaporation Évaporation	Semiestática / Semistatic / Semiestatique			
Potencia Power Puissance (W)	**R:** - **HT:** - **SS:** 404 **DS:** -	**R:** 708 **HT:** 1080 **SS:** 708 **DS:** 708	**R:** 722 **HT:** 1107 **SS:** 722 **DS:** 815	**R:** 1223 **HT:** 1125 **SS:** 1223 **DS:** 1223
Potencia frig. Cooling capacity Puissance Frig. (W A -10°C)	750	1096	1315	2192
Consumo Consumption Consommation (kWh/24h)	**R:** - **HT:** - **SS:** 5.65 **DS:** -	**R:** 8.5 **HT:** 9.85 **SS:** 9.25 **DS:** 7.54	**R:** 9.7 **HT:** 10,4 **SS:** 9.49 **DS:** 9.95	**R:** 14.5 **HT:** 10.8 **SS:** 15.8 **DS:** 14.9
Refrigerante Refrigerant Gaz	**R-290**			
Opcional Optional Options	**Cristal frontal doble /** Double front glass / Double front glass VBR 9 VBR 12 VBR 18			

***Este precio es aplicable cuando el cristal va incorporado en el mueble.**
This price is applicable when the glass is incorporated with the display case.
Pris applicable quand la vitre est livrée dans la vitrine

Válido para todo el catálogo / Valid for the entire product guide / Valable pour tout le catalogue:
Fotografías no contractuales / Non contractual pictures / Photos non contractuelles.
Características técnicas y constructivas sujetas a variación sin previo aviso / We reserve the right to change specifications without prior notice / Les caractéristiques techniques et la conception peuvent être sujettes à modifications, sans préavis.

Serie / Series / Série **AMBAR**

+Info: **www.infrico.com**

VBR12HT



VBR12R





VBR6SS



VBR12DS

VBR SS/DS



VBR R/DS/HT



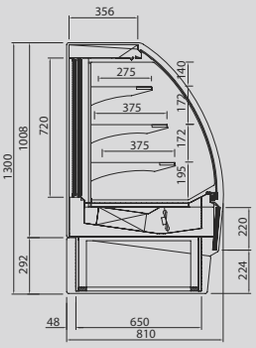

VBR R / DS

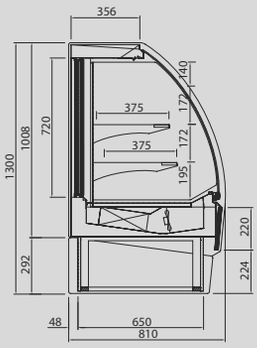

VBR HT

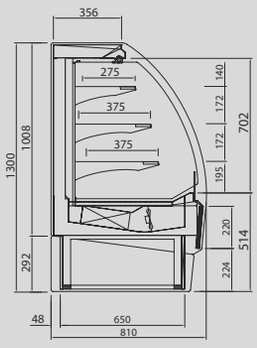

VBR SS

Laterales / Sides / Joues

Incluidos / Includes / Inclus

Ext. Estándar / Standar / Standard

Ral 9016	Ral 1001	Ral 1018
Ral 2003	Ral 3003	Ral 3020
Ral 4007	Design 3504035	Ral 5015
Design 1107060	Ral 6002	Design 2108025
Ral 8017	Ral 9006	Ral 7016
Nogal-Walnut-Noyer	Wengué-Wenge-Wenge	Ral 9017

Colores fuera de carta /
Colors outside of letter /
Couleurs spéciales, hors palette

RAL		NO RAL	
Epoxi	Líquida/ Liquid/ Liquide	Epoxi	Líquida/ Liquid/ Liquide
[x unidad/x unit/x unitée]		Consultar / Consulter / Consulter	
+10 días laborables / +10 work days / +10 jours ouvrés		Consultar / Consulter / Consulter	





Los datos técnicos están sujetos a posibles variaciones que serán actualizadas periódicamente en las fichas técnicas del producto, disponibles en la web /
The technical data are subject to possible variations that will be updated periodically in the technical data sheets of the product, which are available on the website /
Les données techniques peuvent varier et seront actualisées dans les fiches techniques du produit, disponibles sur le site web.

Vitrina expositora para pastelería /
Pastry display case /
Vitrine d'exposition pour pâtisserie

VBR PR / IPR - PHT / IPHT

VBR PC

NEW

NEW

MODELO / MODELE / MODÈLE	VBR 9 PR/IPR	VBR 12 PR/IPR	VBR 18 PR/IPR		
Precio Price Prix **PR** / **IPR**					
MOD.	**VBR 9 PHT/IPHT**	**VBR 12 PHT/IPHT**	**VBR 18 PHT/IPHT**	**VBR 9 PC**	**VBR 12 PC**
			CALIENTE / HOT / CHAUD		
Precio Price Prix **PHT** / **IPHT**					
Medidas/Measures/ Mesures (mm) **Sin costados/**Without sides/Sans joues	938 x 810 x 1300 mm.	1250 x 810 x 1300 mm.	1875 x 810 x 1300 mm.	938 x 810 x 1300 mm.	1250 x 810 x 1300 mm.
Temperatura Temperature Température (°C)	**PR: +4°C/+8°C** **PHT: +55°C/+60°C**			**+65°C**	
Clase Climática Climatic class Classe climatique (°C)	3 / 25°C				
Tensión/Frecuencia Electrical data Tension électrique	230V/1ph/50Hz				
Controlador Controller Régulateur	Digital				
Material Material Matériel (EXT/INT)	Ext: acero plastificado / Plastified steel / Acier plastifié Encimera / Worktop / Dessous: Inox Aisi 304 Plano exposición / Exhibition plan / Plan d'exposition: Acero plastif./ Plastif. steel/ Acier plastifié (PR/PHT) - Inox Aisi 304 (Mod. I)				
Aislamiento Isolation Isolation (mm)	40kg/m^3 / Free CFC's / Zero ODP-GWP				
Capacidad Capacity Capacité (L)	274	365	548	274	365
Superficie exposición Surface exhibition Surface d'exposition (m^2)	1,4	1,9	2,8	1	1,4
Compresor Compressor Compresseur (HP)	3/4	3/4	1 1/4		
Puertas / Estantes Doors / Shelving Portes / Étagères	**R:** 2 / 3 **HT:** 2 / 2	**R:** 2 / 3 **HT:** 2 / 2	**R:** 2 / 3 **HT:** 2 / 2	2 / 2	
Costados (2) Sides (2) Joues (2) (mm)	20+20 **(INCLUIDOS / INCLUDES / INCLUS)**				
Sistema de frío Cooling System Système de froid	Ventilado / Ventilated / Ventilé				
Desescarche Defrost Dégrivrage	Manual / Manual / Manuel				
Evaporación Evaporation Évaporation	Semiestática / Semistatic / Semiestatique				
Potencia Power Puissance (W)	**R:** 708 **HT:** 1080	**R:** 722 **HT:** 1107	**R:** 1223 **HT:** 1125	3500	4670
Potencia frig. Cooling capacity Puissance Frig. (W A -10°C)	1096	1315	2192		
Consumo Consumption Consommation (kWh/24h)	**R:** 8.5 **HT:** 9.85	**R:** 9.7 **HT:** 10,4	**R:** 14.5 **HT:** 10.8	42	56
Refrigerante Refrigerant Gaz	**R-290**				
Opcional Optional Options	-				

11

Válido para todo el catálogo / Valid for the entire product guide / Valable pour tout le catalogue:
Fotografías no contractuales / Non contractual pictures / Photos non contractuelles.
Características técnicas y constructivas sujetas a variación sin previo aviso / We reserve the right to change specifications without prior notice / Les caractéristiques techniques et la conception peuvent être sujettes à modifications, sans préavis.

NEW

Serie / Series / Série **AMBAR**

+Info: **www.infrico.com**

VBR12PR



VBR12PHT



Posibilidad de intercalar módulo Self Service (consultar)
Possibility of adding a Self-Service module (contact us)
Possibilité d'intercaler le module Self Service (nous contacter)

VBR9PC



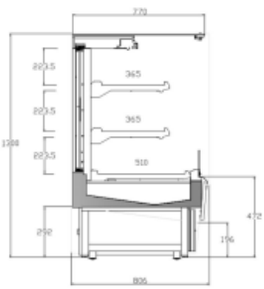

VBR PC

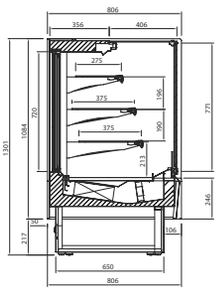

VBR PR

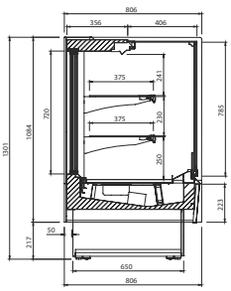

VBR PHT

Laterales / Sides / Joues

Incluidos / Includes / Inclus

Ext. Estándar / Standar / Standard

Ral 9016	Ral 1001	Ral 1018
Ral 2003	Ral 3003	Ral 3020
Ral 4007	Design 3504035	Ral 5015
Design 1107060	Ral 6002	Design 2108025
Ral 8017	Ral 9006	Ral 7016
Nogal-Walnut-Noyer	Wengué-Wenge-Wenge	Ral 9017

Colores fuera de carta /
Colors outside of letter /
Couleurs spéciales, hors palette

RAL		NO RAL	
Epoxi	Líquida/ Liquid/ Liquide	Epoxi	Líquida/ Liquid/ Liquide
[x unidad/x unit/x unitée]		Consultar / Consulter / Consulter	
+10 días laborables / +10 work days / +10 jours ouvrés		Consultar / Consulter / Consulter	



Los datos técnicos están sujetos a posibles variaciones que serán actualizadas periódicamente en las fichas técnicas del producto, disponibles en la web /
The technical data are subject to possible variations that will be updated periodically in the technical data sheets of the product, which are available on the website /
Les données techniques peuvent varier et seront actualisées dans les fiches techniques du produit, disponibles sur le site web.

Vitrina expositora para pastelería /
Pastry display case /
Vitrine d'exposition pour pâtisserie

	VBR PSS / IPSS				VBR PDS / IPDS		
MODELO / MODELE / MODÈLE	 VBR 6 PSS	 VBR 9 PSS	 VBR 12 PSS	 VBR 18 PSS	 VBR 9 PDS	 VBR 12 PDS	 VBR 18 PDS
Precio PR Price Prix IPR							
MOD.	VBR 6 IPSS	VBR 9 IPSS	VBR 12 IPSS	INOX VBR 18 IPSS	VBR 9 IPDS	VBR 12 IPDS	VBR 18 IPDS
Precio PHT Price Prix IPHT							
Medidas/Measures/ Mesures (mm) **Sin costados/**Without sides/Sans joues	625 x 810 x 1300 mm.	938 x 810 x 1300 mm.	1250 x 810 x 1300 mm.	1875 x 810 x 1300 mm.	938 x 810 x 1300 mm.	1250 x 810 x 1300 mm.	1875 x 810 x 1300 mm.
Temperatura Temperature (°C) Température	**-1°C/+7°C**						
Clase Climática Climatic class (°C) Classe climatique	3 / 25°C						
Tensión/Frecuencia Electrical data Tension électrique	230V/1ph/50Hz						
Controlador Controller Régulateur	Digital						
Material Material (EXT/INT) Matériel	Ext: acero plastificado / Plastified steel / Acier plastifié Encimera / Worktop / Dessous: Inox Aisi 304 Plano exposición / Exhibition plan / Plan d'exposition: Acero plastif./ Plastif. steel/ Acier plastifié (PR/PHT) - Inox Aisi 304 (Mod. I)						
Aislamiento Isolation (mm) Isolation	40kg/m^3 / Free CFC's / Zero ODP-GWP						
Capacidad Capacity (L) Capacité	176	264	352	528	262	349	523
Superficie exposición Surface exhibition (m^2) Surface d'exposition	1	1,4	1,9	2,8	1	1,4	2,8
Compresor Compressor (HP) Compresseur	1/2	3/4	3/4	1/2	3/4	1	1/2
Puertas / Estantes Doors / Shelving Portes / Étagères	0 / 3				2 / 3		3 / 3
Costados (2) Sides (2) (mm) Joues (2)	20+20 **(INCLUIDOS / INCLUDES / INCLUS)**						
Sistema de frío Cooling System Système de froid	Ventilado / Ventilated / Ventilé						
Desescarche Defrost Dégrivrage	Manual / Manual / Manuel						
Evaporación Evaporation Évaporation	Ventilado / Ventilated / Ventilé						
Potencia Power (W) Puissance	523	709	724	1225	708	815	1223
Potencia frig. Cooling capacity (W A -10°C) Puissance Frig.	850	1453	1453	2328	1453	1706	2328
Consumo Consumption (kWh/24h) Consommation	6.84	9.28	9.47	14.7	7.54	9.95	14.91
Refrigerante Refrigerant Gaz	**R-290**						
Opcional Optional Options	-						

Válido para todo el catálogo / Valid for the entire product guide / Valable pour tout le catalogue:
Fotografías no contractuales / Non contractual pictures / Photos non contractuelles.
Características técnicas y constructivas sujetas a variación sin previo aviso / We reserve the right to change specifications without prior notice / Les caractéristiques techniques et la conception peuvent être sujettes à modifications, sans préavis.

NEW

Serie / Series / Série **AMBAR**

+Info: **www.infrico.com**

VBR12PSS



Laterales / Sides / Joues

Incluidos / Includes / Inclus

Ext. Estándar / Standar / Standard

Ral 9016	Ral 1001	Ral 1018
Ral 2003	Ral 3003	Ral 3020
Ral 4007	Design 3504035	Ral 5015
Design 1107060	Ral 6002	Design 2108025
Ral 8017	Ral 9006	Ral 7016
Nogal-Walnut-Noyer	Wengué-Wenge-Wenge	Ral 9017

Colores fuera de carta /
Colors outside of letter /
Couleurs spéciales, hors palette

RAL		NO RAL	
Epoxi	Líquida/ Liquid/ Liquide	Epoxi	Líquida/ Liquid/ Liquide
[x unidad/x unit/x unitée]		Consultar / Consulter / Consulter	
+10 días laborables / +10 work days / +10 jours ouvrés		Consultar / Consulter / Consulter	

VBRPSS

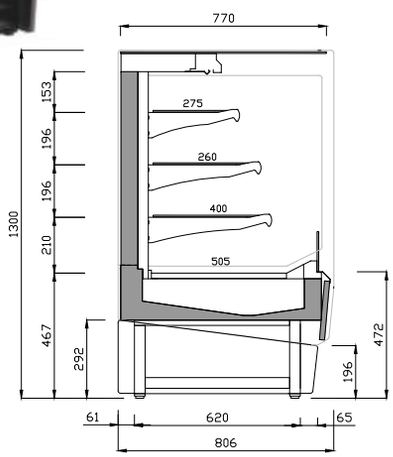



Los datos técnicos están sujetos a posibles variaciones que serán actualizadas periódicamente en las fichas técnicas del producto, disponibles en la web /
The technical data are subject to possible variations that will be updated periodically in the technical data sheets of the product, which are available on the website /
Les données techniques peuvent varier et seront actualisées dans les fiches techniques du produit, disponibles sur le site web.

Vitrina expositora para pastelería /
Pastry display case /
Vitrine d'exposition pour pâtisserie

MODELO MODELE MODÈLE	 **VON 9 PR**	 **VON 12 PR**	 **VON 18 PR**
Precio **Price** Prix			
		CALIENTE / HOT / CHAUD	
MOD.	**VON 9 PHT**	**VON 12 PHT**	**VON 18 PHT**
Precio **Price** Prix			
Medidas/Measures/ Mesures (mm) **Sin costados/**Without sides/Sans joues	938 x 810 x 1300 mm.	1250 x 810 x 1300 mm.	1875 x 810 x 1300 mm.
Temperatura Temperature (°C) Température	**PR: +4°C/+8°C** **PHT: +55°C/+60°C**		
Clase Climática Climatic class (°C) Classe climatique	3 / 25°C		
Tensión/Frecuencia Electrical data Tension électrique	230V/1ph/50Hz		
Controlador Controller Régulateur	Digital		
Material Material (EXT/INT) Matériel	Aisi 304		
Aislamiento Isolation (mm) Isolation	40kg/m^3 / Free CFC's / Zero ODP-GWP		
Capacidad Capacity (L) Capacité	274	365	548
Superficie exposición Surface exhibition (m^2) Surface d'exposition	1,4	1,9	2,8
Compresor Compressor (HP) Compresseur	1/2	3/4	1 1/4
Puertas / Estantes Doors / Shelving Portes / Étagères	**PR:** 2 / 3 **PHT:** 2 / 2	**PR:** 2 / 3 **PHT:** 2 / 3	**PR:** 3 / 3 **PHT:** 3 / 2
Costados (2) Sides (2) (mm) Joues (2)	20+20 **(INCLUIDOS / INCLUDES / INCLUS)**		
Sistema de frío Cooling System Système de froid	Ventilado / Ventilated / Ventilé		
Desescarche Defrost Dégrivrage	Manual / Manual / Manuel		
Evaporación Evaporation Évaporation	Semiestática / Semistatic / Semiestatique		
Potencia Power (W) Puissance	**PR:** 708 **HT:** 1080	**PR:** 722 **HT:** 1107	**PR:** 1223 **HT:** 1125
Potencia frig. Cooling capacity (W A -10°C) Puissance Frig.	1096	1315	1840
Consumo Consumption (kWh/24h) Consommation	**PR:** 8.5 **HT:** 9.85	**PR:** 9.7 **HT:** 10,4	**PR:** 14.5 **HT:** 10.8
Refrigerante Refrigerant Gaz	**R-290**		
Opcional **Optional** Options	-		

Válido para todo el catálogo / Valid for the entire product guide / Valable pour tout le catalogue:
Fotografías no contractuales / Non contractual pictures / Photos non contractuelles.
Características técnicas y constructivas sujetas a variación sin previo aviso / We reserve the right to change specifications without prior notice / Les caractéristiques techniques et la conception peuvent être sujettes à modifications, sans préavis.

Serie / Series / Série **ONIX**

+Info: **www.infrico.com**

VON12PR



VON12PHT



Laterales / Sides / Joues

Incluidos / Includes / Inclus

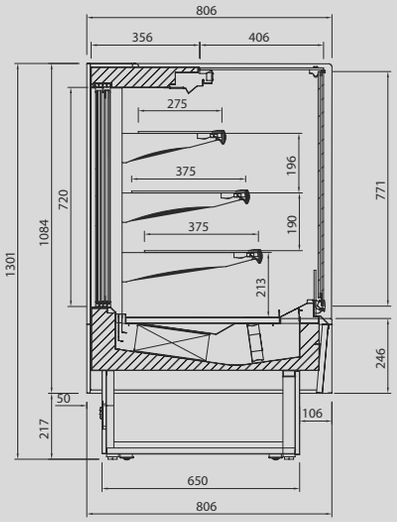

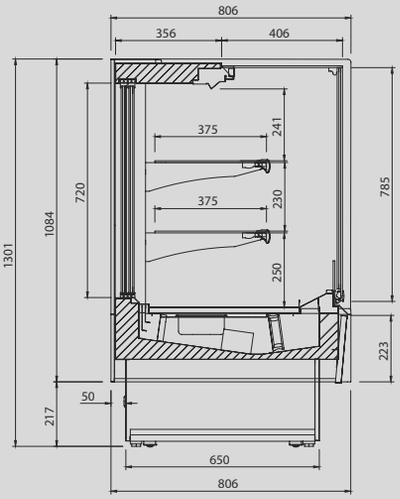

VON PR

VON PHT



Los datos técnicos están sujetos a posibles variaciones que serán actualizadas periódicamente en las fichas técnicas del producto, disponibles en la web /
The technical data are subject to possible variations that will be updated periodically in the technical data sheets of the product, which are available on the website /
Les données techniques peuvent varier et seront actualisées dans les fiches techniques du produit, disponibles sur le site web.

Vitrina expositora para pastelería /
Pastry display case /
Vitrine d'exposition pour pâtisserie

MODELO / MODELE / MODÈLE	-	VON 9 R	VON 12 R	VON 18 R
Precio Price Prix	-			
		CALIENTE / HOT / CHAUD		
MOD.	-	VON 9 HT	VON 12 HT	VON 18 HT
Precio Price Prix	-			
		AUTOSERVICIO / SELF SERVICE / LIBRE SERVICE		
MOD.	VON 6 SS	VON 9 SS	VON 12 SS	VON 18 SS
Precio Price Prix				
		DOBLE SERVICIO / DOUBLE SERVICE / DOUBLE SERVICE		
MOD.	-	VON 9 DS	VON 12 DS	VON 18 DS
Precio Price Prix	-			
Medidas/Measures/ Mesures [mm] **Sin costados/**Without sides/Sans joues	1625 x 810 x 1300 mm.	938 x 810 x 1300 mm.	1250 x 810 x 1300 mm.	1875 x 810 x 1300 mm.
Temperatura Temperature [°C] Température	**R / SS / DS: +4°C/+8°C** **HT: +55°C/+65°C**			
Clase Climática Climatic class [°C] Classe climatique	3 / 25°C			
Tensión/Frecuencia Electrical data Tension électrique	230V/1ph/50Hz			
Controlador Controller Régulateur	Digital			
Material Material [EXT/INT] Matériel	AISI 304			
Aislamiento Isolation [mm] Isolation	40kg/m^3 / Free CFC's / Zero ODP-GWP			
Capacidad Capacity [L] Capacité	180	274	365	548
Superficie exposición Surface exhibition [m^2] Surface d'exposition	0,9	1,4	1,9	2,8
Compresor Compressor [HP] Compresseur	1/3	3/4	3/4 **DS:** 1	1 1/4
Puertas / Estantes Doors / Shelving Portes / Étagères	**R:** - **HT:** - **SS:** - / 3 **DS:** -	**R:** 2 / 3 **HT:** 2 / 2 **SS:** - / 3 **DS:** 2 / 3	**R:** 2 / 3 **HT:** 2 / 2 **SS:** - / 3 **DS:** 2 / 3	**R:** 2 / 3 **HT:** 2 / 2 **SS:** - / 3 **DS:** 2 / 4
Costados (2) Sides (2) [mm] Joues (2)	20+20 **(INCLUIDOS / INCLUDES / INCLUS)**			
Sistema de frío Cooling System Système de froid	Ventilado / Ventilated / Ventilé			
Desescarche Defrost Dégrivrage	Automático / Automatic / Automatique			
Evaporación Evaporation Évaporation	Semiestática / Semistatic / Semiestatique			
Potencia Power [W] Puissance	**R:** - **HT:** - **SS:** 404 **DS:** -	**R:** 708 **HT:** 1080 **SS:** 708 **DS:** 708	**R:** 722 **HT:** 1107 **SS:** 722 **DS:** 815	**R:** 1223 **HT:** 1125 **SS:** 1223 **DS:** 1223
Potencia frig. Cooling capacity [W A -10°C] Puissance Frig.	750	1096	1315	2192
Consumo Consumption [kWh/24h] Consommation	**R:** - **HT:** - **SS:** 5.65 **DS:** -	**R:** 8.5 **HT:** 9.85 **SS:** 9.25 **DS:** 7.54	**R:** 9.7 **HT:** 10,4 **SS:** 9.49 **DS:** 9.95	**R:** 14.5 **HT:** 10.8 **SS:** 15.8 **DS:** 14.9
Refrigerante Refrigerant Gaz	**R-290**			
Opcional Optional Options	**Cristal frontal doble /** Double front glass / Double front glass VON 9 VON 12 VON 18			

***Este precio es aplicable cuando el cristal va incorporado en el mueble.**
This price is applicable when the glass is incorporated with the display case.
Pris applicable quand la vitre est livrée dans la vitrine

Válido para todo el catálogo / Valid for the entire product guide / Valable pour tout le catalogue:
Fotografías no contractuales / Non contractual pictures / Photos non contractuelles.
Características técnicas y constructivas sujetas a variación sin previo aviso / We reserve the right to change specifications without prior notice / Les caractéristiques techniques et la conception peuvent être sujettes à modifications, sans préavis.

Serie / Series / Série **ONIX**

+Info: **www.infrico.com**

VON HT



VON SS



Laterales / Sides / Joues

Incluidos / Includes / Inclus

OPCIONAL Cristal frontal doble
OPTIONAL Double frontal glass
OPTION Double vitrage frontale





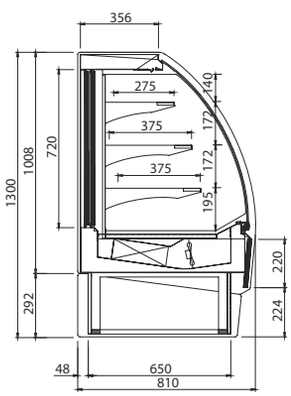

VNO R / DS

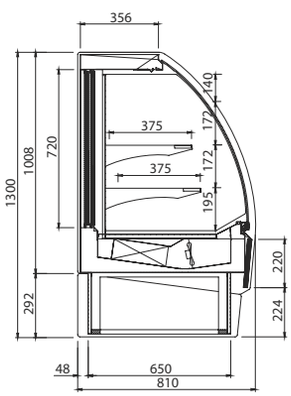

VON HT

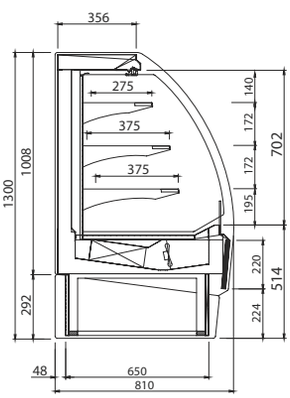

VON SS

Los datos técnicos están sujetos a posibles variaciones que serán actualizadas periódicamente en las fichas técnicas del producto, disponibles en la web /
The technical data are subject to possible variations that will be updated periodically in the technical data sheets of the product, which are available on the website /
Les données techniques peuvent varier et seront actualisées dans les fiches techniques du produit, disponibles sur le site web.

Vitrina expositora para cafetería y pastelería/
Pastry display case /
Vitrine d'exposition pour cafétéria et pâtisserie

MODELO MODELE MODÈLE	 VCO 9	 VCO 12	 VCO 15	 VCO 18
Precio **Price** Prix				
Medidas / **Measures /** (mm) Mesures	998 x 890 x 1455 mm.	1310 x 890 x 1455 mm.	1622 x 890 x 1455 mm.	1935 x 890 x 1455 mm.
Temperatura **Temperature** (°C) Température	**+2°C/+5°C**			
Clase Climática **Climatic class** (°C) Classe climatique	3 / 25°C			
Tensión/Frecuencia **Electrical data** Tension électrique	230V/1ph/50Hz			
Controlador **Controller** Régulateur	Digital			
Material **Material** (EXT/INT) Matériel	Acero plastificado / Plastified galvanised steel / Acier galvanisé plastifié Plano exposición / Exhibition plan / Plan d'exposition: Acero plastif. negro/ Plastif. Stainless steel black/ Acier plastifié noire			
Aislamiento **Isolation** (mm) Isolation	40kg/m^3 / Free CFC's / Zero ODP-GWP			
Capacidad **Capacity** (L) Capacité	186	248	310	372
Superficie exposición **Surface exhibition** (m^2) Surface d'exposition	1.13	1.51	1.88	2.26
Compresor **Compressor** (HP) Compresseur	5/8	3/4	7/8	1
Estantes **Shelving** Étagères	1			
Costados (2) **Sides (2)** (mm) Joues (2)	30+30 **(INCLUIDOS / INCLUDES / INCLUS)**			
Sistema de frío **Cooling System** Système de froid	Ventilado / Ventilated / Ventilé			
Desescarche **Defrost** Dégrivrage	Manual / Manual / Manuel			
Evaporación **Evaporation** Évaporation	Semiestática / Semistatic / Semiestatique			
Potencia **Power** (W) Puissance	436	616	682	740
Potencia frig. **Cooling capacity** (W A -10°C) Puissance Frig.	-			
Consumo **Consumption** (kWh/24h) Consommation	6,3	9,02	10,3	11,8
Refrigerante **Refrigerant** Gaz	**R-290**			
Opcional **Optional** Options	-			

11

Válido para todo el catálogo / Valid for the entire product guide / Valable pour tout le catalogue:
Fotografías no contractuales / Non contractual pictures / Photos non contractuelles.
Características técnicas y constructivas sujetas a variación sin previo aviso / We reserve the right to change specifications without prior notice / Les caractéristiques techniques et la conception peuvent être sujettes à modifications, sans préavis.

Serie / Series / Série **COMBO**

+Info: **www.infrico.com**

VC015



Parte superior neutra
Neutral countertop
Partie supérieure neutre

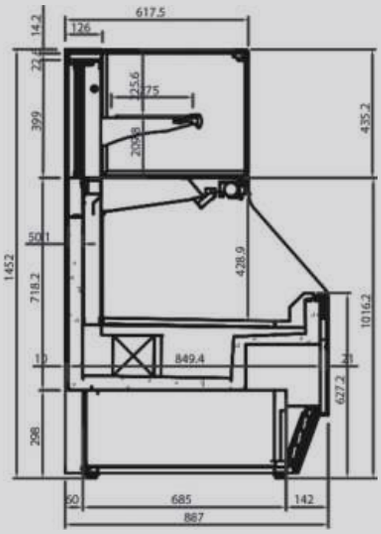

Laterales / Sides / Joues

Incluidos / Includes / Inclus



Los datos técnicos están sujetos a posibles variaciones que serán actualizadas periódicamente en las fichas técnicas del producto, disponibles en la web /
The technical data are subject to possible variations that will be updated periodically in the technical data sheets of the product, which are available on the website /
Les données techniques peuvent varier et seront actualisées dans les fiches techniques du produit, disponibles sur le site web.

Vitrina expositora frío ventilado con reserva, modular, para cafetería y pastelería/
Refrigerated modular pastry display case with storage /
Vitrine d'exposition froid ventilé avec réserve, modulaire, pour cafétéria et pâtisserie

MODELO MODELE MODÈLE	 VMG 9 RU	 VMG 12 RU	 VMG 15 RU	 VMG 18 RU	 VMG 25 RU	 VMG 12 B
Precio Price Prix						
Medidas/Measures/ Mesures (mm) **Sin costados/Without sides/Sans joues**	938 x 960 x 1220 mm.	1250 x 960 x 1220 mm.	1562 x 960 x 1220 mm.	1875 x 960 x 1220 mm.	2500 x 960 x 1220 mm.	1250 x 960 x 1020 mm.
Temperatura Temperature (°C) Température	**+4°C/+8°C**					**+7°C/+12°C**
Clase Climática Climatic class (°C) Classe climatique	3 / 25°C					
Tensión/Frecuencia Electrical data Tension électrique	230V/1ph/50Hz					
Controlador Controller Régulateur	Digital					
Material Material (EXT/INT) Matériel	Ext: acero plastificado / Plastified steel / Acier plastifié Plano exposición / Exhibition plan / Plan d'exposition: Acero plastif. negro / Black plastif. Stainless steel / Acier plastifié noir					
Aislamiento Isolation (mm) Isolation	40kg/m^3 / Free CFC's / Zero ODP-GWP					
Capacidad Capacity (L) Capacité	106	141	177	212	283	141
Superficie exposición Surface exhibition (m^2) Surface d'exposition	0,13	0,17	0,22	0,26	0,35	0,17
Compresor Compressor (HP) Compresseur	1/3	1/3	1/2	3/4	1	-
Estantes / Puertas Shelving / Doors Étagères / Portes	1 Estante					
Costados (2) Sides (2) (mm) Joues (2)	30 + 30					
Sistema de frío Cooling System Système de froid	Ventilado / Ventilated / Ventilé					
Desescarche Defrost Dégrivrage	Automático / Automatic / Automatique					
Evaporación Evaporation Évaporation	Ventilado / Ventilated / Ventilé					
Potencia Power (W) Puissance	419	430	588	654	857	430
Potencia frig. Cooling capacity (W A -10°C) Puissance Frig.	-					
Consumo Consumption (kWh/24h) Consommation	6,04	6,2	8,5	9,4	12,3	6,2
Refrigerante Refrigerant Gaz	**R290**					
Opcional Optional Options	**Puertas correderas traseras** Rear sliding doors Portes arrières coulissantes **VMG 9 R** PUEVMG9CT **VMG 12 R** PUEVMG12CT **VMG 15 R** PUEVMG15CT **VMG 18 R** PUEVMG18CT **VMG 25 R** PUEVMG25CT					-

Laterales no incluidos en el precio
Side panels not included in price
Joues non inclues dans le prix

Válido para todo el catálogo / Valid for the entire product guide / Valable pour tout le catalogue:
Fotografías no contractuales / Non contractual pictures / Photos non contractuelles.
Características técnicas y constructivas sujetas a variación sin previo aviso / We reserve the right to change specifications without prior notice / Les caractéristiques techniques et la conception peuvent être sujettes à modifications, sans préavis.

Serie / Series / Série **MAGNUS**

+Info: **www.infrico.com**

VMG25RU

Estante de serie
Standard shelv
Étagère estandard



Laterales / Sides / Joues

NO	
Izquierdo Left Gauche	Derecho Right Droite

Ext. Estándar / Standar / Standard

Ral 9016	Ral 1001	Ral 1018
Ral 2003	Ral 3003	Ral 3020
Ral 4007	Design 3504035	Ral 5015
Design 1107060	Ral 6002	Design 2108025
Ral 8017	Ral 9006	Ral 7016
Nogal-Walnut-Noyer	Wengué-Wenge-Wenge	Ral 9017

Colores fuera de carta /
Colors outside of letter /
Couleurs spéciales, hors palette

RAL		NO RAL	
Epoxi	Líquida/ Liquid/ Liquide	Epoxi	Líquida/ Liquid/ Liquide
[x unidad/x unit/x unitée]		Consultar / Consulter / Consulter	
+10 días laborables / +10 work days / +10 jours ouvrés		Consultar / Consulter / Consulter	

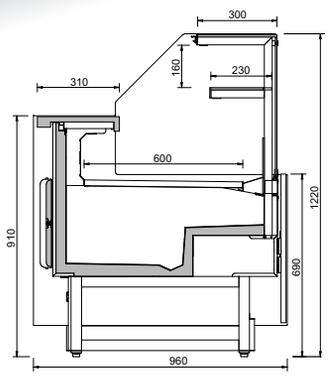

VMG RU



Los datos técnicos están sujetos a posibles variaciones que serán actualizadas periódicamente en las fichas técnicas del producto, disponibles en la web /
The technical data are subject to possible variations that will be updated periodically in the technical data sheets of the product, which are available on the website /
Les données techniques peuvent varier et seront actualisées dans les fiches techniques du produit, disponibles sur le site web.

Vitrina expositora frío ventilado con reserva, modular, para cafetería y pastelería, cristal bajo/
Refrigerated modular pastry display case with storage, low glass /
Vitrine d'exposition froid ventilé avec réserve, modulaire, pour cafétéria et pâtisserie, verre bas

MODELO MODELE MODÈLE	 **VMG 9 RU LG**	 **VMG 12 RU LG**	 **VMG 15 RU LG**	 **VMG 18 RU LG**	 **VMG 25 RU LG**
Precio Price Prix					
Medidas/Measures/ Mesures [mm] **Sin costados/Without sides/Sans joues**	938 x 960 x 1020 mm.	1250 x 960 x 1020 mm.	1562 x 960 x 1020 mm.	1875 x 960 x 1020 mm.	2500 x 960 x 1020 mm.
Temperatura Temperature [°C] Température	**+4°C/+8°C**				
Clase Climática Climatic class [°C] Classe climatique	3 / 25°C				
Tensión/Frecuencia Electrical data Tension électrique	230V/1ph/50Hz				
Controlador Controller Régulateur	Digital				
Material Material [EXT/INT] Matériel	Ext: acero plastificado / Plastified steel / Acier plastifié Plano exposición / Exhibition plan / Plan d'exposition: Acero plastif. negro / Black plastif. Stainless steel / Acier plastifié noir				
Aislamiento Isolation [mm] Isolation	40kg/m^3 / Free CFC's / Zero ODP-GWP				
Capacidad Capacity [L] Capacité		141	177	212	283
Superficie exposición Surface exhibition [m^2] Surface d'exposition	0,13	0,17	0,22	0,26	0,35
Compresor Compressor [HP] Compresseur		1/3	1/2	3/4	1
Estantes / Puertas Shelving / Doors Étagères / Portes	-				
Costados (2) Sides (2) [mm] Joues (2)	30 + 30				
Sistema de frío Cooling System Système de froid	Ventilado / Ventilated / Ventilé				
Desescarche Defrost Dégrivrage	Automático / Automatic / Automatique				
Evaporación Evaporation Évaporation	Ventilado / Ventilated / Ventilé				
Potencia Power [W] Puissance	379	388	544	606	722
Potencia frig. Cooling capacity [W A -10°C] Puissance Frig.	-				
Consumo Consumption [kWh/24h] Consommation	5,01	5,12	7,18	8,00	9,53
Refrigerante Refrigerant Gaz	**R290**				
Opcional Optional Options	-				

Laterales no incluidos en el precio
Side panels not included in price
Joues non inclues dans le prix

Válido para todo el catálogo / Valid for the entire product guide / Valable pour tout le catalogue:
Fotografías no contractuales / Non contractual pictures / Photos non contractuelles.
Características técnicas y constructivas sujetas a variación sin previo aviso / We reserve the right to change specifications without prior notice / Les caractéristiques techniques et la conception peuvent être sujettes à modifications, sans préavis.

Serie / Series / Série **MAGNUS**

+Info: **www.infrico.com**

VMG25LG

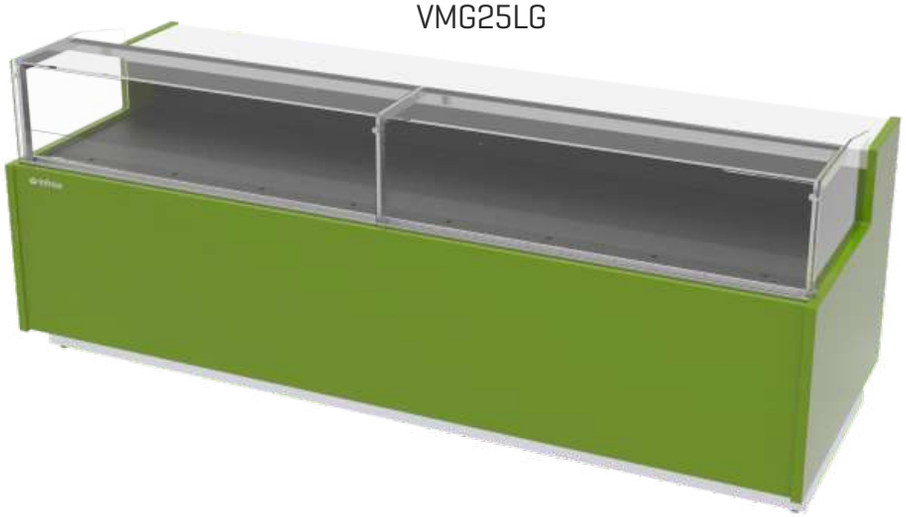

Laterales / Sides / Joues

NO	
Izquierdo Left Gauche	Derecho Right Droite

Ext. Estándar / Standar / Standard

Ral 9016	Ral 1001	Ral 1018
Ral 2003	Ral 3003	Ral 3020
Ral 4007	Design 3504035	Ral 5015
Design 1107060	Ral 6002	Design 2108025
Ral 8017	Ral 9006	Ral 7016
Nogal-Walnut-Noyer	Wengué-Wenge-Wenge	Ral 9017

Colores fuera de carta /
Colors outside of letter /
Couleurs spéciales, hors palette

RAL		NO RAL	
Epoxi	Líquida/ Liquid/ Liquide	Epoxi	Líquida/ Liquid/ Liquide
		Consultar / Consulter / Consulter	
(x unidad/x unit/x unitée)			
+10 días laborables / +10 work days / +10 jours ouvrés		Consultar / Consulter / Consulter	

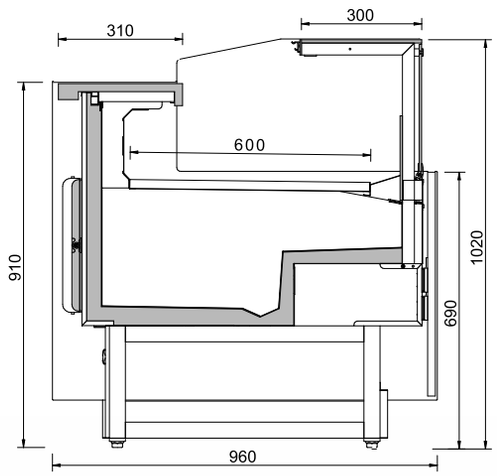

VMG LG



Los datos técnicos están sujetos a posibles variaciones que serán actualizadas periódicamente en las fichas técnicas del producto, disponibles en la web /
The technical data are subject to possible variations that will be updated periodically in the technical data sheets of the product, which are available on the website /
Les données techniques peuvent varier et seront actualisées dans les fiches techniques du produit, disponibles sur le site web.

Vitrina expositora frío ventilado con reserva, modular, para cafetería y pastelería /
Refrigerated modular pastry display case with storage /
Vitrine d'exposition froid ventilé avec réserve, modulaire, pour cafétéria et pâtisserie

MODELO MODELE MODÈLE	 **VMG 90 AARU**	 **VMG 90 ACRU**	 **VMG 90 ARRU**	 **VMG 45 AARU**	 **VMG 45 ACRU**
Precio Price Prix					
Medidas/Measures/ Mesures (mm) **Sin costados/Without sides/Sans joues**	1365 x 960 x 1220 mm.	1750 x 960 x 1220 mm.	1365 x 960 x 1220 mm.	1180 x 960 x 1220 mm.	1365 x 960 x 1220 mm.
Temperatura Temperature (°C) Température	**+4°C/+8°C**				
Clase Climática Climatic class (°C) Classe climatique	3 / 25°C				
Tensión/Frecuencia Electrical data Tension électrique	230V/1ph/50Hz				
Controlador Controller Régulateur	Digital				
Material Material (EXT/INT) Matériel	Ext: acero plastificado / Plastified steel / Acier plastifié Plano exposición / Exhibition plan / Plan d'exposition: Acero plastif. negro / Black plastif. Stainless steel / Acier plastifié noir				
Aislamiento Isolation (mm) Isolation	40kg/m^3 / Free CFC's / Zero ODP-GWP				
Capacidad Capacity (L) Capacité	-				
Superficie exposición Surface exhibition (m^2) Surface d'exposition	0,9	1,2	1,1	0,8	0,9
Compresor Compressor (HP) Compresseur	1/2				
Estantes / Puertas Shelving / Doors Étagères / Portes	1				
Costados (2) Sides (2) (mm) Joues (2)	30 + 30				
Sistema de frío Cooling System Système de froid	Ventilado / Ventilated / Ventilé				
Desescarche Defrost Dégrivrage	Automático / Automatic / Automatique				
Evaporación Evaporation Évaporation	Ventilado / Ventilated / Ventilé				
Potencia Power (W) Puissance	580	594	594	548	580
Potencia frig. Cooling capacity (W A -10°C) Puissance Frig.	-				
Consumo Consumption (kWh/24h) Consommation	8,3	8,5	8,5	7,9	8,3
Refrigerante Refrigerant Gaz	**R290**				
Opcional Optional Options	**Puertas correderas traseras** Rear sliding doors Portes arrières coulissantes **VMG 90 AARU** PUEVMG90AACT **VMG 90 ACRU** PUEVMG90ACCT **VMG 90 ARRU** PUEVMG90ARCT **VMG 45 AARU** PUEVMG45AACT **VMG 45 ACRU** PUEVMG45ACCT				

Laterales no incluidos en el precio
Side panels not included in price
Joues non inclues dans le prix

Válido para todo el catálogo / Valid for the entire product guide / Valable pour tout le catalogue:
Fotografías no contractuales / Non contractual pictures / Photos non contractuelles.
Características técnicas y constructivas sujetas a variación sin previo aviso / We reserve the right to change specifications without prior notice / Les caractéristiques techniques et la conception peuvent être sujettes à modifications, sans préavis.

Serie / Series / Série **MAGNUS**

+Info: **www.infrico.com**

VMG90ACRU

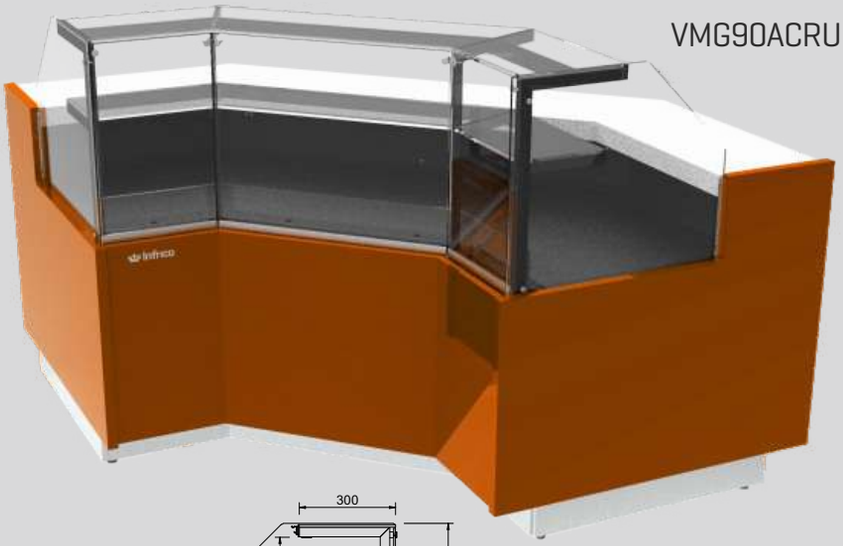

Laterales / Sides / Joues

NO	
Izquierdo Left Gauche	Derecho Right Droite

Ext. Estándar / Standar / Standard

Ral 9016	Ral 1001	Ral 1018
Ral 2003	Ral 3003	Ral 3020
Ral 4007	Design 3504035	Ral 5015
Design 1107060	Ral 6002	Design 2108025
Ral 8017	Ral 9006	Ral 7016
Nogal-Walnut-Noyer	Wengué-Wenge-Wenge	Ral 9017

Colores fuera de carta /
Colors outside of letter /
Couleurs spéciales, hors palette

RAL		NO RAL	
Epoxi	Líquida/ Liquid/ Liquide	Epoxi	Líquida/ Liquid/ Liquide
[x unidad/x unit/x unitée]		Consultar / Consulter / Consulter	
+10 días laborables / +10 work days / +10 jours ouvrés		Consultar / Consulter / Consulter	

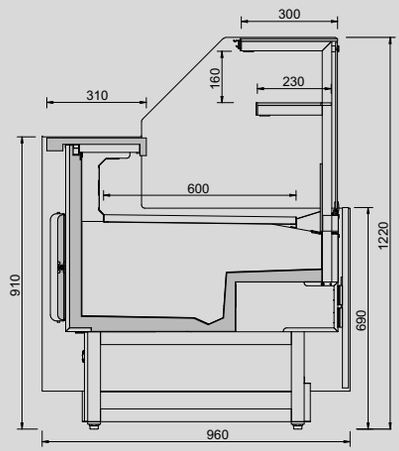

VMG



Los datos técnicos están sujetos a posibles variaciones que serán actualizadas periódicamente en las fichas técnicas del producto disponibles en la web /
Technical data are subject to possible variations that will be updated periodically in the technical data sheets of the product, which are available on the web /
Les données techniques peuvent varier et seront actualisées dans les fiches techniques du produit, disponibles sur le site web.

Vitrina expositora modular neutra (panera) /
Neutral modular display case /
Vitrine d'exposition modulaire neutre

Mueble caja /
Counter case /
Meuble caisse

	VITRINA / DISPLAY CASE / VITRINE		MUEBLE CAJA / COUNTER CASE / MEUBLE CAISSE			
MODELO MODELE MODÈLE	 VMG 9 P	 VMG 12 P	 VMG 90 AAM	 VMG 90 ACM	 VMG 45 AAM	 VMG 45 ACM
Precio Price Prix						
Medidas/Measures/ Mesures (mm) **Sin costados/Without sides/Sans joues**	938 x 960 x 1345 mm.	1250 x 960 x 1345 mm.	1365 x 960 x 1345 mm.	1750 x 960 x 1345 mm.	1180 x 960 x 920 mm.	1365 x 960 x 920 mm.
Temperatura Temperature (°C) Température	-					
Clase Climática Climatic class (°C) Classe climatique	3 / 25°C					
Tensión/Frecuencia Electrical data Tension électrique	-		230V/1ph/50Hz			
Controlador Controller Régulateur	-					
Material Material (EXT/INT) Matériel	Ext: acero plastificado / Plastified steel / Acier plastifié Plano exposición / Exhibition plan / Plan d'exposition: Acero plastif. negro / Black plastif. Stainless steel / Acier plastifié noir					
Aislamiento Isolation (mm) Isolation	40kg/m^3 / Free CFC's / Zero ODP-GWP					
Capacidad Capacity (L) Capacité	-					
Superficie exposición Surface exhibition (m^2) Surface d'exposition	0,6	0,8	-			
Compresor Compressor (HP) Compresseur	-		-			
Estantes Shelving Étagères	1		-			
Costados (2) Sides (2) (mm) Joues (2)	30 + 30					
Sistema de frío Cooling System Système de froid	-					
Desescarche Defrost Dégrivrage	-					
Evaporación Evaporation Évaporation	-					
Potencia Power (W) Puissance	24	30	7	10	5	7
Potencia frig. Cooling capacity (W A -10°C) Puissance Frig.	-					
Consumo Consumption (kWh/24h) Consommation	0,4	0,5	0,1	0,2	0,1	0,2
Refrigerante Refrigerant Gaz	-					
Opcional Optional Options	-					

Válido para todo el catálogo / Valid for the entire product guide / Valable pour tout le catalogue:
Fotografías no contractuales / Non contractual pictures / Photos non contractuelles.
Características técnicas y constructivas sujetas a variación sin previo aviso / We reserve the right to change specifications without prior notice / Les caractéristiques techniques et la conception peuvent être sujettes à modifications, sans préavis.

Serie / Series / Série **MAGNUS**

+Info: **www.infrico.com**

VMG12P



Laterales / Sides / Joues

Incluidos / Includes / Inclus

Ext. Estándar / Standar / Standard

Ral 9016	Ral 1001	Ral 1018
Ral 2003	Ral 3003	Ral 3020
Ral 4007	Design 3504035	Ral 5015
Design 1107060	Ral 6002	Design 2108025
Ral 8017	Ral 9006	Ral 7016
Nogal-Walnut-Noyer	Wengué-Wenge-Wenge	Ral 9017

Colores fuera de carta /
Colors outside of letter /
Couleurs spéciales, hors palette

RAL		NO RAL	
Epoxi	Líquida/ Liquid/ Liquide	Epoxi	Líquida/ Liquid/ Liquide
[x unidad/x unit/x unitée]		Consultar / Consulter / Consulter	
+10 días laborables / +10 work days / +10 jours ouvrés		Consultar / Consulter / Consulter	

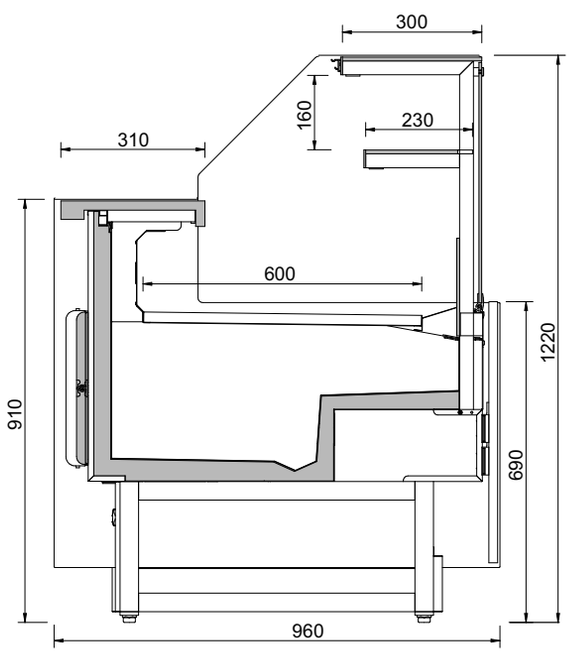

VMG P

Los datos técnicos están sujetos a posibles variaciones que serán actualizadas periódicamente en las fichas técnicas del producto, disponibles en la web /
The technical data are subject to possible variations that will be updated periodically in the technical data sheets of the product, which are available on the website /
Les données techniques peuvent varier et seront actualisées dans les fiches techniques du produit, disponibles sur le site web.

Mueble caja /
Counter case /
Meuble caisse

MODELO MODELE MODÈLE	 **VMG 9 C**	 **VMG 12 M**	 **VMG 18 M**	 **VMG 12 MHD**
Precio Price Prix				
Medidas/Measures/ Mesures [mm] **Sin costados/**Without sides/Sans joues	938 x960 x 690 mm.	1250 x 960 x 690 mm.	1875 x 960 x 690 mm.	1250 x 960 x 736 mm.
Costados (2) Sides (2) [mm] Joues (2)	30 + 30			

VMG12MHD



11

Válido para todo el catálogo / Valid for the entire product guide / Valable pour tout le catalogue:
Fotografías no contractuales / Non contractual pictures / Photos non contractuelles.
Características técnicas y constructivas sujetas a variación sin previo aviso / We reserve the right to change specifications without prior notice / Les caractéristiques techniques et la conception peuvent être sujettes à modifications, sans préavis.

+Info: **www.infrico.com**

VMG12M



Laterales / Sides / Joues

Incluidos / Includes / Inclus

Ext. Estándar / Standar / Standard

Ral 9016	Ral 1001	Ral 1018
Ral 2003	Ral 3003	Ral 3020
Ral 4007	Design 3504035	Ral 5015
Design 1107060	Ral 6002	Design 2108025
Ral 8017	Ral 9006	Ral 7016
Nogal-Walnut-Noyer	Wengué-Wenge-Wenge	Ral 9017

Colores fuera de carta /
Colors outside of letter /
Couleurs spéciales, hors palette

RAL		NO RAL	
Epoxi	Líquida/ Liquid/ Liquide	Epoxi	Líquida/ Liquid/ Liquide
[x unidad/x unit/x unitée]		Consultar / Consulter / Consulter	
+10 días laborables / +10 work days / +10 jours ouvrés		Consultar / Consulter / Consulter	



Los datos técnicos están sujetos a posibles variaciones que serán actualizadas periódicamente en las fichas técnicas del producto, disponibles en la web /
The technical data are subject to possible variations that will be updated periodically in the technical data sheets of the product, which are available on the website /
Les données techniques peuvent varier et seront actualisées dans les fiches techniques du produit, disponibles sur le site web.

Vitrina expositora helados /
Gelato display case /
Vitrine d'exposition pour glace

MODELO MODELE MODÈLE	 **VCB 12 UH**	 **VCB 15 UH**	 **VCB 18 UH**
Precio Price Prix			
Medidas/Measures/ Mesures [mm] **Sin costados/Without sides/Sans joues**	1250 x 1052 x 1200 mm.	1562 x 1052 x 1200 mm.	1875 x 1052 x 1200 mm.
Temperatura Temperature [°C] Température	**-15°C/-18°C**		
Clase Climática Climatic class [°C] Classe climatique	7 / 35°C		
Tensión/Frecuencia Electrical data Tension électrique	230V/1ph/50Hz		
Controlador Controller Régulateur	Digital		
Material Material [EXT/INT] Matériel	Acero plastificado / Plastified galvanised steel / Acier galvanisé plastifié Plano exposición / Exhibition plan / Plan d'exposition: Inox Aisi 304		
Aislamiento Isolation [mm] Isolation	40kg/m^3 / Free CFC's / Zero ODP-GWP		
Capacidad Capacity [L] Capacité	182	228	274
Superficie exposición Surface exhibition [m^2] Surface d'exposition	0,96	1,20	1,49
Compresor Compressor [HP] Compresseur	1 1/4	1 1/4 + 1	1 1/4 + 1
Bandejas Shelving Bacs	8 / 14	10 / 16	14 / 20
Costados (2) Sides (2) [mm] Joues (2)	20 +20		
Sistema de frío Cooling System Système de froid	Ventilado / Ventilated / Ventilé		
Desescarche Defrost Dégrivrage	Gas caliente / Hot gas / Gaz chaud		
Evaporación Evaporation Évaporation	Ventilado / Ventilated / Ventilé		
Potencia Power [W] Puissance	1250	1570	1640
Potencia frig. Cooling capacity [W A -10°C] Puissance Frig.	-		
Consumo Consumption [kWh/24h] Consommation	19,7	28,9	30,8
Refrigerante Refrigerant Gaz	**R-290**		
Opcional Optional Options	**230v/1ph/60 Hz** **Combinación de bandejas /** Tray combinations / Combinaisons de bacs [501X36] x 8uds. / [501X32] x 14uds. — **VCB12UH** [501X36] x 10uds. / [501X32] x 16uds. — **VCB15UH** [501X36] x 14uds. / [501X32] x 20uds. — **VCB18UH**		
	Puertas correderas traseras / Rear sliding doors / Portes arrières coulissantes PUEVCB12CT	**Puertas correderas traseras /** Rear sliding doors / Portes arrières coulissantes PUEVCB15CT	**Puertas correderas traseras /** Rear sliding doors / Portes arrières coulissantes PUEVCB18CT

Válido para todo el catálogo / Valid for the entire product guide / Valable pour tout le catalogue:
Fotografías no contractuales / Non contractual pictures / Photos non contractuelles.
Características técnicas y constructivas sujetas a variación sin previo aviso / We reserve the right to change specifications without prior notice / Les caractéristiques techniques et la conception peuvent être sujettes à modifications, sans préavis.

Serie / Series / Série **CORAL**

+Info: **www.infrico.com**

VCB15UH



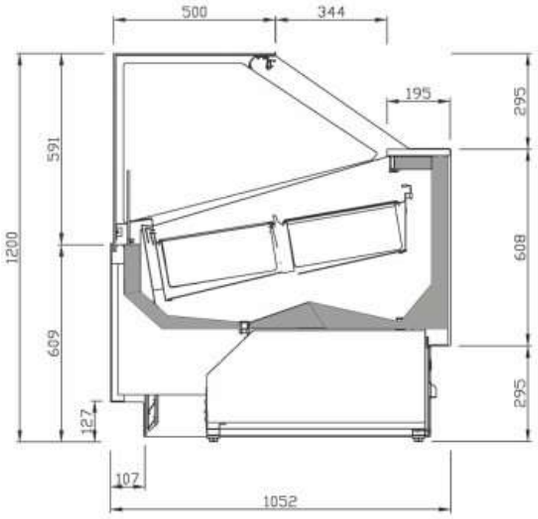

VCB12UH

(501X36) x 8 uds. | (501X32) x 14 uds.

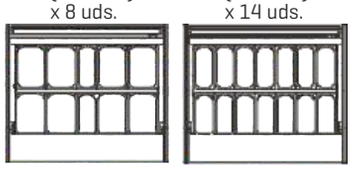

VCB18UH

(501X36) x 10 uds. | (501X32) x 16 uds.

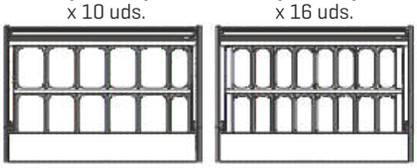

VCB18UH

(501X36) x 14 uds. | (501X32) x 20 uds.





Laterales / Sides / Joues

Incluidos / Includes / Inclus

Ext. Estándar / Standar / Standard

Ral 9016	Ral 1001	Ral 1018
Ral 2003	Ral 3003	Ral 3020
Ral 4007	Design 3504035	Ral 5015
Design 1107060	Ral 6002	Design 2108025
Ral 8017	Ral 9006	Ral 7016
Ral 9017		

Colores fuera de carta /
Colors outside of letter /
Couleurs spéciales, hors palette

RAL		NO RAL	
Epoxi	Líquida/ Liquid/ Liquide	Epoxi	Líquida/ Liquid/ Liquide
[x unidad/x unit/x unitée]		Consultar / Consulter / Consulter	
+10 días laborables / +10 work days / +10 jours ouvrés		Consultar / Consulter / Consulter	

Los datos técnicos están sujetos a posibles variaciones que serán actualizadas periódicamente en las fichas técnicas del producto, disponibles en la web /
The technical data are subject to possible variations that will be updated periodically in the technical data sheets of the product, which are available on the website /
Les données techniques peuvent varier et seront actualisées dans les fiches techniques du produit, disponibles sur le site web.

Vitrina expositora helados /
Gelato display case /
Vitrine d'exposition pour glace

MODELO MODELE MODÈLE	 **VAR 12 H**	 **VAR 15 H**	 **VAR 18 H**
Precio Price Prix			
Medidas/Measures/ Mesures (mm) **Sin costados/Without sides/Sans joues**	1250 x 1145 x 1320 mm.	1562 x 1145 x 1320 mm.	1875 x 1145 x 1320 mm.
Temperatura Temperature (°C) Température	**-15°C/-18°C**		
Clase Climática Climatic class (°C) Classe climatique	7 / 35°C		
Tensión/Frecuencia Electrical data Tension électrique	230V/1ph/50Hz		
Controlador Controller Régulateur	Digital		
Material Material (EXT/INT) Matériel	Acero plastificado / Plastified galvanised steel / Acier galvanisé plastifié Plano exposición / Exhibition plan / Plan d'exposition: Inox Aisi 304		
Aislamiento Isolation (mm) Isolation	40kg/m^3 / Free CFC's / Zero ODP-GWP		
Capacidad Capacity (L) Capacité	182	228	274
Superficie exposición Surface exhibition (m^2) Surface d'exposition	0,96	1,26	1,44
Compresor Compressor (HP) Compresseur	1 1/4	1 1/4 + 1	1 1/4 + 1
Bandejas Shelving Bacs	8 / 14	10 / 16	14 / 20
Costados (2) Sides (2) (mm) Joues (2)	40 +40		
Sistema de frío Cooling System Système de froid	Ventilado / Ventilated / Ventilé		
Desescarche Defrost Dégrivrage	Gas caliente / Hot gas / Gaz chaud		
Evaporación Evaporation Évaporation	Ventilado / Ventilated / Ventilé		
Potencia Power (W) Puissance	1020	1536	1640
Potencia frig. Cooling capacity (W A -10°C) Puissance Frig.	-		
Consumo Consumption (kWh/24h) Consommation	19,7	28,9	30,8
Refrigerante Refrigerant Gaz	**R-290**		
Opcional Optional Options	**230v/1ph/60 Hz** **Combinación de bandejas** Tray combinations Combinaisons de bacs (501X36) x 8uds. (501X32) x 14uds. **VAR12H** (501X36) x 10uds. (501X32) x 16uds. **VAR15H** (501X36) x 14uds. (501X32) x 20uds. **VAR18H**		

11

Válido para todo el catálogo / Valid for the entire product guide / Valable pour tout le catalogue:
Fotografías no contractuales / Non contractual pictures / Photos non contractuelles.
Características técnicas y constructivas sujetas a variación sin previo aviso / We reserve the right to change specifications without prior notice / Les caractéristiques techniques et la conception peuvent être sujettes à modifications, sans préavis.

Serie / Series / Série **ARIES**

+Info: **www.infrico.com**

VAR15H



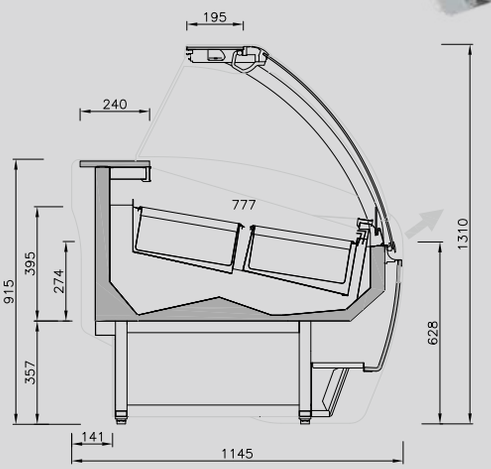

VAR15H



Cristal elevable
Lift-up glass
Vitre relevable

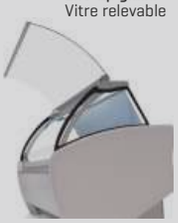

Laterales / Sides / Joues

Incluidos / Includes / Inclus

Ext. Estándar / Standar / Standard

Ral 9016	Ral 1001	Ral 1018
Ral 2003	Ral 3003	Ral 3020
Ral 4007	Design 3504035	Ral 5015
Design 1107060	Ral 6002	Design 2108025
Ral 8017	Ral 9006	Ral 7016
Ral 9017		

VAR12H

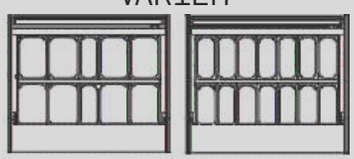

8 (501X36) x 8 uds.

14 (501X32) x 14 uds.

VAR15H

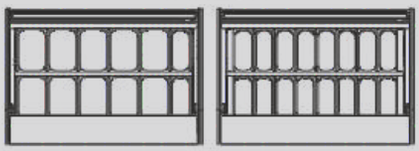

10 (501X36) x 10 uds.

16 (501X32) x 16 uds.

VAR18H



14 (501X36) x 14 uds.

20 (501X32) x 20 uds.

Combinación de bandejas
Combination of trays
Combinaison de bacs



Cortina nocturna
Night curtain
Rideau de nuit



Bandeja evaporativa extraíble
Removable evaporation tray
Bac d'évaporation extractable



Colores fuera de carta /
Colors outside of letter /
Couleurs spéciales, hors palette

RAL		NO RAL	
Epoxi	Líquida/ Liquid/ Liquide	Epoxi	Líquida/ Liquid/ Liquide
[x unidad/x unit/x unitée]		Consultar / Consulter / Consulter	
+10 días laborables / +10 work days / +10 jours ouvrés		Consultar / Consulter / Consulter	

Los datos técnicos están sujetos a posibles variaciones que serán actualizadas periódicamente en las fichas técnicas del producto, disponibles en la web /
The technical data are subject to possible variations that will be updated periodically in the technical data sheets of the product, which are available on the website /
Les données techniques peuvent varier et seront actualisées dans les fiches techniques du produit, disponibles sur le site web.

Vitrina estática expositora helados /
Gelato static display case /
Vitrine statique d'exposition pour glace

MODELO MODELE MODÈLE	 **VBZ 12U**	 **VBZ 15U**	 **VBZ 12 SU**	 **VBZ 15 SU**
Precio Price Prix				
Medidas (mm) Measures Mesures	1310 x 920 x 1350 mm.	1622 x 920 x 1350 mm.	1310 x 670 x 1350 mm.	1622 x 670 x 1350 mm.
Temperatura (°C) Temperature Température	**-15°C/-18°C**			
Clase Climática (°C) Climatic class Classe climatique	7 / 35°C			
Tensión/Frecuencia Electrical data Tension électrique	230V/1ph/50Hz			
Controlador Controller Régulateur	Digital			
Material (EXT/INT) Material Matériel	Acero plastificado / Plastified galvanised steel / Acier galvanisé plastifié Plano exposición / Exhibition plan / Plan d'exposition: Inox Aisi 304			
Aislamiento (mm) Isolation Isolation	40kg/m^3 / Free CFC's / Zero ODP-GWP			
Capacidad (L) Capacity Capacité	289	361	210	263
Superficie exposición (m^2) Surface exhibition Surface d'exposition	0,94	1,41	0,50	0,63
Compresor (HP) Compressor Compresseur	1		3/4	
Bandejas Shelving Bacs	10+10	13+13	7+7	9+9
Costados (2) (mm) Sides (2) Joues (2)	30 +30			
Sistema de frío Cooling System Système de froid	Estático / Static / Statique			
Desescarche Defrost Dégrivrage	Gas caliente / Hot gas / Gaz chaud			
Evaporación Evaporation Évaporation	Ventilado / Ventilated / Ventilé			
Potencia (W) Power Puissance	480	484	432	436
Potencia frig. (W A -10°C) Cooling capacity Puissance Frig.	-			
Consumo (kWh/24h) Consumption Consommation	11.5	13.6	9.9	11.5
Refrigerante Refrigerant Gaz	**R-290**			
Opcional Optional Options	**Ruedas de serie** Tray combinations Combinaisons de bacs			
	Combinación de bandejas Tray combinations Combinaisons de bacs VBZ12 (501X32) x 10 uds. VBZ15 (501X32) x 13 uds. VBZ12S (501X32) x 7 uds. VBZ15S (501X32) x 9 uds.			

11

Válido para todo el catálogo / Valid for the entire product guide / Valable pour tout le catalogue:
Fotografías no contractuales / Non contractual pictures / Photos non contractuelles.
Características técnicas y constructivas sujetas a variación sin previo aviso / We reserve the right to change specifications without prior notice / Les caractéristiques techniques et la conception peuvent être sujettes à modifications, sans préavis.

Serie / Series / Série **IBIZA**

+Info: **www.infrico.com**

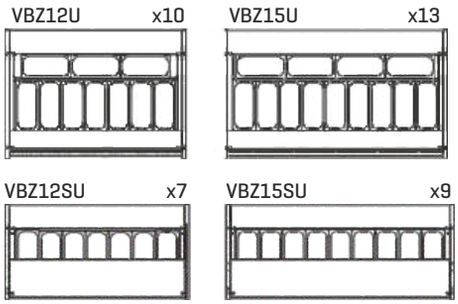

Laterales / Sides / Joues

Incluidos / Includes / Inclus

Ext. Estándar / Standar / Standard

Ral 9016	Ral 1001	Ral 1018
Ral 2003	Ral 3003	Ral 3020
Ral 4007	Design 3504035	Ral 5015
Design 1107060	Ral 6002	Design 2108025
Ral 8017	Ral 9006	Ral 7016
Ral 9017		

Colores fuera de carta /
Colors outside of letter /
Couleurs spéciales, hors palette

RAL		NO RAL	
Epoxi	Líquida/ Liquid/ Liquide	Epoxi	Líquida/ Liquid/ Liquide
[x unidad/x unit/x unitée]		Consultar / Consulter / Consulter	
+10 días laborables / +10 work days / +10 jours ouvrés		Consultar / Consulter / Consulter	

VBZ12U

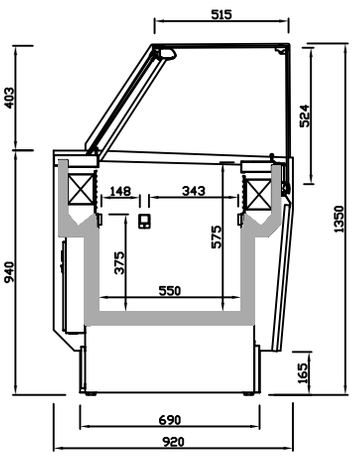

VBZ U



VBZ15U



Los datos técnicos están sujetos a posibles variaciones que serán actualizadas periódicamente en las fichas técnicas del producto, disponibles en la web /
Technical data are subject to possible variations that will be updated periodically in the technical data sheets of the product, which are available on the website /
Les données techniques peuvent varier et seront actualisées dans les fiches techniques du produit, disponibles sur le site web.





Válido para todo el catálogo / Valid for the entire product guide / Valable pour tout le catalogue:
Fotografías no contractuales / Non contractual pictures / Photos non contractuelles.
Características técnicas y constructivas sujetas a variación sin previo aviso / We reserve the right to change specifications without prior notice / Les caractéristiques techniques et la conception peuvent être sujettes à modifications, sans préavis.

+Info: www.infrico.com





Los datos técnicos están sujetos a posibles variaciones que serán actualizadas periódicamente en las fichas técnicas del producto, disponibles en la web /
The technical data are subject to possible variations that will be updated periodically in the technical data sheets of the product, which are available on the website /
Les données techniques peuvent varier et seront actualisées dans les fiches techniques du produit, disponibles sur le site web.

Horeca

Horeca / Négoce





12. Horeca
Horeca Equipment / Négoce

Serie / Series / Série		
NEW FHC ICE CUBE	**Dispensador/Fabricador de hielo cubito macizo** Dispenser/Ice maker solid cube / Dispensateur/Machines à glaçons solides	**492-493**
Serie / Series / Série		
FHCM/SPLIT ICE CUBE	**Fabricador de hielo cubito macizo** Ice maker solid cube / Machines à glaçons solides	**493**
Serie / Series / Série		
FHC B-CUBE	**Fabricador de hielo cubito macizo cuadrado** Ice maker square solid cube / Machines à glaçons solides carrés	**494**
Serie / Series / Série		
IMF	**Fabricador de hielo hueco** Hollow ice maker / Machines à glaçons creux	**495**
Serie / Series / Série		
FHTB/ FHTBM PEBBLES	**Fabricador de hielo troceado** Cubed ice maker / Machines à glaçons en morceau	**496-497**
Serie / Series / Série		
FHT/FHTM ICE FLAKES	**Fabricador de hielo troceado** Cubed ice maker / Machines à glaçons en morceau	**498**
Serie / Series / Série		
FHTM/SPLIT ICE FLAKES	**Fabricador de hielo troceado** Cubed ice maker / Machines à glaçons en morceau	**499**
Serie / Series / Série		
FHES COLD FLAKES	**Fabricador de hielo en escama** Flake ice maker / Machines à glaçons à pailletes	**500**
Serie / Series / Série		
FHES/SPLIT COLD FLAKES	**Fabricador de hielo en escama** Flake ice maker / Machines à glaçons à pailletes	**501**
Serie / Series / Série		
DPE/DI	**Almacén fabricador de hielo** Ice maker storage / Stockage pour machines à glaçons	**502**
Serie / Series / Série		
ROLLER BIN/ DOBLE ROLLER BIN	**Almacén de hielo** Ice storage / Stockage pour glaçons	**509**

Válido para todo el catálogo / Valid for the entire product guide / Valable pour tout le catalogue:
Fotografías no contractuales / Non contractual pictures / Photos non contractuelles.
Características técnicas y constructivas sujetas a variación sin previo aviso / We reserve the right to change specifications without prior notice / Les caractéristiques techniques et la conception peuvent être sujettes à modifications, sans préavis.

+Info: **www.infrico.com**

Serie / Series / Série		
ELECTROMECÁNICA ELECTROMECHANICAL ÉLECTROMÉCANIQUE	**Lavavasos y lavaplatos** Glasswasher, dishwasher and hood dishwasher / Lave-vaiselle	**504 - 507**
Serie / Series / Série		
ELECTRÓNICA ELECTRONIC ÉLECTRONIQUE	**Lavavasos y lavaplatos** Glasswasher, dishwasher and hood dishwasher / Lave-vaiselle	**508 - 511**
Serie / Series / Série		
	Accesorios lavavasos y lavaplatos cúpula Dishwasher accesories / Accessoires lave-vaiselle	**512 - 513**
Serie / Series / Série		
LP	**Lavautensilios y lavaperolas** Dishwasher / Lave-ustensiles	**514 - 515**
Serie / Series / Série		
TA	**Túneles de lavado y arrastre** Rack conveyor dishwasher / Tunnels de lavage	**516 - 517**
Serie / Series / Série		
	Accesorios Túnel de lavado Rack conveyor dishwasher accesories / Accessoires tunnels de lavage	**518 - 519**
Serie / Series / Série		
HF	**Congelador tapa abatible - puerta corredera** Lid chest freezer - Sliding doors conservator Congélateur avec couvercle battant - coulissant	**520 - 521**
Serie / Series / Série		
NEW **UL / PRO**	**Congelador -70 / -60º** Freezer -70 / -60º Congélateur -70 / -60º	**528 - 529**
Serie / Series / Série		
IL / CHE	**Conservadora expositora puerta cristal** Horizontal freezer with glass lid / Conservateur panoramique pour surgelés	**524 - 525**

Los datos técnicos están sujetos a posibles variaciones que serán actualizadas periódicamente en las fichas técnicas del producto, disponibles en la web /
The technical data are subject to possible variations that will be updated periodically in the technical data sheets of the product, which are available on the website /
Les données techniques peuvent varier et seront actualisées dans les fiches techniques du produit, disponibles sur le site web.



12. Horeca
Horeca Equipment / Négoce

Serie / Series / Série		
EHC **EHC D** **EHC R**	**Conservadora expositora puerta cristal curvada** Conservative of curved glass crystal door Conservateur panoramique pour surgelés	**526 - 527**
Serie / Series / Série		
NEW **EHC** **VISION VSC**	**Conservadora expositora horizontal Visión compresor VSC** Vision horizontal display conservative, VSC compressor Conservateur panoramique Vision, compresseur VSC	**528 - 529**
Serie / Series / Série		
MINI ARMARIO	**Armario de refrigeración y congelación** Chillers and freezers / Congélateur vertical	**530 - 531**
Serie / Series / Série		
NEW **400L**	**Armario de refrigeración y congelación 400L** 400L Chillers and freezers / Congélateur vertical 400L	**532 - 533**
Serie / Series / Série		
CV	**Congelador vertical** Vertical freezer / Congélateur vertical	**534 - 535**
Serie / Series / Série		
LO **LO SOFT AIR** **LO NO-FROST**	**Armario expositor heladería y pastelería** Exhibiting cupboard for ice-cream and pastry Armoire d'exposition pour la glace et la pâtisserie	**536 - 541**
Serie / Series / Série		
VITRA **VITRA SOFT AIR** **VITRA NO-FROST**	**Armario expositor heladería y pastelería** Exhibiting cupboard for ice-cream and pastry Armoire d'exposition pour la glace et la pâtisserie	**542 - 549**
Serie / Series / Série		
NEW **HDC**	**Murales calientes /** Hot display cabinet / Murale d'exposition chaude	**550 - 551**
Serie / Series / Série		
HT	**Carros calientes de distribución /** Heated banquet trolleys / Chariot distributeur maintien au chaud	**552 - 553**
Serie / Series / Série		
MICROONDAS **HM**	**Horno microondas profesional** Professional microwave oven / Four micro-ondes profesionnel	**554 - 555**
Serie / Series / Série		
FERMENTADOR	**Armario caliente fermentador** Fermentation ovens / Armoire de fermentation	**556 - 557**
HORNO ELÉCTRICO **HE**	**Horno eléctrico para panadería** Electric bakery oven / Fours pour la boulangerie	

Válido para todo el catálogo / Valid for the entire product guide / Valable pour tout le catalogue:
Fotografías no contractuales / Non contractual pictures / Photos non contractuelles.
Características técnicas y constructivas sujetas a variación sin previo aviso / We reserve the right to change specifications without prior notice / Les caractéristiques techniques et la conception peuvent être sujettes à modifications, sans préavis.

+Info: **www.infrico.com**

Serie / Series / Série

VACE — **Envasadora al vacío de aspiración externa** — **558**
External aspiration vacuum packaging machine
Machine sous vide à aspiration extérieure

Serie / Series / Série

TSB — **Máquina termoselladora** — **559**
Thermosealer machine / Machines thermo-soudeuses

Serie / Series / Série

VACT — **Envasadora al vacío por tiempo** — **560**
Time vacuum packaging machine / Machines sous vide pour temps

Serie / Series / Série

VACS — **Envasadora al vacío por sensor** — **561**
Sensor vacuum packaging machine / Machines sous vide pour senseur

Serie / Series / Série

PG
PG/PE — **Plancha a gas - Plancha eléctrica** — **562 - 563**
Gas - Electrical griddles / Plancha à gaz - électrique

Serie / Series / Série

GR — **Grill eléctrico** — **564**
Electrical grill / Grill panini électrique

Serie / Series / Série

FR — **Freidora eléctrica** — **565**
Electrical fryer / Friteuse électrique

Serie / Series / Série

NEW
SE /
SEUF /
SG — **Salamandra /** — **566-567**
Salamander / Salamandre

Serie / Series / Série

TTV-TTH /
T — **Tostador de túnel eléctrico - Tostador eléctrico** — **568 - 569**
Electric tunnel toaster-Electric toaster / Toaster à tunnel électrique-Toaster électrique

Serie / Series / Série

TL — **Termo de leche** — **570**
Milk urns / Termo de lait

Serie / Series / Série

CS
CSCEV — **Cortadora de fiambre** — **571**
Sharpening slicers / Trancheuse professionnelle

Los datos técnicos están sujetos a posibles variaciones que serán actualizadas periódicamente en las fichas técnicas del producto, disponibles en la web /
The technical data are subject to possible variations that will be updated periodically in the technical data sheets of the product, which are available on the website /
Les données techniques peuvent varier et seront actualisées dans les fiches techniques du produit, disponibles sur le site web.



Dispensador / Fabricador de hielo cubito macizo /
Dispenser / Ice maker solid ice cube /
Dispensateur / Machines à glaçons solides

Serie / Series / Série **FHC Ice Cube**

FHIKU26AHC



FHDSS42A/W



FHC20AHC/WHC



FHC80AHC/WHC





Serie C: cubito macizo con almacén
C Series: solid ice cube with storage
Séries C: bloc glaçon avec stockage



13 gr
30x26x29 mm

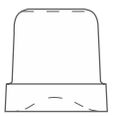

33 gr
40x35x39 mm



42 gr
42x39x43 mm

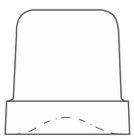

60 gr
43x45x51 mm

DISPENSADOR DISPENSER DISPENSEUR 13 gr		FABRICADOR/ICEMAKER/MACHINE À GLAÇONS								
MODELO/MODELE/MODÈLE	**FHIKU26AHC**	**FHDSS42A FHDSS42W**	**FHC20AHC FHC20WHC**	**FHC30AHC FHC30WHC**	**FHC35AHC FHC35WHC**	**FHC40AHC FHC40WHC**	**FHC45AHC FHC45WHC**	**FHC65AHC FHC65WHC**	**FHC80AHC FHC80WHC**	**FHC90AHC FHC90WHC**
Precio Price Prix										
Medidas Measures [mm] Mesures	395 530 790	500 630 920	355 404 590	390 460 690	500 580 690	500 580 690	500 580 800	735 603 850	738 600 920	738 600 1020
	-		-		Medidas sin patas / Measurements without legs / Dimensions sans pieds Patas regulabes / Adjustable legs / Pieds réglables (110-150mm)					
Tensión/Frecuencia Electrical data [V/Hz] Tension électrique	220V-240V/50Hz									
Material Material Matériel	Termoconf. Thermof. Thermof.	AISI 304								
Condensación Condensation Condenseur	Aire Air Air	Aire / Agua Air / Water Air / Eau	Aire / Agua Air / Water Air / Eau	Aire / Agua Air / Water Air / Eau	Aire / Agua Air / Water Air / Eau	Aire / Agua Air / Water Air / Eau	Aire / Agua Air / Water Air / Eau	Aire / Agua Air / Water Air / Eau	Aire / Agua Air / Water Air / Eau	Aire / Agua Air / Water Air / Eau
Cubito Cubes [gr] Glaçons	13	13	13	42	42	42	42	42	42	42
Producción Production [Kg/24h] Compresseur	24	44	21	29	38	42	48	72	80	95
Almacén Warehouse [Kg.] Stockage	7	12	4	9	16	16	25	40	40	55
Potencia Power [W] Puissance	-	-	260	320	340	340	450	590	700	890
Refrigerante Refrigerant Gaz	**R290**	HFC	**R290**							
Opcional Optional Options	-	Gas refrigerante HFC / Refrigerant gas HFC / Gaz réfrigerant HFC (Mod. FHC 130 AHC, FHC 155 AHC) Cubito 60gr (consultar) / Cube 60gr (consult) / Glaçon 60gr (consulter)								

Producción en condiciones optimas: temperatura ambiente 21°C, temperatura agua 15°C.
Production in optimum conditions: room temperature 21°C, water temperature 15°C.
Production dans des conditions optimales: température ambiante 21°C, température de l'eau 15°C.

Válido para todo el catálogo / Valid for the entire product guide / Valable pour tout le catalogue:
Fotografías no contractuales / Non contractual pictures / Photos non contractuelles.
Características técnicas y constructivas sujetas a variación sin previo aviso / We reserve the right to change specifications without prior notice / Les caractéristiques techniques et la conception peuvent être sujettes à modifications, sans préavis.

Fabricador de hielo cubito macizo /
Ice maker solid ice cube /
Machines à glaçons solides

Serie / Series / Série **FHCM/SPLIT Ice Cube**

FHCM300A/W



FHCM150AHC/W





Serie CM-Modular: cubito macizo sin almacén
CM-Modular Series: solid ice cube without storage
Série CM-Modulaire: glaçon entier sans stockage

Serie CM-Split: cubito macizo sin unidad condensadora
CM-Split Series: solid ice cube without condensed unit
Série CM-Split: glaçon entier sans unité de condensation

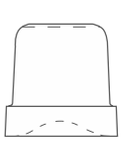

42 gr
42x39x43 mm

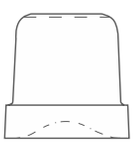

60 gr
43x45x51 mm

	FABRICADOR/ICEMAKER/MACHINE À GLAÇONS		MODULAR		SPLIT
MODELO/MODELE/MODÈLE	**FHC130AHC**	**FHC155AHC**	**FHCM150AHC FHCM150W**	**FHCM300A FHCM300W**	**FHCM300S SPLIT**
Precio Price Prix					
Medidas Measures (mm) Mesures	840 740 1075	840 740 1075	862 555 720	1250 580 848	990 585 850
Tensión/Frecuencia Electrical data (V/Hz) Tension électrique	220V-240V/50Hz				
Material Material Matériel	AISI 304				
Condensación Condensation Condenseur	Aire Air Air	Aire Air Air	Aire / Agua Air / Water Air / Eau	Aire / Agua Air / Water Air / Eau	Sin unidad condensadora Without condensed unit Sans unité de condensation
Cubito Cubes (gr) Glaçons	42	42	42	42	42
Producción Production (Kg/24h) Compresseur	134	152	155	300	300
Depósito compatible Compatible deposit Dépôt compatible	65	65	DI200 / DPE240 / DI350	DI350	DI350
Potencia Power (W) Puissance	1250	1260	1260/1400	2600	200
Refrigerante Refrigerant Gaz	**R290**		**R290** / HFC	HFC	HFC
Opcional Optional Options	Gas refrigerante HFC / Refrigerant gas HFC / Gaz réfrigerant HFC (Mod. FHC 130 AHC, FHC 155 AHC) Cubito 60gr (consultar) / Cube 60gr (consult) / Glaçon 60gr (consulter)		(FHCM150) Gas refrigerante HFC / Refrigerant gas HFC / Gaz réfrigerant HFC Cubito 60gr (consultar) / Cube 60gr (consult) / Glaçon 60gr (consulter)		

Producción en condiciones optimas: temperatura ambiente 21°C, temperatura agua 15°C.
Production in optimum conditions: room temperature 21°C, water temperature 15°C.
Production dans des conditions optimales: température ambiante 21°C, température de l'eau 15°C.

Los datos técnicos están sujetos a posibles variaciones que serán actualizadas periódicamente en las fichas técnicas del producto, disponibles en la web /
The technical data are subject to possible variations that will be updated periodically in the technical data sheets of the product, which are available on the website /
Les données techniques peuvent varier et seront actualisées dans les fiches techniques du produit, disponibles sur le site web.

Fabricador de hielo cubito cuadrado /
Ice maker solid square cube /
Machines à glaçons carré



FHC30BQAHC/WHC



FHC45BQAHC/WHC



FHC90BQAHC/WHC



Serie B-Qube: cubito macizo cuadrado
B-Qube Series: Solid square cube
Séries B-Qube: bloc glaçon carré

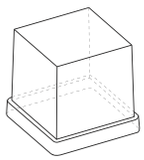

23 gr
32.5x31.5 mm

MODELO/MODELE/MODÈLE	FHC30BQAHC FHC30BQWHC	FHC35BQAHC FHC35BQWHC	FHC40BQAHC FHC40BQWHC	FHC45BQAHC FHC45BQWHC	FHC65BQAHC FHC65BQWHC	FHC90BQAHC FHC90BQWHC
Precio Price Prix						
Medidas Measures [mm] Mesures	390 460 690	497 592 687	497 592 687	500 580 800	738 600 920	738 600 1020
	-	Medidas sin patas / Measurements without legs / Dimensions sans pieds Patas regulabes / Adjustable legs / Pieds réglables (110-150mm)				
Tensión/Frecuencia Electrical data [V/Hz] Tension électrique	220V-240V/50Hz					
Material Material Matériel	AISI 304					
Condensación Condensation Condenseur	Aire / Agua Air / Water Air / Eau					
Cubito Cubes [gr] Glaçons	23					
Producción Production [Kg/24h] Compresseur	29	38	42	48	72	90
Almacén Warehouse [Kg.] Stockage	9	16	16	25	40	55
Potencia Power [W] Puissance	320	340	455	450	620	890
Refrigerante Refrigerant Gaz	**R290**					
Opcional Optional Options	-					

Producción en condiciones optimas: temperatura ambiente 21°C, temperatura agua 15°C.
Production in optimum conditions: room temperature 21°C, water temperature 15°C.
Production dans des conditions optimales: température ambiante 21°C, température de l'eau 15°C.

Válido para todo el catálogo / Valid for the entire product guide / Valable pour tout le catalogue:
Fotografías no contractuales / Non contractual pictures / Photos non contractuelles.
Características técnicas y constructivas sujetas a variación sin previo aviso / We reserve the right to change specifications without prior notice / Les caractéristiques techniques et la conception peuvent être sujettes à modifications, sans préavis.

Fabricador de hielo hueco /
Hollow ice maker /
Machines à glaçons creux

Serie / Series / Série **IMF**



IMF28AHC/IMF28WHC



IMF35AHC/IMF35WHC



IMF58AHC/IMF58WHC



Serie IMF: cubito hueco
IMF Series: hollow cube
Séries IMF: glaçon creux

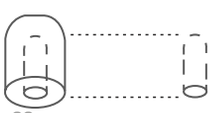

20 gr
29 Ø x 45 mm 12 Ø x 36,5 mm

MODELO/MODELE/MODÈLE	IMF26AHC IMF26WHC	IMF28AHC IMG28WHC	IMF35AHC IMF35WHC	IMF58AHC IMF58WHC	IMF80AHC IMF80WHC
Precio Price Prix					
Medidas Measures (mm) Mesures	385 468 607	385 468 687	495 580 687	495 580 797	735 596 907
	-		Medidas sin patas / Measurements without legs / Dimensions sans pieds Patas regulabes / Adjustable legs / Pieds réglables (110-150mm)		
Tensión/Frecuencia Electrical data (V/Hz) Tension électrique	220V-240V/50Hz				
Material Material Matériel	AISI 304				
Condensación Condensation Condenseur	Aire / Agua Air / Water Air / Eau				
Cubito Cubes (gr) Glaçons	20				
Producción Production (Kg/24h) Compresseur	22	22	38	46	85
Almacén Warehouse (Kg.) Stockage	4	8	15	20	30
Potencia Power (W) Puissance	300	300	275	315	500
Refrigerante Refrigerant Gaz	**R290**				
Opcional Optional Options	Gas refrigerante HFC / Refrigerant gas HFC / Gaz réfrigerant HFC				

Producción en condiciones optimas: temperatura ambiente 21°C, temperatura agua 15°C.
Production in optimum conditions: room temperature 21°C, water temperature 15°C.
Production dans des conditions optimales: température ambiante 21°C, température de l'eau 15°C.

Los datos técnicos están sujetos a posibles variaciones que serán actualizadas periódicamente en las fichas técnicas del producto, disponibles en la web /
The technical data are subject to possible variations that will be updated periodically in the technical data sheets of the product, which are available on the website /
Les données techniques peuvent varier et seront actualisées dans les fiches techniques du produit, disponibles sur le site web.

Fabricador de hielo troceado Pebbles (coctelería) /
Pebbles ice maker /
Machines à ice en morceau



FHTB90AHC/WHC



FHTB57AHC/WHC



HIELO TROCEADO PEBBLES / PEBBLES ICE / GLACE EN MORCEAU PEBBLES

Serie TB: hielo troceado con almacén
TB Series: pebbles ice with storage
Séries TB: ice en morceau avec storage

Serie TBM-Modular: hielo troceado sin almacén
TBM-Modular Series: pebbles ice without storage
Série TBM-Modular: Ice en morceau sans storage

MODELO/MODELE/MODÈLE	FHTB57AHC FHTB57WHC	FHTB90AHC FHTB90WHC	FHTB93AHC FHTB93WHC	FHTB142AHC FHTB142WHC	FHTB146AHC FHTB146WHC	FHTBM140AHC FHTBM140WHC	FHTBM250AHC FHTBM250WHC	FHTBM450AHC FHTBM450WHC
Precio Price Prix								
Medidas Measures [mm] Mesures	450 620 680	500 660 690	500 660 800	738 690 851,5	738 690 1020	560 569 600	560 569 600	560 569 600
	Medidas sin patas / Measurements without legs / Dimensions sans pieds Patas regulables / Adjustable legs / Pieds réglables (110-150mm)							
Tensión/Frecuencia Electrical data [V/Hz] Tension électrique	220V-240V/50Hz							
Material Material Matériel	AISI 304							
Condensación Condensation Condenseur	Aire / Agua Air / Water Air / Eau							
Producción Production [Kg/24h] Compresseur	57	90	90	142	146	130	245	375
Almacén Warehouse [Kg.] Stockage	10	20	30	40	50	-		
Depósito compatible Compatible deposit Dépôt compatible	-					DPE240/ DI110 DI200/RBI100	DPE240/DI110/ DI200/ DI350/ DI350/RBI100 DRBI100	DPE240/DI110/DI200/ DI350/DI550/RBI100/ DRBI100/DRBI500/ DRBI1200
Potencia Power [W] Puissance	410	440	440	720	720	700	1050	1415
Refrigerante Refrigerant Gaz	**R290**							
Opcional Optional Options	Gas refrigerante HFC / Refrigerant gas HFC / Gaz réfrigerant HFC							

Válido para todo el catálogo / Valid for the entire product guide / Valable pour tout le catalogue:
Fotografías no contractuales / Non contractual pictures / Photos non contractuelles.
Características técnicas y constructivas sujetas a variación sin previo aviso / We reserve the right to change specifications without prior notice / Les caractéristiques techniques et la conception peuvent être sujettes à modifications, sans préavis.

Serie / Series / Série **FHTB / FHTBM PEBBLES**

+Info: **www.infrico.com**



FHTB142AHC/WHC



FHTB146AHC/WHC



FHTBM450AHC/TM450AHC

Los datos técnicos están sujetos a posibles variaciones que serán actualizadas periódicamente en las fichas técnicas del producto, disponibles en la web /
The technical data are subject to possible variations that will be updated periodically in the technical data sheets of the product, which are available on the website /
Les données techniques peuvent varier et seront actualisées dans les fiches techniques du produit, disponibles sur le site web.



FHT155AHC/WHC

Serie T: hielo troceado con almacén
T Series: cubed ice with storage
Séries T: glace en morceau avec storage



FHTM160AHC/WHC
FHTM280AHC/WHC
FHTM510AHC/WHC



FHTM1000A/W

Serie TM-Modular: hielo troceado sin almacén
TM-Modular Series: cubed ice without storage
Série TM-Modular: glace en morceau sans storage



HIELO TROCEADO / CUBED ICE / GLACE EN MORCEAU

MODELO/MODELE/MODÈLE	FHT60AHC FHT60WHC	FHT90AHC FHT90WHC	FHT155AHC FHT155WHC	FHTM160AHC FHTM160WHC	FHTM280AHC FHTM280WHC	FHTM510AHC FHTM510WHC	FHTM1000A/W
Precio Price Prix							
Medidas Measures [mm] Mesures	450 620 680	500 660 800	738 690 1020	560 569 600	560 569 695	560 569 695	934 684 700
	-	Medidas sin patas / Measurements without legs / Dimensions sans pieds Patas regulabes / Adjustable legs / Pieds réglables [110-150mm]		-			
Tensión/Frecuencia Electrical data [V/Hz] Tension électrique	220V-240V/50Hz						400-415V/3N/50Hz
Material Material Matériel	AISI 304						
Condensación Condensation Condenseur	Aire / Agua Air / Water Air / Eau						
Producción Production [Kg/24h] Compresseur	67	113	153	157	280	435	1000
Almacén Warehouse [Kg.] Stockage	9	30	55	-			
Depósito compatible Compatible deposit Dépôt compatible	-			DPE240/ DI110 DI200/RBI100	DPE240/DI110/ DI200/ DI350/ DI550/RBI100 DRBI100	DPE240/DI110/ DI200/ DI350/ DI550/RBI100 DRBI100/DRBI500	DI550/ DRBI500
Potencia Power [W] Puissance	400	470	700	830	1100	1400	3200
Refrigerante Refrigerant Gaz	**R290**						HFC
Opcional Optional Options	Gas refrigerante HFC / Refrigerant gas HFC / Gaz réfrigerant HFC						

Producción en condiciones optimas: temperatura ambiente 21°C, temperatura agua 15°C.
Production in optimum conditions: room temperature 21°C, water temperature 15°C.
Production dans des conditions optimales: température ambiante 21°C, température de l'eau 15°C.

Válido para todo el catálogo / Valid for the entire product guide / Valable pour tout le catalogue:
Fotografías no contractuales / Non contractual pictures / Photos non contractuelles.
Características técnicas y constructivas sujetas a variación sin previo aviso / We reserve the right to change specifications without prior notice / Les caractéristiques techniques et la conception peuvent être sujettes à modifications, sans préavis.

Fabricador de hielo troceado /
Cubed ice maker /
Machines à glace en morceau

Serie / Series / Série **FHTM/SPLIT Ice Flakes**



HIELO TROCEADO
CUBED ICE
GLACE EN MORCEAU



FHTM1000S SPLIT

Serie SPLIT: hielo troceado sin unidad condensadora
SPLIT Series: ice divided without condensed unit
Séries SPLIT: glace en morceaux sans unitée de condensation

MODELO/MODELE/MODÈLE	FHTM510S SPLIT	FHTM1000S SPLIT
Precio Price Prix		
Medidas Measures (mm) Mesures	560 569 695	765 600 695
Tensión/Frecuencia Electrical data (V/Hz) Tension électrique	220V-240V/50Hz	
Material Material Matériel	AISI 304	
Condensación Condensation Condenseur	Sin unidad condensadora Without condensed unit Sans unité de condensation	
Producción Production (Kg/24h) Compresseur	510	1000
Depósito compatible Compatible deposit Dépôt compatible	DPE240 / DI200 / DI350 / DI550 RBI100 / DRBI100 / DRBI500	DI550 / DRBI500
Potencia Power (W) Puissance	175	350
Potencia frigorífica Refrigerating Power (W -18°C) Puissance frigorifique	2300 (evap.temp.-18°C)	4600 (evap.temp.-18°C)
Refrigerante Refrigerant Gaz	HFC	
Opcional Optional Options	CO_2 Modelos Split para gas refrigerante R744 (CO2) (FHT700SCO2 (720 kg), FHTM1400SCO2 (1400 kg) Split models for refrigerant R744 (CO2) (FHT700SCO2 (720kg), FHTM1400SCO2 (1400kg) Modèles split pour gaz R744 (CO2) (FHT700SCO2 (720kg), FHTM1400SCO2 (1400kg)	

Producción en condiciones optimas: temperatura ambiente 21°C, temperatura agua 15°C.
Production in optimum conditions: room temperature 21°C, water temperature 15°C.
Production dans des conditions optimales: température ambiante 21°C, température de l'eau 15°C.

Los datos técnicos están sujetos a posibles variaciones que serán actualizadas periódicamente en las fichas técnicas del producto, disponibles en la web /
The technical data are subject to possible variations that will be updated periodically in the technical data sheets of the product, which are available on the website /
Les données techniques peuvent varier et seront actualisées dans les fiches techniques du produit, disponibles sur le site web.

Fabricador de hielo escama plana /
Ice maker flat flakes /
Machines à ice à pailletes



FHESM400A/W



FHESM2200A



FHESM 5000A

Serie ES-Modular: hielo en escama plana sin almacén
ES-Modular Series: Flat flake ice without storage
Séries ES-Modular: ice à pailletes sans storage



HIELO EN ESCAMA
FLAKE ICE
GLACE À PAILLETES

MODELO/MODELE/MODÈLE	FHESM250A FHESM250W	FHESM400A FHESM400W	FHESM600A FHESM600W	FHESM900A FHESM900W	FHESM1500A FHESM1500W	FHESM2200A -	FHESM5000A -
Precio A Price Prix W							
Medidas ↔ Measures [mm] ↗ Mesures ↕	870 550 600	900 588 705	900 588 705	1107 700 880	1107 700 970	1062 832 1423	1270 1400 1620
Tensión/Frecuencia Electrical data [V/Hz] Tension électrique	220V-240V/50Hz		400V-415V//3N/50Hz				
Material Material Matériel	AISI 304						
Condensación Condensation Condenseur	Aire / Agua Air / Water Air / Eau					Aire Air Air	
Producción Production [Kg/24h] Compresseur	250	400	620	900	1500	2300	5000
Almacén Warehouse [Kg.] Stockage	-						
Depósito compatible Compatible deposit Dépôt compatible	DI200 DI350	DI350 DI550 DRBI100	DI350 DI550 DRBI100/DRBI500	DI550 DRBI500	DI550 DRBI500	-	
Potencia Power [W] Puissance	1700	2100	3000	4600	6000	7000	16000
Refrigerante Refrigerant Gaz	HFC						
Opcional Optional Options	-						

Producción en condiciones optimas: temperatura ambiente 21°C, temperatura agua 15°C.
Production in optimum conditions: room temperature 21°C, water temperature 15°C.
Production dans des conditions optimales: température ambiante 21°C, température de l'eau 15°C.

Válido para todo el catálogo / Valid for the entire product guide / Valable pour tout le catalogue:
Fotografías no contractuales / Non contractual pictures / Photos non contractuelles.
Características técnicas y constructivas sujetas a variación sin previo aviso / We reserve the right to change specifications without prior notice / Les caractéristiques techniques et la conception peuvent être sujettes à modifications, sans préavis.

Fabricador de hielo escama plana /
Ice maker flat flakes /
Machines à ice à pailletes

Serie / Series / Série **FHESM/SPLIT Cold Flakes**



FHESM5000S SPLIT



FHESM400S a 2200S SPLIT

Serie ES-SPLIT: hielo en escama plana sin unidad condensadora
ES-SPLIT Series: Flat flake ice without condensed unit
Séries ES-SPLIT: ice à pailletes sans unitée de condensation



HIELO EN ESCAMA
FLAKE ICE
GLACE À PAILLETES

MODELO/MODELE/MODÈLE	FHESM400S SPLIT	FHESM600S SPLIT	FHESM900S SPLIT	FHESM1500S SPLIT	FHESM2200S SPLIT	FHESM5000S SPLIT
Precio Price Prix						
Medidas Measures (mm) Mesures	495 588 705	495 588 705	604 700 880	604 700 970	736 832 1075	1270 1015 1076
Tensión/Frecuencia Electrical data (V/Hz) Tension électrique	220V-240V/50Hz				400V-415V//3N/50Hz	
Material Material Matériel	AISI 304					
Condensación Condensation Condenseur	Sin unidad condensadora Without condensed unit Sans unité de condensation					
Producción Production (Kg/24h) Compresseur	400	620	900	1500	2300	5000
Depósito compatible Compatible deposit Dépôt compatible	DI350 / DI550 DRBI100	DI350 / DI550 DRBI100 / DRBI500	DI550 / DRBI500	DI550 / DRBI500	-	-
Potencia Power (W) Puissance	180					360
Potencia frigorífica Refrigerating Power (W -18°C) Puissance frigorifique	2200W (evap.temp. -23°C)	3500W (evap.temp. -22°C)	5000W (evap.temp. -23°C)	8550W (evap.temp. -24°C)	12000W (evap.temp. -27°C)	25000W (evap.temp. -27°C)
Refrigerante Refrigerant Gaz	HFC					
Opcional Optional Options	Modelos Split para gas refrigerante R744 (CO2) (FHESM600SCO2 (620 kg), FHESM900SCO2 (1040kg), FHESM1500SCO2 (1520kg). Split models for refrigerant R744 (CO2) (FHESM600SCO2 (620 kg), FHESM900SCO2 (1040kg), FHESM1500SCO2 (1520kg). Modèles split pour gaz R744 (CO2) (FHESM600SCO2 (620 kg), FHESM900SCO2 (1040kg), FHESM1500SCO2 (1520kg).					

Producción en condiciones optimas: temperatura ambiente 21°C, temperatura agua 15°C.
Production in optimum conditions: room temperature 21°C, water temperature 15°C.
Production dans des conditions optimales: température ambiante 21°C, température de l'eau 15°C.

Los datos técnicos están sujetos a posibles variaciones que serán actualizadas periódicamente en las fichas técnicas del producto, disponibles en la web /
The technical data are subject to possible variations that will be updated periodically in the technical data sheets of the product, which are available on the website /
Les données techniques peuvent varier et seront actualisées dans les fiches techniques du produit, disponibles sur le site web.

Almacén fabricador de hielo/
Ice maker storage /
Stockage pour machine à glaçons

DPE240



DI200



Di350



DI550



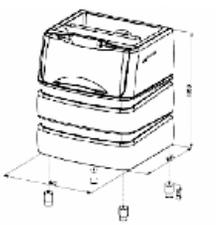

DPE240



DI200

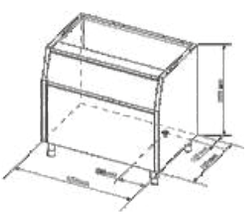

DI350

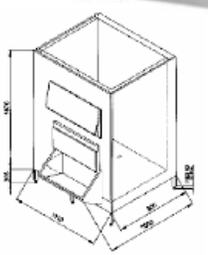

DI550

MODELO/MODELE/MODÈLE	DPE240	DI110	DI200	DI350	DI550
Precio Price Prix					
Medidas Measures (mm) Mesures	942 795 1053	560 815 1000	870 790 1000	1250 790 1000	1110 1060 1915
	Medidas sin patas / Measurements without legs / Dimensions sans pieds Patas regulabes / Adjustable legs / Pieds réglables (110-160mm)				
Material Material Matériel	Depósito: polietileno / Storage: polyethylene / Stockage: poliéthylène	Depósito / Storage / Stockage: AISI 304			
Almacén Warehouse (Kg.) Stockage	-				
Reserva Reserve Réserve	180	100	200	350	550
Fabricador Manufacturer Machine à glaçons	CM150 / TM160 TM280 / TM510 TM510 SPLIT FHTBM140 / FHTBM250 FHTBM450	TM160 / TM280 TM510 / TM510 SPLIT FHTBM140 FHTBM250 FHTBM450	CM150 / TM160 TM280 / TM510 TM510 SPLIT / ESM250 FHTBM140 / FHTBM250 FHTBM450	CM150 / CM300 / CM300 SPLIT TM280 / TM510 / TM510 SPLIT ESM250 / ESM400 ESM600 FHTBM250 / FHTBM450	TM510 (2) / TM510 (2) SPLIT TM1000 / TM1000 SPLIT ESM400 / ESM600 / ESM900 ESM1500 / ESM1500 SPLIT FHTBM250 / FHTBM450
Opcional Optional Options	-				

Válido para todo el catálogo / Valid for the entire product guide / Valable pour tout le catalogue:
Fotografías no contractuales / Non contractual pictures / Photos non contractuelles.
Características técnicas y constructivas sujetas a variación sin previo aviso / We reserve the right to change specifications without prior notice / Les caractéristiques techniques et la conception peuvent être sujettes à modifications, sans préavis.

Almacén de hielo /
Ice storage /
Stockage pour glaçons

Serie / Series / Série **ROLLER BIN**
DOBLE ROLLER BIN



DRBI100



DRBI1200



RBI100



DRBI500

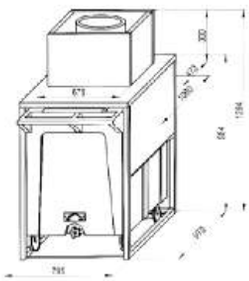

RBI100

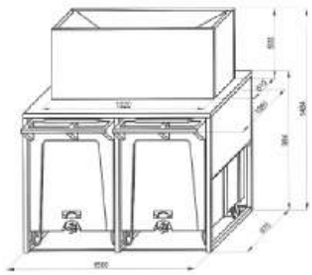

DRBI100

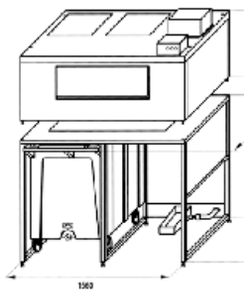

DRBI500

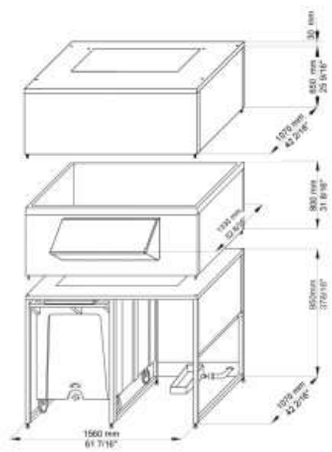

DRBI1200

MODELO/MODELE/MODÈLE	**RBI100**	**DRBI100**	**DRBI500**	**DRBI1200**
Precio Price Prix				
Medidas Measures (mm) Mesures	795 1060 1284	1560 1060 1484	1560 1330 1810	1560 1330 2460
Material Material Matériel	Depósito / Storage / Stockage: AISI 304 Contenedor polietileno / Container in polyethylene / Container en polyéthylène			
Almacén Warehouse (Kg.) Stockage	17	50	300	1000
Reserva Reserve Réserve	108	108+108	108+108	108+108
Fabricador Manufacturer Machine à glaçons	FHTM160 FHTM280 FHTM510 / FHTM510 SPLIT FHTBM250 / FHTBM450	FHTM280 / FHTM510 FHESM400 / FHESM600 FHESM400 SPLIT / FHESM600 SPLIT FHTBM140 / FHTBM250 FHTBM450	FHTM510 (2) / FHTM510 SPLIT (2) FHTM1000 / FHTM1000 SPLIT FHESM600 / FHESM600 SPLIT FHESM900 / FHESM900 SPLIT FHESM1500 / FHESM1500 SPLIT FHTBM450	FHTM510 (2) / FHTM510 SPLIT (2) FHTBM450 FHESM600 / FHESM600 SPLIT FHESM900 SPLIT
Opcional Optional Options	-			

Los datos técnicos están sujetos a posibles variaciones que serán actualizadas periódicamente en las fichas técnicas del producto, disponibles en la web /
The technical data are subject to possible variations that will be updated periodically in the technical data sheets of the product, which are available on the website /
Les données techniques peuvent varier et seront actualisées dans les fiches techniques du produit, disponibles sur le site web.

Lavavasos y lavaplatos /
Glasswasher, dishwasher and hood dishwasher /
Lave-vaisselle

A DESTACAR

Estructura interior y exterior en acero inoxidable.
Puerta construida en doble pared.
Guías cesta embutidas, modelos LVP2535, LVP3040 y LVP3250.
Brazos de lavado inferior en acero inoxidable y superior en composite.
Cuba con fondo embutido, dotado con filtro en toda la anchura de la cuba.
Modelo LVP3040 con lavado superior giratorio.
Brazos de aclarado en composite.
Bombas de lavado con sistema DuoFlo excepto en el modelo LV2535, sistema de bomba con una entrada y dos salidas, de esta forma se elimina la perdida de potencia y el ruido disminuye, mejora el rendimiento y disminuye el consumo de energía, excepto en el modelo LV2535.
Dosificador de abrillantador peristáltico con regulación electrónica al igual que el dosificador detergente (opcional).
Modelos con Bomba desagüe (BD) con descarga parcial, durante el aclarado se introduce agua limpia en la cuba para sustituir la sucia, se realizan aportaciones continuas de agua limpia, cuando termina el ciclo de lavado parte del agua de la cuba ha sido renovada.
Garantizamos un caudal en litros constantes en el aclarado independientemente de la presión del agua de red.
Mesas de entrada y salida, mesa prelavado, etc.

BENEFITS

Interior and exterior structure in stainless steel.
Door made of double wall.
Embossed rack's drives, models LVP2535, LVP3040 y LVP3250.
Lower wash arms in stainless steel and upper composite.
Welded tank, equipped with fliter for the entire width of the tank.
Model LVP3040 with rotatory top wash.
Composite rinse arms.
Wash pumps with the DuoFlo system except the model LV2535, pump system with one inlet and two outlets, this eliminates energy loss and noise decreases, improves performance and reduces energy consumption except in the model LV2535.
Dosing of peristaltic rinse aid with electronic regulation as well as dosage detergent (optional).
Models with drain pump (BD) with the partial discharge, during the rinse introduce the clean water in the tank to replace the dirty, continuous contributions of clean water are made, when the washing cycle is finished part of the water of the tank has been renewed.
We guarantee a flow in constant liters in the rinsing regardless of the water pressure of network.
Tables of entrance and exit, prewash table, etc.

Á SOULIGNER

Structure intérieure et extérieure en acier inoxydable.
Porte construite en double paroi.Bras de lavage inférieurs en acier inoxydable et composite supérieur.
Modèle LVP3040 avec lavage supérieur.
Bras de rinçage composite.
Nouvelle carte électronique commune pour toute la gamme, avec connexion USB pour sa mise à jour et sa programmation.
Sur l'écran il est possible d'afficher la température de lavage et de rinçage, ainsi que codes d'erreur.
ProSelf programme d'auto-nettoyage à effectuer à la fin de la journée.
Possibilité de régler les feeders de produits à travers la plaque chimique.
Pompes de lavage avec système DuoFlo sauf pour le modèle LV2535, système pompe avec une entrée et deux sorties, ainsi on évite la perte de puissance et le bruit diminue, améliore la performance et diminue la consommation d'énergie, sauf dans le modèle LV2535.
Dosage du liquide de rinçage électroniquement comme le dosage du produit de lavage (option).
Modèles avec pompe de vidange (BD) à décharge partielle, pendant le rinçage de l'eau propre est introduite dans le réservoir pour remplacer l'eau sale, distribution en continu d'eau propre, à la fin du cycle de lavage une partie de l'eau dans le réservoir a été renouvelée.
Nous garantissons un débit en litres constante pendant le rinçage indépendamment de la pression de l'eau du réseau.





Válido para todo el catálogo / Valid for the entire product guide / Valable pour tout le catalogue:
Fotografías no contractuales / Non contractual pictures / Photos non contractuelles.
Características técnicas y constructivas sujetas a variación sin previo aviso / We reserve the right to change specifications without prior notice / Les caractéristiques techniques et la conception peuvent être sujettes à modifications, sans préavis.

Serie / Series / Série **ELECTROMECÁNICA**
ELECTROMECHANICAL
ÉLECTROMÉCANIQUE

+Info: **www.infrico.com**



LCP4550

Los datos técnicos están sujetos a posibles variaciones que serán actualizadas periódicamente en las fichas técnicas del producto, disponibles en la web /
The technical data are subject to possible variations that will be updated periodically in the technical data sheets of the product, which are available on the website /
Les données techniques peuvent varier et seront actualisées dans les fiches techniques du produit, disponibles sur le site web.

Lavavasos y lavaplatos /
Glasswasher, dishwasher and hood dishwasher /
Lave-vaisselle





LVP3040

LVP3250



Válido para todo el catálogo / Valid for the entire product guide / Valable pour tout le catalogue:
Fotografías no contractuales / Non contractual pictures / Photos non contractuelles.
Características técnicas y constructivas sujetas a variación sin previo aviso / We reserve the right to change specifications without prior notice / Les caractéristiques techniques et la conception peuvent être sujettes à modifications, sans préavis.

Serie / Series / Série **ELECTROMECÁNICA ELECTROMECHANICAL ÉLECTROMÉCANIQUE**

+Info: **www.infrico.com**



Brazo lavado y aclarado superior modelo LVP3250
Upper washing and rising arm model LVP3250
Bras supérieur de lavage et de rinçage, modèle LVP3250



Bomba de lavado DuFlo
Washing pump DuFlo
Pompe de lavage DuFlo

MODELO/MODELE/MODÈLE	LV2535 LV2535 BD	LVP3040 LVP3040 BD	LVP2845 LVP2845 BD	LVP3250 LVP3250 BD LVP3250 DBD	LCP4550 LCP4550 BD LCP4550 DBD
Precio Price Prix					
Medidas Measures (mm) Mesures	401x490x595	436x535x670	525x555x715	575x605x820	724x818x1529 (2010)
Medidas de cesta Rack measures (mm) Mesures de panier	350x350	400x400	450x450	500x500	500x500
Altura útil de lavado Washing height (mm) Hauteur utile de lavage	250	300	280	325	425/440
Ciclos de lavado estándar Standard washing cycles Durée du cycle	120	120	120	90/150	90/150
Producción horaria Hourly production Production horaire	30	30	30	40/24	40/24
Tensión/Frecuencia Electrical data (V/Hz) Tension électrique	230/50/1N	230/50/1N	230/50/1N	230/50/1N	400/50/3N
Material Material Matériel	AISI 304				
Potencia Máx. funcionam. Max. operating power (W) Puissance maximale	3500				8500
Pot. resistencia cuba Power tank resist. (W) Puiss. résist. cuvette	600			2100	
Pot. resist. boiler Boiler resist. power (W) Puiss. résist. boiler	2600			3000	8000
Pot. bomba lavado Whash. pump power (W) Puiss. bombe lavé	150	200		470	
Temp. Lavado/Aclar. Wash/rinse temp. (°C) Temp. lavage/rinçage	60°C/80°C				
Capacidad cuba/boiler Tank/boiler capacity (L) Capacité cuvette	7/2,6	9/2,6	14/2,6	20/6	15/6
Consumo agua x cesta Water/rack consumpt. (L) Consomat. eau x panier	1,8			2,2	
Dotación Endowment Dotation	**2 Cestos vasos, 1 contenedor cubiertos, 1 insertador platos** 2 glass racks, 1 storage cutlery, 1 plate inserter 2 paniers à verre, 1 bac couverts, 1 range assiettes	**2 Cestos, 1 contenedor cubiertos, 1 insertador platos** 2 Racks, 1 storage cutlery, 1 plats inserter 2 paniers, 1 bac couverts, 1 range assiettes	**1 Cesto vasos/1 platos, 1 conten cubiertos, 1 insertador platos** 1 Glass rack/1 plats, 1 storage cutlery, 1 plats inserter 1 panier à verre/1 assiettes, 1 bac couverts, 1 range assiettes	**1 Cesto vasos, 1 cesto platos, 1 contenedor cubiertos** 1 Glass rack, 1 rack plats, 1 storage cutlery 1 panier à verre, 1 range assiettes, 1 bac couverts	
Opcional **Optional** Options	**kit dosificador detergente /** Detergent dispenser kit / Kit doseur détergent				
	Kit bomba desagüe sin descarga parcial / Drainage pump kit without partial discharge / Kit pompe de vidange sans décharge partielle				
	-	230V/1N/60Hz	-	230V/1N/60Hz	400V/3N/60Hz
	-	-	-	-	**Recuperador de calor** **LCP4550 DBD RC**

Los datos técnicos están sujetos a posibles variaciones que serán actualizadas periódicamente en las fichas técnicas del producto, disponibles en la web /
The technical data are subject to possible variations that will be updated periodically in the technical data sheets of the product, which are available on the website /
Les données techniques peuvent varier et seront actualisées dans les fiches techniques du produit, disponibles sur le site web.

Lavavasos y lavaplatos /
Glasswasher, dishwasher and hood dishwasher /
Lave-vaisselle

A DESTACAR

Estructura interior y exterior en acero inoxidable.
Puerta construida en doble pared.
Guía cesta estampada y embutida, modelos LVP3040E y LVP3250E.
Cuba con fondo embutido, dotado con filtro en toda la anchura de la cuba.
Brazos de lavado inferior en acero inoxidable y superior en composite, excepto en la gama de lavaplatos Cúpula que ambos son en acero inox.
Modelo LVP3040E con lavado superior giratorio.
Brazos de aclarado en composite.
Bombas de lavado con sistema DuoFlo, sistema de bomba con una entrada y dos salidas, de esta forma se elimina la perdida de potencia y el ruido disminuye, mejora el rendimiento y disminuye el consumo de energía.
Todos los modelos con dosificador de detergente de serie.
Dosificador de abrillantador peristáltico con regulación electrónica.
Modelos con Bomba desagüe (BD) con descarga parcial.
Nueva placa de electrónica común para toda la gama, con conexión USB para su actualización y programación.
En el Display posibilidad de visionar temperatura de lavado y aclarado, códigos de errores, así como programas y fases del programa.
Cinco programas de lavado, con posibilidad de modificar tiempos.
Tres programas de tiempos 60, 120 y 150 segundos, lavado continuo y programa de auto limpieza ProSelf a realizar al final de la jornada.
Descarga automática en los modelos con bomba desagüe (BD) con descarga parcial.
Posibilidad de regular a través de la placa los dosificadores de producto químico.
Modelos con recuperador de calor, incluye bomba de Aclarado y bomba Descarga Parcial (BD)

BENEFITS

Embossed rack's drives, models LVP3040E y LVP3250E.
Welded tank, equipped with fliter for the entire width of the tank.Interior and exterior structure in stainless steel.
Door made of double wall.
Lower wash arms in stainless steel and upper in composite, except in the range of dishwasher Dome that both are in stainless steel.
Model LVP3040E with rotatory top wash.
Composite rinse arms.
Wash pumps with DuoFlo system, pump system with one inlet and two outlets, this eliminates loss of power and noise decreases, improves performance and decreases energy consumption.
All models with dosage detergent as standard.
Dosing of peristaltic rinse aid with electronic regulation.
Models with drain pump (BD) with partial discharge.
New common electronics board for the whole range, with USB connection for updating and programming.
In the Display it is possible to view wash and rinse temperature, error codes as well as programs and program phases.
Five washing programs, with the possibility of changing times.
Three 60,120 and 150 second time programs, continuous washing and ProSelf self cleaning program to be performed at the end of the day and automatic discharge in the models with partial discharge drain (BD).
Possibility of regulating through the plate the chemical dosificadores.
Models with heat recovery, including Rinse pump and Partial Discharge pump (BD).

Á SOULIGNER

Structure intérieure et extérieure en acier inoxydable.
Porte construite en double paroi.
Bras de lavage inférieurs en acier inoxydable et composite supérieur.
Modèle LVP3040 avec lavage supérieur.
Bras de rinçage composite.
Nouvelle carte électronique commune pour toute la gamme, avec connexion USB pour sa mise à jour et sa programmation.
Sur l'écran il est possible d'afficher la température de lavage et de rinçage, ainsi que les codes d'erreur.
ProSelf programme d'auto-nettoyage à effectuer à la fin de la journée.
Possibilité de réguler les doses de produit chimique.
Sur l'écran il est possible d'afficher la température de lavage et de rinçage, ainsi que codes d'erreur.
ProSelf programme d'auto-nettoyage à effectuer à la fin de la journée.
Possibilité de régler les feeders de produits à travers le contrôle électronique.
Pompes de lavage avec système DuoFlo sauf pour le modèle LV2535, système pompe avec une entrée et deux sorties, ainsi on évite la perte de puissance et le bruit diminue, améliore la performance et diminue la consommation d'énergie, sauf dans le modèle LV2535.
Tous les modèles avec dosage du produit de lavage à série.
Dosage du liquide de rinçage électroniquement.
Modèles avec pompe de vidange (BD) à décharge partielle, pendant le rinçage de l'eau propre est introduite dans le réservoir pour remplacer l'eau sale, distribution en continu d'eau propre, à la fin du cycle de lavage une partie de l'eau dans le réservoir a été renouvelée.
Nous garantissons un débit en litres constant pendant le rinçage indépendamment de la pression de l'eau du réseau.
Modèles avec récupération de chaleur, y incluant la pompe de rinçage et la pompe à décharge partielle (BD).





Válido para todo el catálogo / Valid for the entire product guide / Valable pour tout le catalogue:
Fotografías no contractuales / Non contractual pictures / Photos non contractuelles.
Características técnicas y constructivas sujetas a variación sin previo aviso / We reserve the right to change specifications without prior notice / Les caractéristiques techniques et la conception peuvent être sujettes à modifications, sans préavis.

Serie / Series / Série **ELECTRÓNICA ELECTRONIC ÉLECTRONIQUE**

+Info: **www.infrico.com**

LCP4550ED



Los datos técnicos están sujetos a posibles variaciones que serán actualizadas periódicamente en las fichas técnicas del producto, disponibles en la web /
The technical data are subject to possible variations that will be updated periodically in the technical data sheets of the product, which are available on the website /
Les données techniques peuvent varier et seront actualisées dans les fiches techniques du produit, disponibles sur le site web.

Lavavasos y lavaplatos /
Glasswasher, dishwasher and hood dishwasher /
Lave-vaisselle



Modelo LCP4550EDBDRC con Recuperador de Calor RC

Aspira el vapor que se forma después del aclarado y lo condensa, el calor recuperado aumenta en 25°C la temperatura del agua que entra. Se obtiene un importante ahorro de energía gracias a la reducción en casi un 40%, de la variación térmica que el boiler debe proporcionar al agua del aclarado. Se produce al final el ciclo y elimina la descarga de vapor al abrir la capota.

Model LCP4550EDBDRC with RC Heat Recovery

Aspirates the vapor that forms after the rinsing and condenses it, the recovered heat increases in 25°C the incoming water temperature. Significant energy savings are achieved thanks to a 40% reduction in the thermal variation that the boiler must provide to rinse water. It produces the cycle at the end and eliminates the discharge of steam when opening the canopy.

Modèle LCP4550EDBDRC avec Récupération de chaleur RC

Aspire la vapeur qui se forme suite au rinçage et la condense, la chaleur récupérée augmente de 25°c la température de l'eau entrante. On obtient une importante économie d'énergie grâce à la réduction (presque de 40%) de la variation thermique que le boiler doit proportionner à l'eau de rinçage.



LVP3250ED



Válido para todo el catálogo / Valid for the entire product guide / Valable pour tout le catalogue:
Fotografías no contractuales / Non contractual pictures / Photos non contractuelles.
Características técnicas y constructivas sujetas a variación sin previo aviso / We reserve the right to change specifications without prior notice / Les caractéristiques techniques et de conception peuvent être sujettes à modifications, sans préavis.

Serie / Series / Série **ELECTRÓNICA ELECTRONIC ÉLECTRONIQUE**

+Info: **www.infrico.com**



Capacidad bandejas 600x400 o GN 1/1
Capacity trays 600x400 or GN 1/1
Capacité plateaux 600x400 ou GN 1/1



Cuba embutida LCP 4550E
Stamped pan LCP 4550E
Cuve emboutie LCP 4550E



Cuba LCP 4560E
Pan LCP4560E
Cuve LCP 4560E

Nomenclatura / Nomenclature / Nomenclature:
E: Gama electrónica / Electronic range / Gamme électronique
D: Dosificador detergente de serie / Detergent dosing standard / Doseur détergent de série
BD: Bomba desagüe parcial de serie / Partial discharge pump standard / Pompe à vidange partielle de série
RC: Recuperador de calor / Heat recovery system / Récupération de chaleur

MODELO/MODELE/MODÈLE	LVP3040ED LVP3040EDBD	LVP3250ED LVP3250EDBD	LCP4550ED LCP4550EDBD	LCP4560ED LCP4560EDBD	LCP4550EDBDRC
Precio Price Prix					
Medidas Measures (mm) Mesures	436x535x670	575x605x820	724x818x1529 (2010)	788x835x1565 (2080)	724x818x2229
Medidas de cesta Rack measures (mm) Mesures de panier	400x400	500x500	500x500	600x500	500x500
Altura útil de lavado Washing height (mm) Hauteur utile de lavage	300	325	425 / 440	440	425 / 440
Ciclos de lavado estándar Standard washing cycles Durée du cycle	60/120/150 Autolimpieza/Self-cleaning/ Autonettoyant	60/120/150 Continuo/Autolimpieza / Continuous/Self-cleaning / Continu/Autonettoyant			
Producción horaria Hourly production Production horaire	40/30/24				
Tensión/Frecuencia Electrical data (V/Hz) Tension électrique	230/50/1N		400/50/3N		
Material Material Matériel	AISI 304				
Potencia Máx. funcionam. Max. operating power (W) Puissance maximale	3500		8700	9500	8700
Pot. resistencia cuba Power tank resist. (W) Puiss. résist. cuvette	600	2100	2500	2500	2500
Pot. resist. boiler Boiler resist. power (W) Puiss. résist. boiler	2600	3000	8000		
Pot. bomba lavado Whash. pump power (W) Puiss. bombe lavé	200	470	650	1500	650
Temp. Lavado/Aclar. Wash/rinse temp. (°C) Temp. lavage/rinçage	60°C/80°C				
Capacidad cuba/boiler Tank/boiler capacity (L) Capacité cuvette	9/2,6	20/6		30/6	20/12
Consumo agua x cesta Water/rack consumpt. (L) Consomat. eau x panier	1,8	2,2		2,6	2,2
Dotación Endowment Dotation	**1 Cesto vasos/1 platos, 1 conten cubiertos, 1 insertador platos** 1 Glass rack/1 plats, 1 storage cutlery, 1 plats inserter 1 panier à verre/1 assiettes, 1 bac couverts, 1 range assiettes	**1 Cesto vasos, 1 cesto platos, 1 contenedor cubiertos** 1 Glass rack, 1 rack plats, 1 storage cutlery 1 panier à verre, 1 range assiettes, 1 bac couverts			
Opcional Optional Options	**Kit bomba desagüe sin descarga parcial /** Drainage pump kit without partial discharge / Kit pompe de vidange sans décharge partielle				
					Serie/Serie/Série
	-	-	-	**Recuperador de calor LCP4560E DBD RC**	-

Los datos técnicos están sujetos a posibles variaciones que serán actualizadas periódicamente en las fichas técnicas del producto, disponibles en la web /
The technical data are subject to possible variations that will be updated periodically in the technical data sheets of the product, which are available on the website /
Les données techniques peuvent varier et seront actualisées dans les fiches techniques du produit, disponibles sur le site web.

Accesorios lavaplatos cúpula /
Dishwasher accesories /
Accessoires lave-vaisselles

Descripción Description Description	**Medidas (mm)** Measures (mm) Mesures (mm)	**Imagen** Image Image	**Código** Code Code	**Precio** Price Prix
Mesa entrada/ salida con entrepaño 700mm Entry/ out table 700 mm Table entrée/sortie 700 mm	700x575x850		MCP80202	
Mesa con peto derecha 700mm **Table right backsplash 700 mm** Table avec dosseret à droite 700 mm	700x715x850		MCP80200	
Mesa con peto derecha 1200mm **Table right backsplash 1200 mm** Table avec dosseret à droite 1200 mm	1200x715x850		MCP80204	
Mesa con peto izquierda 700mm **Table left backsplash 700 mm** Table avec dosseret à gauche 700 mm	700x715x850		MCP80201	
Mesa con peto izquierda 1200mm **Table left backsplash 1200 mm** Table avec dosseret à gauche 1200 mm	1200x715x850		MCP80203	
Mesa con fregadero izquierda 700mm. Cuba 50x40cm **Table sink left 70 mm Sink 50x40 cm** Table avec évier à gauche 700 mmCuve 50x40 cm	700x715x850		MCP80205L700	
Mesa con fregadero derecha 700mm. Cuba 50x40cm Table sink right 700 mm Sink 50x40 cm Table avec évier à droite 700 mmCuve 50x40 cm	700x715x850		MCP80206L700	

Válido para todo el catálogo / Valid for the entire product guide / Valable pour tout le catalogue:
Fotografías no contractuales / Non contractual pictures / Photos non contractuelles.
Características técnicas y constructivas sujetas a variación sin previo aviso / We reserve the right to change specifications without prior notice / Les caractéristiques techniques et la conception peuvent être sujettes à modifications, sans préavis.

Accesorios lavaplatos cúpula /
Dishwasher accesories /
Accessoires lave-vaisselles

+Info: www.infrico.com

Descripción Description Description	Medidas (mm) Measures (mm) Mesures (mm)	Imagen Image Image	Código Code Code	Precio Price Prix
Mesa con fregadero izquierda 1200mm. Cuba 50x40cm Table sink left 1200 mm Table avec évier à gauche 1200 mm. Cuve 50x40 cm	1200x715x850		MCP80205	
Mesa con fregadero derecha 1200mm. Cuba 50x40cm Table sink right 1200 mm Table avec évier à droite 1200 mm. Cuve 50x40 cm	1200x715x850		MCP80206	
Mesa prelavado con fregadero y orificio izquierdo de desbrasado 1200mm. Cuba 50x40cm Prewash table sink left 1200 mm Table prélavage avec évier et orifice à gauche 1200 mm. Cuve 50x40 cm	1200x715x850		MCP80207	
Mesa prelavado con fregadero y orificio derecho de desbrasado 1200mm. Cuba 50x40cm Prewash table sink right 1200 mm Table prélavage avec évier et orifice à droite 1200 mm. Cuve 50x40 cm	1200x715x850		MCP80208	
Anillo de goma para desbrasado Rubber ring Joint en caoutchouc	-		199064	
Grifo ducha prelavado Prewash faucet shower Robinet prélavage	-		799003	
Cubo residuos en inox con ruedas Waste bin inox with casters Poubelle en inox sur roulettes	-		704002	

Los datos técnicos están sujetos a posibles variaciones que serán actualizadas periódicamente en las fichas técnicas del producto, disponibles en la web /
The technical data are subject to possible variations that will be updated periodically in the technical data sheets of the product, which are available on the website /
Les données techniques peuvent varier et seront actualisées dans les fiches techniques du produit, disponibles sur le site web.

Lavautensilios y lavaperolas /
Dishwasher /
Lave-ustensiles

A DESTACAR

Se trata de la solución ideal para obradores de panadería, pastelería y heladería.

Estructura en doble pared en acero Inox, este diseño nos permite reducir la dispersión térmica y acústica. Obtenemos valores de dispersión térmica de más de un -60%.

Brazos de lavado y aclarado en paralelo superior e inferior en composite, excepto en los modelos LP8570 y LP85132 que son en acero inoxidable, garantizan resultados óptimos de lavado.

Nueva placa electrónica común para todos los modelos.

Display con pantalla LCD a color, permite visionar temperatura de lavado, aclarado, códigos de errores, programas y fases del programa.

Nueve programas de lavado, cinco básicos de duración en segundos 120, 240, 360, 720, autolimpieza **ProSelf** y cuatro adicionales.

Puerto USB de conexión para actualizar el software y programación.

Diseño de la cuba con cantos redondeados y ausencia de tapón rebosadero, todos los modelos equipan bomba de desagüe, con renovación parcial del agua de lavado.

Filtro de cuba en acero inoxidable.Bombas de lavado con sistema **DuoFlo**, sistema de bomba de lavado con una entrada y dos salidas, se elimina perdida de potencia y se consigue una disminución del ruido, mejorando el rendimiento y reduciendo el consumo a la vez que se garantiza un mejor y mayor reparto del caudal del agua de lavado.

Sistema de aclarado **UltraRinse** (presión de aclarado constante), nos permite mantener temperatura del agua constante durante la fase de aclarado, así como una presión y caudal del agua del aclarado constante independientemente de las condiciones de la red hidráulica.

De serie, dosificador de abrillantador y detergente peristálticos, con posibilidad de regularlos en el panel de mandos.

Todos los modelos equipan de serie **bomba de aclarado y bomba de desagüe** con descarga parcial, lo que significa que durante el lavado se introduce agua limpia en la cuba para sustituir la sucia, se realizan aportaciones continuas de agua limpia, cuando termina el ciclo parte del agua de la cuba ha sido renovada.

Opcional:

Soportes bandejas, contenedor cubiertos inox, insertador en forma de embudo para confitería, etc.

BENEFITS

It is the ideal solution for bakery, pastry and ice cream shops.

Structure in double wall in stainless steel, this design allows us to reduce the thermal and acoustic dispersion. We obtain thermal dispersion values of more than -60%.

Upper and lower parallel wash and rinse arms in composite, except for the LP8570 and LP85132 models, which are in stainless steel, guarantee optimal washing results.

New common electronic board for all models.

Display with color LCD screen, allows to view washing temperature, rinsing, error codes, programs and phases of the program.

Nine washing programs, five basic duration in seconds 120, 240, 360, 720, **ProSelf** self-cleaning and four additional.USB connection port to update software and programming.

Design of the tank with rounded edges and absence of overflow plug, all models equipped with drain pump, with partial renewal of the washing water.Stainless steel tank filter.

Washing pumps with **DuoFlo** system, washing pump system with one inlet and two outlets, loss of power is eliminated and a reduction in noise is achieved, improving performance and reducing consumption while ensuring a better and greater distribution of the flow of the washing water.

UltraRinse rinsing system (constant rinsing pressure), allows us to maintain constant water temperature during the rinsing phase, as well as a constant rinsing water pressure and flow regardless of the conditions of the hydraulic network.

Peristaltic rinse aid and detergent dispenser as serie, with the possibility of regulating them in the control panel.

All models are equipped as serie with a **drinsing pump and drain pump** with partial discharge, which means that during the washing, clean water is introduced into the tank to replace the dirty one, continuous contributions of clean water are made, when the cycle ends part of the water in the tank It has been renovated.

Optional:

Supports trays, stainless steel covered container, funnel shaped inserter for confectionery, etc.

Á SOULIGNER

C'est la solution idéale pour les boulangeries, pâtisseries et magasins de crème glacée.

Structure à double paroi en acier inoxydable, cette conception nous permet de réduire la dispersion thermique et acoustique. Nous obtenons des valeurs de dispersion thermique supérieures à -60%.

Les bras de lavage et de rinçage parallèles supérieurs et inférieurs en composite, à l'exception des modèles LP8570 et LP85132, qui sont en acier inoxydable, garantissent des résultats de lavage optimaux.

Nouvelle carte électronique commune à tous les modèles.

L'affichage avec écran LCD couleur permet de visualiser la température de lavage, le rinçage, les codes d'erreur, les programmes et les phases du programme.

Neuf programmes de lavage, cinq basiques d'une durée de 120, 240, 360, 720, auto-nettoyage **ProSelf** et quatre autres.

Port de connexion USB pour mettre à jour le logiciel et la programmation.

Conception du réservoir avec bords arrondis et absence de bouchon de trop-plein, tous les modèles équipés d'une **pompe de lavage et pompe de vidange** à série, avec renouvellement partiel de l'eau de lavage.

Filtre de réservoir en acier inoxydable.

Brazos de lavado acero inoxidable
Stainless steel washing arm
Bras de lavage en acier inoxydable



Auto limpieza de la cuba
Self-cleaning drum
Auto-nettoyage de la cuve



Cuba estampada
Printed drum
Cuve emboutie



Gran capacidad de trabajo
High working capacity
Grande capacité de travail



Opcional Optional Options	**Soporte 8 bandejas prof. máx. 4cm para LP (50x50cm)** Support 8 trays max. depth 4cm for LP (50x50cm) Support 8 plateaux profond. maxi 4cm pour LP (50x50cm)		**Soporte Inox 5 bandejas para LP prof. máx. 6,5cm (50x50cm)** Support stainless steel 5 trays for LP max. depth 6,5cm (50x50cm) Support inox 5 plateaux profond. maxi 6,5 cm pour LP (50x50cm)
	Contenedor cubiertos inox LP Cutlery storage stain. steel LP Récipient couverts inox LP	**Insertador embudo para confiteria LP** Funnel inserter for pastry LP Inserteur entonnoir à boulangerie LP	**Soporte para cestas LP4060** Rack holder LP4060 Support pour paniers LP4060

Válido para todo el catálogo / Valid for the entire product guide / Valable pour tout le catalogue:
Fotografías no contractuales / Non contractual pictures / Photos non contractuelles.
Características técnicas y constructivas sujetas a variación sin previo aviso / We reserve the right to change specifications without prior notice / Les caractéristiques techniques et la conception peuvent être sujettes à modifications, sans préavis.

Serie / Series / Série **LP**

+Info: **www.infrico.com**



MODELO/MODELE/MODÈLE	LP4060	LP6561	LP8561	LP8570	LP85132
Precio Price Prix					
Medidas Measures (mm) Mesures	600x700 (1135) x1228	719x782 (1180) x1727 (1997)	719x782 (1330) x1927 (2243)	853x857 (1400) x1959 (2274)	1465x857 (1400) x1959 (2274)
Medidas de cesta Rack measures (mm) Mesures de panier	500x600	550x610		700x700	1320x700
Altura útil de lavado Washing height (mm) Hauteur utile de lavage	405 / 380	650 / 600	850 / 800		
Ciclos de lavado estándar Standard washing cycles Durée du cycle	**9 Ciclos, 5 basicos 120, 240, 360, autolimpieza y 720** 9 Cycles, 5 basic cycles 120, 240, 360, self-cleaning and 720 9 Cycles, 5 basiques 120, 240, 360, autonettoyage et 720				
Producción horaria Hourly production Production horaire	30				
Tensión/Frecuencia Electrical data (V/Hz) Tension électrique	400/50/3N				
Material Material Matériel	AISI 304				
Potencia Máx. funcionam. Max. operating power (W) Puissance maximale	9800	7500		10700	15900
Pot. resistencia cuba Power tank resist. (W) Puiss. résist. cuvette	2100	3000		8000	10500
Pot. resist. boiler Boiler resist. power (W) Puiss. résist. boiler	7000	6000		8000	10500
Pot. bomba lavado Whash. pump power (W) Puiss. bombe lavé	700	1500		3000	2 x 2700
Temp. Lavado/Aclar. Wash/rinse temp. (°C) Temp. lavage/rinçage	55°C a 65°C/80°C a 85°C				
Capacidad cuba/boiler Tank/boiler capacity (L) Capacité cuvette	23/7	37/12		68/12	131/17
Consumo agua x cesta Water/rack consumpt. (L) Consomat. eau x panier	2,4	3		4	6
Dotación Endowment Dotation	**1 Cesto universal inoxidable** 1 Universal stainless steel rack 1 Panier universal inoxydable	**1 Cesto universal inoxidable** 1 Universal stainless steel rack 1 Panier universal inoxydable		**1 Cesto universal inoxidable** 1 Universal stainless steel rack 1 Panier universal inoxydable	**1 Cesto universal inoxidable** 1 Universal stainless steel rack 1 Panier universal inoxydable
	Bomba de aclarado, dosificadores abrillantador y detergente / Rinsing pump, rinse and detergent dosage devices / Pompe de rinçage, distributeurs de rinçage et de détergent				
Opcional Optional Options	-	**Recuperador de calor LP8561 RC**	**Recuperador de calor LP8570 RC**	**Recuperador de calor LCP4560E DBD RC**	**Recuperador de calor LP85132 RC**

Los datos técnicos están sujetos a posibles variaciones que serán actualizadas periódicamente en las fichas técnicas del producto, disponibles en la web /
The technical data are subject to possible variations that will be updated periodically in the technical data sheets of the product, which are available on the website /
Les données techniques peuvent varier et seront actualisées dans les fiches techniques du produit, disponibles sur le site web.

Túneles de lavado y arrastre /
Rack conveyor dishwasher /
Tunnels de lavage

A DESTACAR

Estructura fabricada en doble pared en acero inox, este diseño nos permite reducir el ruido y la perdida de calor. Puertas en doble pared con aislamiento.

Altura útil de carga 450mm, nos permite lavar objetos de mayor tamaño.

Diseño realizado para facilitar su limpieza, cuba de lavado embutida sin tubos interiores con sistema de doble y triple filtro de suciedad del agua, con recogida de residuos.

Filtrado secuencial exclusivo en los modelos TA31111 y TA31112, se trata de la combinación de filtros y de otros filtros de cajón, ambos en la cuba, estos sistemas nos permiten realizar un filtrado progresivo del agua del lavado quedando depositadas todas las partículas de diámetro superior a 1mm. Estos filtros de cajón son extraíbles.

En la aspiración de cada bomba hay otro filtro de seguridad para el agua.

Modelos TA31102 y TA31112 con módulo de prelavado de 820mm de longitud y cuba de 70L, sistema de lavado compuesto por 3 brazos y una bomba de lavado de doble flujo de 1500W.

Módulo de lavado de longitud 1150mm con una cuba de 70 l y sistema de lavado de 5 brazos con bomba de lavado de doble flujo.

Bomba de lavado con sistema DuoFlow, se elimina la división del flujo obteniendo menores perdidas de carga y menor ruido.

Modelo TA31101 y TA31102 con dos programas de lavado, TA31111 y TA31112 con cuatro programas de lavado.

Sistema de aclarado con presión de red de agua entre 2 y 4.

Brazos de aclarado fabricados en composite, disponen en su interior unas canalizaciones que aseguran el flujo de agua con la menor carga posible. Boquillas fabricadas en acero.

Modelos TA31111 y TA31112 con sistema de aclarado ProRinse, que utiliza una bomba de aclarado de 200W que garantiza una presión y caudal constante del agua del aclarado sean cuales sean las condiciones de suministro de la red. Estos modelos concretos disponen del aclarado proporcional que permite variar la cantidad del agua del aclarado en función del programa de lavado permitiendo hasta un ahorro del consumo del agua del 25%.

BENEFITS

Structure made in double wall in stainless steel, this design allows us to reduce noise and loss of heat. Double wall doors with insulation.Useful loading height 450mm, allows us to wash larger objects.

Designed to facilitate cleaning, built-in wash tub without internal tubes with double and triple filter system of dirt from the water, with waste collection.

Exclusive sequential filtering on the TA31111 and TA31112 models, this is the combination of filters and other drawer filters, both in the tank, these systems allow us to perform a progressive filtering of the washing water, leaving all particles with a diameter greater than 1mm. These drawer filters are removable.

In the suction of each pump there is another filter of safety for the water.

Models TA31102 and TA31112 with prewash module of 820mm length and 70L tub, washing system composed of 3 arms and a dual flow washing pump of 1500W.

Wash module of length 1150mm with a tank of 70 l and system of washing of 5 arms with pump of washing of double flow.

Wash pump with DuoFlow system, eliminates the division of the flow obtaining smaller losses of load and less noise.

Model TA31101 and TA31102 with two washing programs, TA31111 and TA31112 with four washing programs.

Rinse system with water supply pressure between 2 and 4 bar.

Rinse arms made of composite, have pipes inside that ensure the flow of water with the lowest possible load. Nozzles made of steel.

Models TA31111 and TA31112 with ProRinse rinse system, which uses a 200W rinse pump to ensure a constant pressure and flow rate of the rinse water regardless of the supply conditions of the network. These specific models have a proportional rinse that allows the amount of rinse water to be varied depending on the washing program, allowing up to 25% water consumption savings.

Á SOULIGNER

Structure à double paroi en acier inoxydable, cette conception nous permet de réduire les pertes de bruit et de chaleur. Portes à double paroi avec isolation.

Hauteur utile 450 mm, nous permet de laver des objets plus gros.

Conçu pour faciliter le nettoyage, bac de lavage embouti sans tubes intérieurs avec système double et triple filtre de la saleté de l'eau, avec la collecte des déchets.

Filtrage séquentiel exclusif sur les modèles TA31111 et TA31112, il s'agit de la combinaison de filtres et d'autres filtres à tiroir, tous deux installés dans le réservoir. Ces systèmes nous permettent d'effectuer un filtrage progressif de l'eau de lavage en laissant toutes les particules présentes dans le réservoir (diamètre supérieur à 1mm). Ces filtres à tiroir sont amovibles.

Dans l'aspiration de chaque pompe, il y a un autre filtre de sécurité de l'eau.

Modèles TA31102 et TA31112 avec module de prélavagede 820mm de long et réservoir de 70L, système de lavage composé de 3 bras et d'une pompe de rinçage à double fl ux de 1500W.

Module de lavage de 1150 mm de long avec cuvette de 70 l et système de lavage à 5 bras avec pompe de lavage à double flux.

Pompe de lavage avec système DuoFlow, la division du flux est éliminée, ce qui permet d'atténuer les pertes de charge et le bruit.

Modèles TA31101 et TA31102 avec deux programmes de lavage, TA31111 et TA31112 avec quatre programmes de lavage.

Système d'allégement avec une pression du réseau d'eau comprise entre 2 et 4 bras d'allègement en composite, ils comportent des canaux intérieurs qui assurent le débit d'eau avec la charge la plus faible possible.

Buses en acier.

Les modèles TA31111 et TA31112 avec le système de rinçage ProRinse, qui utilise une pompe de rinçage 200 W, garantissent une pression et un débit constants de l'eau de rinçage quelles que soient les conditions d'alimentation du réseau. Ces modèles disposant d'un rinçage proportionnel qui permet de faire varier la quantité d'eau de rinçage en fonction du programme de lavage, permettant ainsi d'économiser jusqu'à 25% de la consommation d'eau.

Modelo TA31111
Lavado y aclarado con accesorios opcionales
Model TA31111
Washing and rinsing with optional accesories
Modèle TA31111
lavage et rinçage avec accessoires en options



Válido para todo el catálogo / Valid for the entire product guide / Valable pour tout le catalogue:
Fotografías no contractuales / Non contractual pictures / Photos non contractuelles.
Características técnicas y constructivas sujetas a variación sin previo aviso / We reserve the right to change specifications without prior notice / Les caractéristiques techniques et de conception peuvent être sujettes à modifications, sans préavis.

Serie / Series / Série **TA**

+Info: **www.infrico.com**

Modelo TA31102/31112
Prelavado, lavado y aclarado con accesorios opcionales.

Model TA31102/31112
Pre-washing, washing and rinsing with optional accesories.

Modèle TA31102/31112 Prélavage, lavage et rinçage avec accessoires en options.



MODELO/MODELE/MODÈLE		TA31101 **Lavado y Aclarado** Wash, Rinse Lavage, Rinçage	TA31102 **Prelavado, Lavado, Aclarado** Pre-wash, Wash, Rinse Prélavage, Lavage, Rinçage	TA31111 **Lavado y Aclarado** Wash, Rinse Lavage, Rinçage	TA31112 **Prelavado, Lavado, Aclarado** Pre-wash, Wash, Rinse Prélavage, Lavage, Rinçage
Precio Price Prix					
Medidas Measures (mm) Mesures		1150x770x1615(2088)	1968x770x1615 (2088)	1150x770x1615 (2088)	1968x770x1615 (2088)
Medidas de cesta Rack measures (mm) Mesures de panier		500x500			
Altura útil de lavado Washing height (mm) Hauteur utile de lavage		450			
Productividad máxima Max. productivity Productivitée max. (cestas/h. racks/h. paniers/h)	**Máx. capacidad / Max. capacity / Max. capacitée**	120	200	160	270
	Baja velocidad / Low speed / Faible vitesse	60	110	60	110
	Tercera velocidad / 3rd speed / 3eme vitesse	-	-	120	200
	Vasos / glasses / verres	-	-	80	135
Tensión/Frecuencia Electrical data (V/Hz) Tension électrique		400/50/3N			
Potencia Total Max. power (W) Puissance maximale	**Agua caliente / Hot water / Eau chaude 50°**	22000	29500	22000	29700
	Agua fría / Cold water / Eau froide 10°	28500	41000	31700	41200
	Agua fría con recuperador de calor / Cold water with heat recovery / Eau glacee avec récupération de chaleur	24700	34200	24900	34400
Pot. resistencia cuba Power tank resist. (W) Puiss. résist. cuvette		10500			
Pot. resist. boiler Boiler resist. power (W) Puiss. résist. boiler		9500/1600/12000	15500/27000/20000	9500/19000/12000	15500/27000/20000
Pot. bomba lavado / Whashing / Pre-washing pump power / (W) Puissance bombe lavage / pré-lavage		1500 / -	1500 / 1500	1500 / -	1500 / 1500
Temp. Lavado/Aclar. Wash/rinse temp. (°C) Temp. lavage/rinçage	**Máx. capacidad / Max. capacity / Max. capacitée**	60°C/82°C		63°C/82°C	
	Baja velocidad / Low speed / Faible vitesse	60°C/82°C		63°C/82°C	
	Tercera velocidad / 3rd speed / 3eme vitesse	-		60°C/82°C	
	Vasos / glasses / verres	-		60°C/65°C	
Consumo agua x cesta Water/rack consumpt. (L) Consomat. eau x panier		160	270	140-200	240-320
Capacidad cuba/boiler Tank/boiler capacity (L) Capacité cuvette		70/17			
Dotación Endowment Dotation		**1 Cesto platos, 1 cesto plano, 1 contenedor cubiertos /** 1 Plats rack, 1 flat rack, 1 storage cutlery / 1 panier assiettes, 1 range plat, 1 bac couverts			

Los datos técnicos están sujetos a posibles variaciones que serán actualizadas periódicamente en las fichas técnicas del producto, disponibles en la web /
The technical data are subject to possible variations that will be updated periodically in the technical data sheets of the product, which are available on the website /
Les données techniques peuvent varier et seront actualisées dans les fiches techniques du produit, disponibles sur le site web.

Accesorios lavavajillas de arrastre /
Tunnels of wash accesories /
Accessoires tunnels de lavage

Descripción Description Description	Medidas (mm) Measures (mm) Mesures (mm)	Imagen Image Image	Código Code Code	Precio Price Prix
Prelavado en ángulo Angle pre-wash Prélavage en angle **TA31102, TA31112 (P)**	990x820x1565		P	
Modulo secado Túnel Arrastre Drying module Tunnel conveyor Module séchage tunnel **TA (A)**	600x770x177,5		A	
Modulo secado Túnel Arrastre Drying module Tunnel conveyor Module séchage tunnel **TA (L)**	600x770x1775		L	
Modulo secado en ángulo Angle drying module Module séchage en angle **TA (B)**	820x879x1775		B	
Modulo secado en ángulo Angle drying module Module séchage en angle **TA (I)**	820x879x1775		I	
Extractor vapor Steam extractor Extracteur de vapeur **(E)**	**Diámetro 25- h 21** Diameter 25- h 21 Diamétre 25- h 21		E	
Recuperador de calor condensador de vahos Vapour condenser heat recovery unit Récupérateur de chaleur ou condensateur de buées **TA (R)**	**Diámetro 25- h 21** Diameter 25- h 21 Diamétre 25- h 21		R	
Kit aumento resistencia calderín 9,5Kw (W) Kit to increase boiler resistance 9,5Kw (W) Kit supplément résistance 9,5Kw (Réf. W)	-	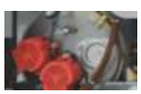	W	
Dosificador de detergente y abrillantador TA (Y) Detergent and rinse aid dosing unit TA (Y) Doseur de détergent et brillant TA (Réf. Y)	-		Y	
Interruptor Bloqueo emergencia (X) Emergency lock switch (X) Interrupteur blocage urgence (Réf. X)	-		X	
Reducción de presión con manómetro Pressure reduction with gauge Réduction de pression avec manomètre **TA 31101, Ta31102 (N)**	-		N	
Sonda nivel producto químico Chemical level sensor Sonde niveau produit chimique	-		999257	
Kit micro interruptor final de carrera Limit switch micro kit Kit micro interrupteur fin de course	-		75861	

Cuba embutida
Stamped pan
Cuve emboutie



Filtro
Filter
Filtre



Bomba lavado Duoflow
Washing pump Duoflow
Pompe lavage Duoflow



Otras medidas o modelos consultar disponibilidad y precio.

For any other measurement or models, consult availability and price.

Autres dimensions et modèles, nous consulter.

Válido para todo el catálogo / Valid for the entire product guide / Valable pour tout le catalogue:
Fotografías no contractuales / Non contractual pictures / Photos non contractuelles.
Características técnicas y constructivas sujetas a variación sin previo aviso / We reserve the right to change specifications without prior notice / Les caractéristiques techniques et la conception peuvent être sujettes à modifications, sans préavis.

Accesorios lavavajillas de arrastre /
Tunnels of wash accesories /
Accessoires tunnels de lavage

+Info: www.infrico.com

Descripción Description Description	Medidas (mm) Measures (mm) Mesures (mm)	Imagen Image Image	Código Code Code	Precio Price Prix
Mesa entrada/salida con entrepaño 700-1100mm Entry/ out table 700-1100 mm Table entrée/sortie 700-1100 mm	700x700x850		75482	
	1100x700x850		75483	
Mesa entrada/salida para secado 700-1100mm Entry/out table for drying 700-1100mm Table entrée/sortie pour séchage 700-1100mm	700x700x850		75484	
	1100x700x850		75485	
Mesa esquina para máquina con salida izquierda Corner table for machine with left exit Table angle avec sortie à gauche	600x650x850		75480	
Mesa esquina para máquina con salida derecha Corner table for machine with right exit Table angle avec sortie à droite	600x650x850		75481	
Mesa con fregadero (50x40cm) **Máquina salida derecha 1200-1500-1800mm** Sink table (50x40cm) Machine right exit 1200-1500-1800mm Table avec évier (50x40cm) sortie à droite 1200-1500-1800mm	1200x700x850		75451	
	1500x700x850		75452	
	1800x700x850		75453	
Mesa con fregadero (50x40cm) **máquina salida izquierda 1200-1500-1800mm** Sink table (50x40cm) Machine left exit 1200-1500-1800mm Table avec évier (50x40cm) sortie à gauche 1200-1500-1800mm	1200x700x850		75456	
	1500x700x850		75457	
	1800x700x850		75458	
Mesa prelavado con fregadero (50x40cm) y desbrasado para máquina salida derecha 1200-1500-1800mm Sink prewash table (50x40cm) Machine right exit 1200-1500-1800mm Table prélavage avec évier (50x40cm) sortie à droite 1200-1500-1800mm	1200x700x850		75446	
	1500x700x850		75447	
	1800x700x850		75448	
Mesa prelavado con fregadero (50x40cm) y desbrasado para máquina salida izquierda 1200-1500-1800mm Sink prewash table (50x40cm) Machine left exit 1200-1500-1800mm Table prélavage avec évier (50x40cm) sortie à gauche 1200-1500-1800mm	1200x700x850		75441	
	1500x700x850		75442	
	1800x700x850		75443	
Mesa rodillos con cuba y patas 1100-1600-2100--2600mm (Elemento de cierre +45mm) Roller table with tank and legs 1100-1600-2100--2600mm (closing element +45mm) Table à rouleaux avec cuve et pieds 1100-1600--2100mm (élément fermeture +45mm)	1145x630x875		717066	
	1645x630x875		717067	
	2145x630x875		717086	
	2645x630x875		717087	
Mesa rodillos con cuba y patas sobre ruedas 1100-1600-2100mm (Elemento de cierre +45mm) Roller table with bowl and legs on casters 1100-1600-2100mm (closing element +45mm) Table à rouleaux avec cuve et pieds sur roulettes 1100-1600-2100mm (élément fermeture +45mm)	1145x630x875		717069	
	1645x630x875		717070	
	2145x630x875		717088	
Curva con rodillos 90° Roller curve 90° Table courbe à rouleaux 90°	1100x1100x875		717068	

Los datos técnicos están sujetos a posibles variaciones que serán actualizadas periódicamente en las fichas técnicas del producto, disponibles en la web /
The technical data are subject to possible variations that will be updated periodically in the technical data sheets of the product, which are available on the website /
Les données techniques peuvent varier et seront actualisées dans les fiches techniques du produit, disponibles sur le site web.

Congelador tapa abatible /
Lid chest freezer /
Congélateur avec couvercle battant



HF 500 AL HC



Controlador digital
Adjustable thermostat
Thermostat réglable

MODELO/MODELE/MODÈLE	HF 240 AL HC	HF 320 AL HC	HF 400 AL HC	HF 500 AL HC	HF 550 AL HC	HF 700 AL HC
Precio Price Prix						
Medidas Measures [mm] Mesures	830 660 860	990 660 860	1170 660 860	1400 660 860	1600 660 860	1570 751 1027
Tensión/Frecuencia Electrical data [V/Hz] Tension électrique	220V-240V/50Hz					
Material Material Matériel	Ext: Chapa galvanizada plastificada blanco / Galvanised steel white plastic coated / Tôle galvanisée plastifiée blanc. Int: Cuba interior en aluminio / Aluminium inner tank / Cuve intérieure en aluminium					
Capacidad Capacity [L] Capacité	176	220	285	344	439	664
Nº Cesta (serie/opción) Nº baskets (standard/optional) Nº Paniers (série/option)	2/0	2/1	2/2	2/3	2/4	2/4
Compresor Compressor Compresseur	1/9	1/9	1/7	1/6	1/3	1/3
Temperatura Temperature [32°C] Température	**-17°C / -25°C**					
Condensación Condensation Condenseur	Estática / Static / Statique					Ventilada / Ventilated / Ventilée
Evaporación Evaporation Evaporateur	Estática / Static / Statique					
Desescarche Defrost [Kg.] Dégivrage	Manual/ Manual / Manuel					
Capac. Congelación Freezing capacity Puissance congélation	12	16	18	20	24	42
Potencia Power [W] Puissance	133	130	161	180	195	220
Refrigerante Refrigerant Gaz	**HC R600a**					**R290**
Clase energética Energy class Classe énergétique	**F**				**-**	
Opcional Optional Options	**Cesta /** Basket / Panier **Cesta /** Basket / Panier **HF 700**					

Válido para todo el catálogo / Valid for the entire product guide / Valable pour tout le catalogue:
Fotografías no contractuales / Non contractual pictures / Photos non contractuelles.
Características técnicas y constructivas sujetas a variación sin previo aviso / We reserve the right to change specifications without prior notice / Les caractéristiques techniques et la conception peuvent être sujettes à modifications, sans préavis.

Conservadora puerta corredera /
Sliding doors conservator /
Congélateur avec couvercle coulissant

Serie / Series / Série **HF**



HF 400 TCG

Controlador digital
Adjustable thermostat
Thermostat réglable



Mod. TCC
Tapa ciega
Solid lid
Couvercle plein

Mod. TCG
Tapa cristal con llave
Glass lid with key
Couvercle en verre avec clé



MODELO/MODELE/MODÈLE	HF 300 TCGHC HF 300 TCC HC	HF 400 TCGHC HF 400 TCC HC	HF 500 TCGHC HF 500 TCC HC
Precio **Price** Prix			
Medidas ↔ ↗ ↕ Measures [mm] Mesures	1063 670 900	1283 670 900	1503 670 900
Tensión/Frecuencia Electrical data [V/Hz] Tension électrique	220V-240V/50Hz		
Material Material Matériel	Ext: Chapa galvanizada plastificada blanco / Galvanised steel white plastic coated / Tôle galvanisée plastifiée blanc. Int: Cuba interior en aluminio / Aluminium inner tank / Cuve intérieure en aluminium		
Capacidad Capacity [L] Capacité	256	327	398
Nº Cesta (serie/opción) Nº baskets (standard/optional) Nº Paniers (série/option)	Mod. TCG 2/2 Mod. TCC -	Mod. TCG 2/3 Mod. TCC -	Mod. TCG 2/4 Mod. TCC -
Compresor Compressor Compresseur	1/6	1/3	1/3
Temperatura Temperature [32ºC] Température	**-18ºC / -24ºC**		
Condensación Condensation Condenseur	Ventilada / Ventilated / Ventilée		
Evaporación Evaporation Evaporateur	Estática / Static / Statique		
Desescarche Defrost [Kg.] Dégivrage	Manual/ Manual / Manuel		
Capac. Congelación Freezing capacity Puissance congélation	23	25	27
Potencia Power [W] Puissance	135	190	190
Refrigerante Refrigerant Gaz	**HC R600a**		
Clase energética Energy class Classe énergétique	**F**		
Opcional Optional Options	**Cesta /** Basket **/** Panier **TCG**		

Los datos técnicos están sujetos a posibles variaciones que serán actualizadas periódicamente en las fichas técnicas del producto, disponibles en la web /
The technical data are subject to possible variations that will be updated periodically in the technical data sheets of the product, which are available on the website /
Les données techniques peuvent varier et seront actualisées dans les fiches techniques du produit, disponibles sur le site web.

Congeladores tapa abatible -70ºC / -60ºC
Lid Chest freezers -70ºC / -60ºC
Congélateurs avec couvercle battant -70ºC / -60ºC

IDEAL PARA ALMACENAR ATÚN PARA SUSHI



Controlador digital
Adjustable thermostat
Thermostat réglable

IDEAL FOR STORING TUNA FISH FOR SUSHI



IDÉAL POUR CONSERVER LE THON POUR LE SUSHI



Controlador digital
Adjustable thermostat
Thermostat réglable

	NEW -70ºC	-60ºC				
MODELO / MODELE / MODÈLE	UL100	PRO 11	PRO 21	PRO 31	PRO 41	PRO 60
Precio Price Prix						
Temperatura Temperature Température (ºC)	-40ºC/-70ºC	-30ºC/-60ºC				
Medidas Measures Mesures (EXT)	610 x 650 x 850 mm.	725 x 655 x 865 mm.	1055 x 655 x 865 mm.	1305 x 655 x 865 mm.	1505 x 655 x 865 mm.	1705 x 655 x 865 mm.
Medidas Measures Mesures (INT)	460 x 440 x 487 mm.	520 x 450 x 650 mm.	850 x 450 x 650 mm.	1100 x 450 x 650 mm.	1300 x 450 x 650 mm.	1540 x 450 x 650 mm.
Tensión/Frecuencia Electrical data Tension électrique	220-240V/50Hz	220V/50Hz				
Controlador Controller Régulateur	Danfoss Digital (Sin alarma/Without alarm/Sans alarme)	Dixell Digital con alarma acustica / Contacto libre para conectar a alarma externa / Dixell Digital with acoustic alarm / Free contact for connection to external alarm / Dixell Digital avec alarme sonore / Contact libre pour connexion à une alarme externe				
Aislamiento Isolation Isolation (mm)	70	102,5				
Capacidad Capacity Capacité (L NETOS)	99	130	226	300	360	481
Nº Cesta (serie/opción) Nº baskets (standard/optional) Nº Paniers (série/option)	1/0	0/2	0/3	0/4	0/5	-
Condensación Condensing Condensation	Condensador interior en parte trasera, condensador estatico en la trasera y ventilador de apoyo al compresor / Inner rear condenser, rear static condenser and compressor support fan / Condenseur intérieur à l'arrière, condenseur statique à l'arrière et ventilateur de support du compresseur.					
Evaporador Cooler Évaporateur	Estático (tubo de aluminio) / Static (aluminium tube) / Statique (tube d'aluminium)					
Desescarche Defrost Dégrivrage	Manual / Manual / Manuel					
Potencia Power Puissance (W)	480	375	455	544	587	612
Consumo Consumption Consommation (kWh/24h)	6	4,3	5	5,2	6,1	9,2
Refrigerante Refrigerant Gaz	R290 + R170	R600a + R1150				
Opcional Optional Options	-					

Válido para todo el catálogo / Valid for the entire product guide / Valable pour tout le catalogue:
Fotografías no contractuales / Non contractual pictures / Photos non contractuelles.
Caracteristicas técnicas y constructivas sujetas a variación sin previo aviso / We reserve the right to change specifications without prior notice / Les caractéristiques techniques et la conception peuvent être sujettes à modifications, sans préavis.

Serie / Series / Série **PRO**



UL100



UL100



PRO 11



PRO 21



PRO 31





PRO 41



PRO 60

Los datos técnicos están sujetos a posibles variaciones que serán actualizadas periódicamente en las fichas técnicas del producto, disponibles en la web /
The technical data are subject to possible variations that will be updated periodically in the technical data sheets of the product, which are available on the website /
Les données techniques peuvent varier et seront actualisées dans les fiches techniques du produit, disponibles sur le site web.

Conservadora expositora puerta cristal /
Horizontal freezer with glass LID /
Conservateur panoramique congélation

Serie / Series / Série **IL**

Aislamiento (100% libre de CFC`S), con 60 mm de espesor >=42,5Kg/m³.
Evaporador y condensador en tubería de cobre.
Condensador libre mantenimiento.
Controlador digital.
Tapas correderas de cristal, marco calentado para evitar bloqueo de tapas.

Injected insulation (100% CFC'S free) with 60 mm thickness >=42,5Kg/m³.
Evaporator and condensator in copper.
Free maintenance condenser. Digital controller.
Sliding glass lid, heated frame to avoid blocking of lids

Isolation (100% sans CFC `S), 60 mm d'épaisseur >=42,5Kg/m³.
Évaporateur et condensateur avec tuyauterie en cuivre.
Thermostat réglable.
Thermomètre analogique.
Dessus portes coulissantes vitrées, encadrement chauffé pour éviter le blocage des portes vitrées.

Serie / Series / Série **CHE**

Aislamiento (100% libre de CFC'S), con 70 mm de espesor >=42,5Kg/m³.
Evaporador y condensador en tubería de cobre.
Condensador de libre mantenimiento. Controlador digital.
Tapa correderas de cristal (Mod. TC) o tapa abatible (Mod. TA),
con marco calentado para evitar el bloqueo de tapas.
Iluminación interior.

Injected insulation (100% CFC'S free) with 70 mm thickness >=42,5Kg/m³.
Evaporator and condensator in copper.
Free maintenance condenser. Digital controller.
Sliding glass lid (TC) or lift lid (TA), heated frame to avoid blocking of lids.
Internal ilumination.

Isolation (100% sans CFC'S), 70 mm d'épaisseur >=42,5Kg/m³.
Évaporateur et condensateur avec tuyauterie en cuivre.
Condenseur en libre maintenance. Contrôleur digital.
Dessus portes coulissantes (Mod. TC) ou couvercle battant (Mod. TA), avec encadrement chauffé pour éviter le blocage des portes vitrées.
Éclairage intérieur.

MODELO/MODELE/MODÈLE	IL 1500 HC	IL 2000 HC	IL 2500 HC	CHE 1500 TC HC	CHE 2000 TC HC	CHE 1770 TC HC
Precio Price Prix						
Medidas Measures [mm] Mesures	1550 960 780	2050 960 780	2500 960 780	1500 880 940	2000 880 940	1770 840 900
Tensión/Frecuencia Electrical data [V/Hz] Tension électrique	220V-240V/50Hz					
Material Material Matériel	**Exterior e interior en chapa galvanizada revestida en PVC blanco.** Exterior and interior of galvanized steel, white plastic coated. Extérieur et intérieur en tôle galvanisée en PVC blanc.					
Capacidad Capacity [L] Capacité	459	652	805	350	518	370
Nº Cesta (serie/opción) Nº baskets (standard/optional) Nº Paniers (série/option)	(1/3)=4	(1/5)=6	(1/7)=8	0/5	0/6	n/d
Divisoria Alta-Baja Divider High-Low Diviseur Haut-Bas	-			1/1	1/1	1/1
Compresor Compressor Compresseur	2 (1/5)	2 (1/5)	2 (1/5)	2 (1/5)	2(1/5)	2 (1/5)
Temperatura Temperature [3L1] Température	**-18°C / -22°C**			**-18°C / -22°C**		
Condensación Condensation Condenseur	Ventilada / Ventilated / Ventilée					
Evaporación Evaporation Evaporateur	Estática / Static / Statique					
Desescarche Defrost [Kg.] Dégivrage	Manual/ Manual / Manuel					Semiautomático / Semi-automatic / Semi-automatique
Consumo Consumption [Kwh/24h] Consommation	3,9	4,5	4,9	7,5	8,4	9
Potencia Power [W] Puissance	305	345	345	526	526	549
Refrigerante Refrigerant Gaz	**R290**					
Clase energética Energy class Classe énergétique	**C**	**B**	**C**	**E**	**D**	**E**
Opcional Optional Options	Porta precios/Carries prices/Porte prix			Porta precios/Carries prices/Porte prix		
	Barra divisoria/Divider bar/Barre de div. grille séparation			Kit unión / Union kit / Kit union		
	Cesta/Basket/Panier **Cesta pequeña/**Small Basket/Petit panier **Cubeta plástico/**Plastic Basket/Cuve plastique **Divisoria alta/**High Divider/Grille sépar. haute **Divisoria baja/**Small divider/Grille sépar. basse		**Antracita exterior, consultar** Ext. Anthracite, to consult Anthracite extérieur, consulter	**Cesta /** Basket **/** Panier		

Válido para todo el catálogo / Valid for the entire product guide / Valable pour tout le catalogue:
Fotografías no contractuales / Non contractual pictures / Photos non contractuelles.
Características técnicas y constructivas sujetas a variación sin previo aviso / We reserve the right to change specifications without prior notice / Les caractéristiques techniques et la conception peuvent être sujettes à modifications, sans préavis.

Serie / Series / Série **IL**
Serie / Series / Série **CHE**

+Info: **www.infrico.com**



IL2000HC









CHE2000TCHC(4) + CHE1770TCHC

CHE 1770 TC HC

TC: Tapa corredera
TC: Sliding lid
TC: Couvercle coulissant



Los datos técnicos están sujetos a posibles variaciones que serán actualizadas periódicamente en las fichas técnicas del producto, disponibles en la web /
The technical data are subject to possible variations that will be updated periodically in the technical data sheets of the product, which are available on the website /
Les données techniques peuvent varier et seront actualisées dans les fiches techniques du produit, disponibles sur le site web.

Conservadora expositora puerta cristal curvada /
Conservative of curved glass crystal door /
Conservateur panoramique pour surgelés

	EHC					EHC D	
MODELO MODELE MODÈLE	 EHC1500 DEHC	 EHC2000 DEHC	 EHC2200 DEHC	 EHC2500 DEHC	 EHC1970 DETHC	 EHCD2150 DEHC	 EHCD1470 DEHC
Precio Price Prix							
Temperatura Temperature (°C) Température	**-16°C/-24°C**						

MOD.	EHCR1500 DEHC	EHCR2000 DEHC	EHCR2200 DEHC	EHCR2500 DEHC	EHCR1970 DET HC		
Precio **MIXTO** Price MIXTE Prix MIXTE							
Temperatura (°C) Temperature Température	**-16°C/-24°C** **+10°C/-24°C**						
Medidas (mm) Measures Mesures	1520 x 920 x 790 mm.	2020 x 920 x 790 mm.	2200 x 920 x 790 mm.	2500 x 920 x 790 mm.	1990 x 920 x 790 mm.	2150 x 1465 x 930 mm.	1470 x 811 x 902 mm.
Clase Climática (°C) Climatic class Classe climatique	3 L1 (25°C/60%Hr) 3 M1 (25°C/60%Hr)						
Tensión/Frecuencia Electrical data Tension électrique	230V/1ph/50Hz						
Controlador Controller Régulateur	Digital						
Material (EXT/INT) Material Matériel	Chapa de acero galvanizado, recubierta de PVC / Galvanized sheet steel, PVC coated / Tôle d'acier galvanisée, revêtement en PVC						
Aislamiento (mm) Isolation Isolation	70mm (42,5kg/m^3) / Free CFC's / Zero ODP-GWP)						
Capacidad (L) Capacity Capacité	400	580	630	750	430	1255	334
Compresor (HP) Compressor Compresseur	2 (1/5) 2 (1/3+)	2 (1/5) 2 (1/3+)	2 (1/5) 2 (1/3+)	2 (1/5) 2 (1/3+)	2 (1/5) 2 (1/5)	2 (1/3)	2 (1/5)
Nº Cesta (serie/opción) Nº baskets (standard/optional) Nº Paniers (série/option)	0/3	0/5	0/6	0/7	-	-	
Divisoria (serie/opción) Divider (standard/optional) Diviseur (série/option)	1/7	2/7	2/7	2/7	2/7	4/6	2/3
Condensación Condensing Condensation	Ventilado / Ventilated / Ventilé						
Desescarche Defrost Dégrivrage	Automático / Automatic / Automatique						
Evaporación Evaporation Évaporation	Estática / Static / Estatique						
Potencia (W) Power Puissance	598 759	662 777	662 777	681 796	656 771	672	413
Potencia frig. (W A -10°C) Cooling capacity Puissance Frig.	-						
Consumo (kWh/24h) Consumption Consommation	6,10 7,30	6,40 7,50	7,00 7,80	7,80 8,30	6,70 8,80	9,2	4,10
Clasif. energética Energy classific. Classif. énergétique	**D** **D**	**C** **D**	**C** **D**	**C** **D**	**C** **D**	**C**	
Refrigerante Refrigerant Gaz	**R-290**						
Opcional Optional Options	**Cesta /** Basket / Panier					**Porta precios /** Ticket strip / Porte prix	
	Parrilla divisoria / Divider wire / Grille de séparation						
	Kit unión / Assembly kit / Kit union						
	Porta precios / Ticket strip / Porte prix						
	Rodapie / Skirting board / Plinthe **Consultar /** To consult / Consulter						

Válido para todo el catálogo / Valid for the entire product guide / Valable pour tout le catalogue:
Fotografías no contractuales / Non contractual pictures / Photos non contractuelles.
Características técnicas y constructivas sujetas a variación sin previo aviso / We reserve the right to change specifications without prior notice / Les caractéristiques techniques et la conception peuvent être sujettes à modifications, sans préavis.

Serie / Series / Série **EHC / EHC D**
Serie / Series / Série **EHC R**

EHC1970 DETHC

EHC2000 DEHC



Lineal ECH1970 DETHC + ECH2000 DEHC
ECH1970 DETHC + ECH2000 DEHC Linear assembly
Assemblage lineaire ECH1970 DETHC + ECH2000 DEHC

Decor. Exterior
Decor. Exterior
Décor. Ext.

Ral 9016 Blanco White Blanc	Negro exterior, consultar Ext. black, to consult Noir extérieur, consulter	Antracita exterior, consultar Ext. Anthracite, to consult Anthracite extérieur, consulter

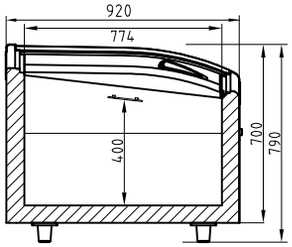



EHC2500 DEHC



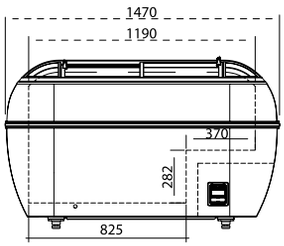

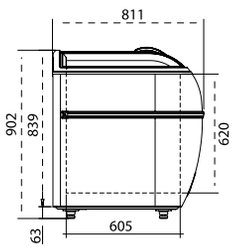

EHC1470 DEHC

Decor. Exterior
Decor. Exterior
Décor. Ext.

Ral 9016 Blanco White Blanc	Negro exterior, consultar Ext. black, to consult Noir extérieur, consulter
	Antracita exterior, consultar Ext. Anthracite, to consult Anthracite extérieur, consulter



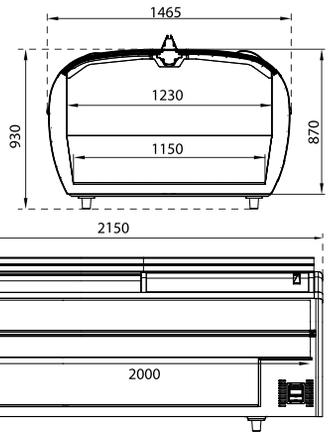

Lineal EHCD2150 DEHC
EHCD2150 DEHC Linear assembly
Assemblage lineaire EHCD2150 DEHC

Los datos técnicos están sujetos a posibles variaciones que serán actualizadas periódicamente en las fichas técnicas del producto, disponibles en la web /
The technical data are subject to possible variations that will be updated periodically in the technical data sheets of the product, which are available on the website /
Les données techniques peuvent varier et seront actualisées dans les fiches techniques du produit, disponibles sur le site web.

Expositora conservadora horizontal VISION, compresor VSC /
Horizontal conservative display VISION, VSC compressor /
Conservateur panoramique Vision, compresseur VSC

MODELO MODELE MODÈLE	 **EHCV 2000 VSC**	 **EHCV 2500 VSC**	 **EHCV 2000 TVSC**
Precio Price Prix			
Temperatura Temperature (°C) Température	**+10°C/-22°C**		
Medidas Measures (mm) Mesures	1953 x 980 x 970 mm.	2500 x 980 x 970 mm.	1983 x 980 x 970 mm.
Clase Climática Climatic class (°C) Classe climatique	3 L1 (25°C/60%Hr) 3 M1 (25°C/60%Hr)		
Tensión/Frecuencia Electrical data Tension électrique	220-240V/50-60Hz		
Controlador Controller Régulateur	Dixell Digital		
Material Material (EXT/INT) Matériel	Chapa de acero galvanizado, recubierta de PVC / Galvanized sheet steel, PVC coated / Tôle d'acier galvanisée, revêtement en PVC		
Aislamiento Isolation (mm) Isolation	70mm (42,5kg/m^3)		
Capacidad Capacity (L) Capacité	613	821	613
Compresor Compressor (HP) Compresseur	1 1/4HP VSC regulación capacidad inverter / 1 1/4HP VSC inverter capacity control / 1 1/4HP VSC contrôle de la capacité inverter		
Nº Puertas Doors Portes	2	2	2
Divisoria (serie/opción) Divider (standard/optional) Diviseur (série/option)	2/7	2/7	2/7
Condensación Condensing Condensation	Ventilado / Ventilated / Ventilé		
Desescarche Defrost Dégrivrage	Automático / Automatic / Automatique		
Evaporación Evaporation Évaporation	Estática / Static / Estatique		
Potencia Power (W) Puissance	1300	1300	1300
Potencia frig. Cooling capacity (W A -10°C) Puissance Frig.	1000	1000	1000
Consumo Consumption (kWh/24h) Consommation	10,6	11,8	10,6
Clasif. energética Energy classific. Classif. énergétique	**D**	**D**	**D**
Refrigerante Refrigerant Gaz	**R-288**		
Opcional Optional Options	**Parrilla divisoria /** Divider wire / Grille de séparation		
	Porta precios / Ticket strip / Porte prix		

Válido para todo el catálogo / Valid for the entire product guide / Valable pour tout le catalogue:
Fotografías no contractuales / Non contractual pictures / Photos non contractuelles.
Características técnicas y constructivas sujetas a variación sin previo aviso / We reserve the right to change specifications without prior notice / Les caractéristiques techniques et la conception peuvent être sujettes à modifications, sans préavis.

NEW

Serie / Series / Série **EHC VISION VSC**

EHCV2000VSC



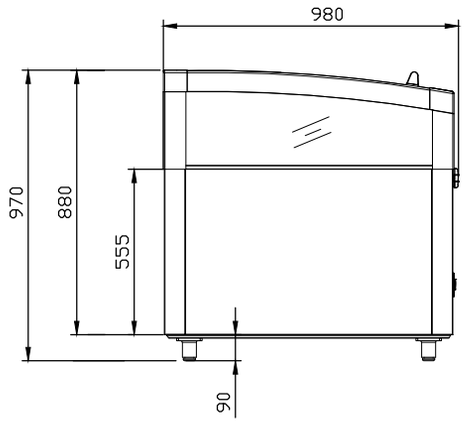

EHCV VSC/TVSC

EHCV2500VSC



Decor. Exterior /
Exterior Decor./
Décoration Ext.

Ral 9016 **Blanco** White Blanc
Negro , consultar Black, to consult Noir, consulter
Antracita, consultar Anthracite, to consult Anthracite, consulter



Los datos técnicos están sujetos a posibles variaciones que serán actualizadas periódicamente en las fichas técnicas del producto, disponibles en la web /
The technical data are subject to possible variations that will be updated periodically in the technical data sheets of the product, which are available on the website /
Les données techniques peuvent varier et seront actualisées dans les fiches techniques du produit, disponibles sur le site web

Armario de refrigeración y congelación /
Chillers and freezers /
Congélateur vertical

A DESTACAR

Modelos con puerta ciega SD con tirador integrado en la puerta (RV200ISD y FS200ISD) y modelos con puerta de cristal GD con tirador en acero inoxidable (RV200IGD y FS200IGD).
Puerta de cristal con doble cristal en los modelos de refrigeración, triple cristal templado y calefactado en los modelos de baja temperatura.
Modelos de refrigeración RV con dos estantes regulables y modelos de congelación FS dos estantes no regulables.
Termostato digital.
Cerradura con llave de serie.
Iluminación Led en el modelo de refrigeración con puerta de cristal.
Reguladores en la parte frontal y rodillo en la parte trasera para facilitar el desplazamiento.

BENEFITS

Models with blind door SD with integrated door handle (RV200ISD and FS200ISD) and models with glass door GD with handle in stainless steel (RV200IGD and FS200IGD).
Glass door with double glazing in the cooling models, triple tempered glass and heated in the low temperature models.
RV refrigeration models with two adjustable shelves and FS freezing models, two non-adjustable shelves.
Digital thermostat.
Lock with serial key.
LED lighting in the cooling model with glass door.
Regulators on the front and roller on the back for easy movement.

Á SOULIGNER

Modèles avec porte pleine SD avec poignée intégrée dans la porte (RV200ISD et FS200ISD) et modèles avec porte vitrée GD avec poignée en acier inoxydable (RV200IGD et FS200IGD).
Porte avec double vitrage dans les modèles de réfrigération, triple vitrage avec verre trempé et chauffée dans les modèles à basse température.
Modèles de réfrigération RV avec deux niveaux réglables et modèles de congélation FS, deux niveaux non réglables.
Thermostat numérique.
Serrure avec clé de série.
Éclairage Led pour les modèles de réfrigération avec porte vitrée.
Régulateurs frontal et petits rouleaux à l'arrière pour faciliter le déplacement.

MODELO/MODELE/MODÈLE	RV 200 ISD	RV 200 IGD	FS 200 ISD	FS 200 IGD
Precio **Price** Prix				
Medidas **Measures** [mm] Mesures	600 620 835	600 620 835	600 620 835	600 620 835
Tensión/Frecuencia **Electrical data** [V/Hz] Tension électrique	230V / 50Hz			
Material **Material** Matériel	**Exterior en acero inoxidable e interior en termoconformado ABS.** **Exterior in stainless steel and interior in ABS thermoformed.** Extérieur en acier inoxydable et intérieur en thermoformage ABS.			
Capacidad **Capacity** [L] Capacité	150	150	150	150
Estantes **Shelves** Étagères	2 regulables en altura 2 height adjustable 2 réglables en hauteur	2 regulables en altura 2 height adjustable 2 réglables en hauteur	2 fijas 2 fijas 2 fijas	2 fijas 2 fijas 2 fijas
Medidas estantes **Shelves dimens.** [mm] Mesures étagères	410x500		450x500	
Puerta **Door** Porte	Ciega / Solid	Cristal / Glass	Ciega / Solid	Cristal / Glass
Temperatura **Temperature** [32°C] Température	**0°C / +8°C**	**+2°C / +8°C**	**-18°C / -21°C**	**-18°C / -21°C**
Condensación **Condensation** Condenseur	Estática / Static / Statique			Estática con ventilador Static with cooler Statique avec ventilateur
Evaporación **Evaporation** Evaporateur	Ventilado / Ventilated / Ventilé Roll-bond		Estática / Static / Statique	
Desescarche **Defrost** [Kg.] Dégivrage	Automático / Automatic / Automatique		Manual/ Manual / Manuel	
Consumo **Consumption** [Kwh/24h] Consommation	1,7	3,2	1,66	2,8
Potencia **Power** [W] Puissance	140	140	80	150
Refrigerante **Refrigerant** Gaz	**HC R600a**			**R290**
Opcional **Optional** Options	-			

Válido para todo el catálogo / Valid for the entire product guide / Valable pour tout le catalogue:
Fotografías no contractuales / Non contractual pictures / Photos non contractuelles.
Características técnicas y constructivas sujetas a variación sin previo aviso / We reserve the right to change specifications without prior notice / Les caractéristiques techniques et la conception peuvent être sujettes à modifications, sans préavis.

Serie / Series / Série **MINI ARMARIO**

+Info: **www.infrico.com**



RV200ISD



RV200IGD



FS200ISD



FS200IGD

Cerradura
Door lock
Serrure



Interruptor
Switch
Interrupteur



Control digital
Digital control
Contrôle digital



Los datos técnicos están sujetos a posibles variaciones que serán actualizadas periódicamente en las fichas técnicas del producto, disponibles en la web /
The technical data are subject to possible variations that will be updated periodically in the technical data sheets of the product, which are available on the website /
Les données techniques peuvent varier et seront actualisées dans les fiches techniques du produit, disponibles sur le site web.

Armario de refrigeración y congelación 400L /
400L Chillers and freezers /
Congélateur vertical 400L

A DESTACAR

Modelos con puerta ciega SD con tirador integrado en la puerta (RV400ISD y FS400ISD) y modelos con puerta de cristal GD con tirador en acero inoxidable (RV400IGD y FS400IGD).
Puerta de cristal con doble cristal en los modelos de refrigeración, triple cristal templado y calefactado en los modelos de baja temperatura.
Termostato digital.
Cerradura con llave de serie.
Iluminación Led en modelos con puerta de cristal.

BENEFITS

Models with blind door SD with integrated door handle (RV400ISD and FS400ISD) and models with glass door GD with handle in stainless steel (RV400IGD and FS400IGD).
Glass door with double glazing in the cooling models, triple tempered glass and heated in the low temperature models.
Digital thermostat.
Lock with serial key.
LED lighting in the models with glass door.

Á SOULIGNER

Modèles avec porte pleine SD avec poignée intégrée dans la porte (RV400ISD et FS400ISD) et modèles avec porte vitrée GD avec poignée en acier inoxydable (RV400IGD et FS400IGD).
Porte avec double vitrage dans les modèles de réfrigération, triple vitrage avec verre trempé et chauffée dans les modèles à basse température.
Thermostat numérique.
Serrure avec clé de série.
Éclairage Led pour les modèles avec porte vitrée.






MODELO/MODELE/MODÈLE	RV 400 SD	RV 400 GD	FS 400 SD	FS 400 GD
Precio Price Prix				
Medidas INT Measures Mesures [mm]	600 685 1890	600 723 1890	600 685 1890	600 723 1890
Medidas EXT Measures Mesures [mm]	480 540 1680	480 540 1680	470 533 1665	470 533 1665
Temperatura Temperature Température [32°C]	**2°C / +10°C**	**M1: -1°C / +5°C**	**-18°C / -22°C**	**L1: -15°C / -18°C**
Tensión/Frecuencia Electrical data Tension électrique [V/Hz]	230V / 50Hz			
Material Material Matériel	**Exterior en acero gris, puerta ciega Inox, puerta cristal con marco de aluminio, interior en termoconformado ABS.** **Exterior in steel grey, solid door Stainless steel, glass door aluminium frame, interior in ABS thermoformed.** Extérieur en acier gris, porte aveugle en Inox, porte vitrée avec cadre en aluminium, intérieur thermoformé en ABS.			
Capacidad Capacity Capacité [L]	400			
Controlador Controller Régulateur	Digital			
Iluminación Lighting Éclairage	No	Led horizontal parte superior / Top horizontal LED / Top horizontal LED	No	Led Vertical / Vertical LED / Led Verticale
Estantes Shelves Étagères	4 Regulables/Adjustable/Réglable + 1 base		6	
Medidas estantes Shelves dimens. Mesures étagères [mm]	6 (476x481x40) + 1 (476x292x40)		Nivel del evaporador / Evaporator layer / Niveau de l'évaporateur 414x410	
Puerta Door Porte	Ciega / Solid	Cristal / Glass	Ciega / Solid	Cristal / Glass
Condensación Condensation Condenseur	Estática / Static / Statique			
Evaporación Evaporation Evaporateur	Ventilado / Ventilated / Ventilé Roll-bond		Estática / Static / Statique	
Desescarche Defrost Dégivrage	Automático / Automatic / Automatique		Manual/ Manual / Manuel	
Consumo Consumption Consommation [Kwh/24h]	1,71	1,96	1,98	4,77
Potencia Power Puissance [W]	200	200	400	450
Refrigerante Refrigerant Gaz	**HC R600a**		**R290**	
Opcional Optional Options	-		Cestas / Baskets / Paniers 60mm (7Uds)	

Válido para todo el catálogo / Valid for the entire product guide / Valable pour tout le catalogue:
Fotografías no contractuales / Non contractual pictures / Photos non contractuelles.
Características técnicas y constructivas sujetas a variación sin previo aviso / We reserve the right to change specifications without prior notice / Les caractéristiques techniques et la conception peuvent être sujettes à modifications, sans préavis.

NEW

Serie / Series / Série **400L**

+Info: **www.infrico.com**

RV400SD



RV400GD



Cerradura
Door lock
Serrure



Control digital
Digital control
Contrôle digital



FS400SD



FS400GD



Los datos técnicos están sujetos a posibles variaciones que serán actualizadas periódicamente en las fichas técnicas del producto, disponibles en la web /
The technical data are subject to possible variations that will be updated periodically in the technical data sheets of the product, which are available on the website /
Les données techniques peuvent varier et seront actualisées dans les fiches techniques du produit, disponibles sur le site web.

Congelador vertical /
Freezer /
Congélateur vertical

A DESTACAR

Aislamiento en poliuretano inyectado a alta presión (100% libre de CFC'S), con 55 mm de espesor.
Los modelos CV 130HC de serie con parrillas, el resto de modelos de serie con cajones extraibles.
Panel de mandos (Termostato HC, piloto red, piloto alarma e interruptor congelación rápida).

BENEFITS

Injected polyurethane isolation to high pressure (100% free one of CFC'S), with 55 mm thickness.
Models CV 130 HC of the series with grills, the rest of models of series with removable drawers.
Control panel (Thermostat, pilot network, pilot alarm and fast freeze switch).

Á SOULIGNER

Isolation en polyuréthane injecté à haute pression (100% sans CFC'S), avec 55 mm d'épaisseur.
Les modèles CV 130 HC sont de série avec grilles, les autres modèles sont avec tiroirs amovibles de série.
Panneau de commande (Thermostat, réseau pilote,alarme pilote et interrupteur congélation rapide).
Dans des modèles CV 220 et CV 330 ouverture de porte 135° pour extraction tiroirs.

MODELO/MODELE/MODÈLE	CV 130 HC CV 130 I HC	CV 220 HC	CV 330 HC
Precio **Price** Prix			
Medidas **Measures** [mm] Mesures	540 600 870	540 600 1340	540 600 1920
Tensión/Frecuencia **Electrical data** [V/Hz] Tension électrique	220-240/50		
Material **Material** Matériel	**Exterior chapa plastif. blanca (CV130IHC en chapa inox). Interior termoconformado** **Exterior white plastic-coated sheet (CV130IHC in stainless steel inox). Thermoformed interior** Extérieur plastifié blanc (CV130IHC en tôle inox.) Intérieur thermoformé		
Capacidad **Capacity** [L] Capacité	112	157	233
Estantes **Shelves** Étagères	3+1	7	9 (2 abatibles)
Temperatura **Temperature** [32°C] Température	**-18°C / -23°C**		
Condensación **Condensation** Condenseur	Estática / Static / Statique		
Evaporación **Evaporation** Evaporateur	Estática / Static / Statique		
Desescarche **Defrost** [Kg.] Dégivrage	Manual/ Manual / Manuel		
Compresor **Compressor** [HP] Compresseur	1/9	1/6	1/9+1/8
Potencia **Power** [W] Puissance	80	110	80+100
Capacid. congelación **Freezing capacity** [Kg/24h] Pouvoir congélation	7	12	24
Refrigerante **Refrigerant** Gaz	**HC R600a**		
Opcional **Optional** Options	**CV130 I HC** **4 cajones /** 4 drawers / 4 tiroirs:	**Apertura puerta 135° para extracción de cajones.** Door opening 135° for extraction of drawers. Ouverture de porte 135° pour extraction de tiroirs.	**Chapa color inox.** **Plate color inox** Tôle couleur inox. **Apertura puerta 135° para extracción de cajones.** Door opening 135° for extraction of drawers. Ouverture de porte 135° pour extraction de tiroirs.

Válido para todo el catálogo / Valid for the entire product guide / Valable pour tout le catalogue:
Fotografías no contractuales / Non contractual pictures / Photos non contractuelles.
Características técnicas y constructivas sujetas a variación sin previo aviso / We reserve the right to change specifications without prior notice / Les caractéristiques techniques et la conception peuvent être sujettes à modifications, sans préavis.

Serie / Series / Série **CV**

+Info: **www.infrico.com**

CV 130 INOX HC



Parrillas
Grills
Grilles

Cajones en opción
Drawers optional
Tiroirs en option



Puertas abatibles
Tilt forward doors
Portes battantes



CV 330 HC

(9 cajones)
(9 drawers)
(9 tiroirs)



CV 220 HC

(7 cajones)
(7 drawers)
(7 tiroirs)

Los datos técnicos están sujetos a posibles variaciones que serán actualizadas periódicamente en las fichas técnicas del producto, disponibles en la web /
The technical data are subject to possible variations that will be updated periodically in the technical data sheets of the product, which are available on the website /
Les données techniques peuvent varier et seront actualisées dans les fiches techniques du produit, disponibles sur le site web.

Armario expositor heladería y pastelería /
Exhibiting cupboard for ice-cream and pastry /
Armoire d'exposition pour la glace et la pâtisserie

A DESTACAR

Exposición de 1 a 4 caras en cristal.
Estantes interiores en cristal de 530x450 mm (Mod. LO3505, LO3702, LO7700).
Evaporador estático de 5 niveles en armarios heladería (LO3500/3700/7703).
Estantes giratorios de diámetro 460 mm (Mod. LO3701).
Ruedas en todos los modelos.
Iluminación interior LED.

BENEFITS

Four face glass exhibition.
Interior shelves in glass of 530x450 (Mod. LO3505, LO3702, Lo7700).
5-level static evaporator in ice cream cabinets (LO3500/3700/7703).
Rotating shelved with a 460 diameter (Mod. Lo3701).
Castors in all of the models.
LED lighting.

Á SOULIGNER

Quatre faces vitrées.
Étagères interieures vitrées, 530x450mm (Mod. LO3505, LO3702, LO7700).
Evaporateur statique à 5 niveaux dans les armoires à glace (LO3500/3700/7703).
Étagères tournantes 460mm (Mod. Lo3701).
Roulettes sur tous les modèles.
Éclairage intérieur LED.

	HELADERÍA / ICE-CREAM / GLACE			PASTELERÍA / PASTRY / PÂTISSERIE			
MODELO/MODELE/MODÈLE	LO3500	LO3700	LO7703	LO3505	LO3702	LO3701	LO7700
Precio Price Prix							
Medidas Measures [mm] Mesures	700 650 1900	700 650 1900	1320 650 1900	700 650 1900	700 650 1900	700 650 1900	1320 650 1900
Tensión/Frecuencia Electrical data [V/Hz] Tension électrique	220/50						
Material Material Matériel	**Estructura en aluminio anodizado con decoración de serie en Plata.** **Anodised aluminium structure with round forms, and with silver series decorations.** Structure en aluminium anodisé avec décoration en argent de série.						
Capacidad Capacity Capacité	420	420	420+420	420	420	420	420+420
Caras de cristal Glass sides Faces vitrées	1	4	4	1	4	4	4
Puertas Doors Portes	1	1	2	1	1	1	2
Estantes Shelves Étagères	5 fijos + 1 móvil 5 fixed + 1 mobile 5 fixes + 1 amovible		5+5 fijos + 1+1 móvil 5+5 fixed + 1+1 mobile 5+5 fixes + 1+1 amovible	5 móvil 5 mobile 5 amovible	5 móvil 5 mobile 5 amovible	6 giratorios 6 rotating 6 tournantes	5+5 móvil 5+5 mobile 5+5 amovible
Temperatura Temperature [30°C] Température	**-15°C / -24°C**			**+2°C / +10°C (40%-60% HR)**			
Condensación Condensation Condenseur	Ventilada / Ventilated / Ventilée						
Evaporación Evaporation Evaporateur	Estática / Static / Statique						
Desescarche Defrost [Kg.] Dégivrage	Manual/ Manual / Manuel			Automático / Automatic / Automatique			
Compresor Compressor [HP] Compresseur	1/2	1/2	1/2 + 1/2	1/4	1/4	1/4	1/4 + 1/4
Potencia Power [W] Puissance	471	511	942	365	365	395	730
Refrigerante Refrigerant Gaz	**R290**						
Opcional Optional Options	Acabado blanco o negro / White or black finish / Finition noir ou blanc Largo / wide / Longeur 700: Largo / wide / Longeur 1320:						

Válido para todo el catálogo / Valid for the entire product guide / Valable pour tout le catalogue:
Fotografías no contractuales / Non contractual pictures / Photos non contractuelles.
Características técnicas y constructivas sujetas a variación sin previo aviso / We reserve the right to change specifications without prior notice / Les caractéristiques techniques et la conception peuvent être sujettes à modifications, sans préavis.

Serie / Series / Série **LO**

+Info: **www.infrico.com**

HELADERÍA / ICE-CREAM / GLACE



LO3500



LO3700

PASTELERÍA / PASTRY / PÂTISSERIE



LO3702



LO7700

Los datos técnicos están sujetos a posibles variaciones que serán actualizadas periódicamente en las fichas técnicas del producto, disponibles en la web /
The technical data are subject to possible variations that will be updated periodically in the technical data sheets of the product, which are available on the website /
Les données techniques peuvent varier et seront actualisées dans les fiches techniques du produit, disponibles sur le site web.

Armario expositor SOFT AIR pastelería (opcional chocolate y bombones) /
Exhibiting cupboard pastry SOFT AIR (chocolates optional) /
Armoire d'exposition pâttiserie SOFT AIR (en option pour le chocolat et les bonbons)

Línea de vitrinas con refrigeración ventilada, con régimen de temperatura -2ºC a +15ºC.
5 Parrillas por puerta regulables en altura de medida 530x450mm, o estantes de cristal sin incremento de precio.
Estantes interiores en rejilla cromada de 530x450mm. (mod. L03905, L03902, L07900).
Estantes giratorios de 460mm de diámetro (Lo3901).
Iluminación interior LED.
Ruedas en todos los modelos.

Line of showcases with ventilated cooling, with temperature range -2°C to +15C.
5 Shelves adjustable in height of measurement 530x450mm, or glass shelves without supplement.
Interior shelves in chrome grille 530x450mm. (mod. L03905, L03902, L07900).
Rotating shelves 460mm diameter (Lo3901).
Interior LED lightning.
Wheels on all models.

Ligne de vitrines à refroidissement ventilée, avec régime de température -2ºC à +15ºC.
5 Étagères réglables en hauteur, 530x450mm, ou étagères en verre sans frais supplémentaires.
Étagères intérieures en grille chromée 530x450mm. (mod. L03905, L03902, L07900).
Étagères rotatives de 460 mm de diamètre (Lo3901).
Éclairage LED intérieur.
Roulettes sur tous les modèles.

MODELO/MODELE/MODÈLE	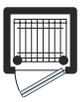 L03905	 L03902	 L03901	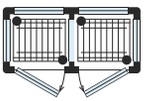 L07900
Precio Price Prix				
Medidas Measures [mm] Mesures	700 650 1900	700 650 1900	700 650 1900	1320 650 1900
Tensión/Frecuencia Electrical data [V/Hz] Tension électrique	220/50			
Material Material Matériel	**Estructura en aluminio anodizado con decoración de serie en Plata.** **Anodised aluminium structure with round forms, and with silver series decorations.** Structure en aluminium anodisé avec décoration en argent de série.			
Capacidad Capacity Capacité	420	420	420	420+420
Caras de cristal Glass sides Faces vitrées	1	4	4	4
Puertas Doors Portes	1	1	1	2
Estantes Shelves Étagères	5	5	6 giratorios 6 rotating 6 tournantes	5+5
Temperatura Temperature [30ºC] Température	**-2°C / +15°C**			
Condensación Condensation Condenseur	Ventilada / Ventilated / Ventilée			
Evaporación Evaporation Evaporateur	Ventilada / Ventilated / Ventilée			
Desescarche Defrost [Kg.] Dégivrage	Automático / Automatic / Automatique			
Compresor Compressor [HP] Compresseur	1/2	1/2	1/2	1/2 + 1/2
Potencia Power [W] Puissance	1014	1044	1074	1044+1044
Refrigerante Refrigerant Gaz	**R290**			
Opcional Optional Options	Opción chocolate y bombones / Chocolate option / Chocolate et bonbons en option Temp: **+15°C / +18°C (40% / 60% HR)**			
	Opción quesos / Cheese option / Option fromages			
	Acabado blanco o negro / White or black finish / Finition noir ou blanc ■ □ Largo / wide / Longeur 700: Largo / wide / Longeur 1320:			

Válido para todo el catálogo / Valid for the entire product guide / Valable pour tout le catalogue:
Fotografías no contractuales / Non contractual pictures / Photos non contractuelles.
Características técnicas y constructivas sujetas a variación sin previo aviso / We reserve the right to change specifications without prior notice / Les caractéristiques techniques et la conception peuvent être sujettes à modifications, sans préavis.

Serie / Series / Série **LO SOFT AIR**

+Info: **www.infrico.com**



LO7900



LO3902

Los datos técnicos están sujetos a posibles variaciones que serán actualizadas periódicamente en las fichas técnicas del producto, disponibles en la web /
The technical data are subject to possible variations that will be updated periodically in the technical data sheets of the product, which are available on the website /
Les données techniques peuvent varier et seront actualisées dans les fiches techniques du produit, disponibles sur le site web.

Armario expositor heladería y pastelería (No-Frost) /
Exhibiting cupboard for ice-cream and pastry (No-Frost) /
Armoire d'exposition pour la glace et la pâtisserie (No-Frost)

A DESTACAR

Este sistema de refrigeración permite la inserción en la misma vitrina, tanto productos de pastelería como de heladería, simplemente regulando la temperatura del termostato.
Exposición desde 1 hasta 4 caras en cristal.
Organización interior compuesta de 5 parrillas por puerta, regulables en altura, excepto el Modelo LO 3701VNP con 6 estantes giratorios en cristal.
Estantes interiores en rejilla cromada de 530x450 mm.
Estantes interiores en rejilla cromada de 730x450 mm. (ancho 900).
Estantes giratorios de diámetro 460 mm (Mod. LO3701VNP).
Ruedas en todos los modelos.
Iluminación interior LED.

BENEFITS

This refrigeration system allows insertion in the display of bakery products as well as ice cream, simply regulating the temperature of the thermostat.
Exhibit of 1 to 4 glass sides.
Interior organisation made up of 5 glass shelves by door, able to regulate in height, except Model LO 3701VNP with 6 rotating shelves in glass.
Interior shelves in chrome grill of 530x450 mm.
Interior shelves in chrome grill of 730x450 mm. (width 900).
Rotating shelved with a 460 diameter (Mod. LO3701VNP).
Castors in all of the models.
LED lighting.

Á SOULIGNER

Ce système permet d'utiliser l'armoire, à la fois, pour pâtisserie et glaces, en modifiant simplement la température du thermostat
Quatre faces vitrées.
5 grilles par porte, réglables en hauteur sauf modèle LO3701VNP avec 6 étagères tournantes en verre.
Étagères intérieures chromées de 530x450mm.
Étagères intérieures chromées de 730x450mm. (largueur 900).
Étagères tournantes de 460 mm de diamètre (Mod. LO3701VNP).
Roulettes sur tous les modèles.
Éclairage intérieur LED.

MODELO/MODELE/MODÈLE	LO3500VNP	LO3700VNP	LO3701VNP	LO7703VNP	LO9311VNP	LO9314VNP	LO9324VNP
Precio Price Prix							
Medidas Measures [mm] Mesures	700 650 1900	700 650 1900	700 650 1900	1320 650 1900	900 650 1900	900 650 1900	1720 650 1900
Tensión/Frecuencia Electrical data [V/Hz] Tension électrique	220/50						
Material Material Matériel	**Estructura en aluminio anodizado con decoración de serie en Plata.** **Anodised aluminium structure with round forms, and with silver series decorations.** Structure en aluminium anodisé avec décoration en argent de série.						
Capacidad Capacity Capacité	420	420	420	420+420	600	600	600+600
Caras de cristal Glass sides Faces vitrées	1	4	4	4	1	4	4
Puertas Doors Portes	1	1	1	2	1	1	2
Estantes Shelves Étagères	5	5	6 giratorios 6 rotating 6 tournantes	5+5	5	5	5+5
Temperatura Temperature [30°C] Température	**+5°C / -20°C**						
Condensación Condensation Condenseur	Ventilada / Ventilated / Ventilée						
Evaporación Evaporation Evaporateur	Ventilada / Ventilated / Ventilée						
Desescarche Defrost [Kg.] Dégivrage	Automático / Automatic / Automatique						
Compresor Compressor [HP] Compresseur	1	1	1	1+1	1	1	1+1
Potencia Power [W] Puissance	912	952	982	1824	865	905	1730
Refrigerante Refrigerant Gaz	**R290**						
Opcional Optional Options	Acabado blanco o negro / White or black finish / Finition noir ou blanc Largo / wide / Longeur 700: Largo / wide / Longeur 1320:				Acabado blanco o negro / White or black finish / Finition noir ou blanc Largo / wide / Longeur 900: Largo / wide / Longeur 1720:		

Válido para todo el catálogo / Valid for the entire product guide / Valable pour tout le catalogue:
Fotografías no contractuales / Non contractual pictures / Photos non contractuelles.
Características técnicas y constructivas sujetas a variación sin previo aviso / We reserve the right to change specifications without prior notice / Les caractéristiques techniques et la conception peuvent être sujettes à modifications, sans préavis.

Serie / Series / Série **LO (No-Frost)**

+Info: **www.infrico.com**



LO 7703 VNP



LO 3500 VNP



LO9324VNP



LO9311VNP

Los datos técnicos están sujetos a posibles variaciones que serán actualizadas periódicamente en las fichas técnicas del producto, disponibles en la web /
The technical data are subject to possible variations that will be updated periodically in the technical data sheets of the product, which are available on the website /
Les données techniques peuvent varier et seront actualisées dans les fiches techniques du produit, disponibles sur le site web.

Armario expositor para heladería /
Exhibiting cupboard for ice-cream /
Armoire d'exposition pour la glace

A DESTACAR

Sistema NO-FOG antiempañamiento en la puerta.
Iluminación con doble tira de LED con luz continua, mejora la visibilidad del producto expuesto.
Estantes no regulables en altura, con 4 niveles en el modelo (S) y 5 niveles en el modelo (L).
Disponible en 4 caras de cristal con terminación de serie en SILVER QUARTZ.

BENEFITS

NO-FOG anti-glare system on the door.
Double LED strip lighting with continuous light, improves the visibility of the exposed product.
Shelves not adjustable in height, with 4 levels in the model (S) and 5 levels in the model (L).
Available in 4 sides of glass with standard decoration in SILVER QUARTZ.

Á SOULIGNER

Système NO-FOG dans les portes (Glaces et No-Frost).
Étagères non réglables en hauteur, 4 niveaux en modèle (S) et 5 niveaux en modèle (L).
Thermostat SOFT TOUCH avec écran graphique de 2.8'' avec clavier tactile intéractif.
Roulettes sur tous les modèles.
Quatre faces vitrées.
Finition standard SILVER QUARTZ.






MODELO/MODELE/MODÈLE	LO6114S	LO6114L	LO8114S	LO8114L
Precio Price Prix				
Medidas Measures [mm] Mesures	650 650 1500	650 650 1900	850 650 1500	850 650 1900
Tensión/Frecuencia Electrical data [V/Hz] Tension électrique	220/50			
Material Material Matériel	**Triple cristal sin perfilería de aluminio, cristal exterior e interior bajo emisivo.** Triple glass without aluminum profiles, exterior glass and low emissive interior. Triple vitrage avec verres à faible émissivité.			
Capacidad Capacity Capacité	300	450	450	600
Caras de cristal Glass sides Faces vitrées	4	4	4	4
Puertas Doors Portes	1	1	1	1
Estantes Shelves Étagères	4 fijos 4 fixed 4 fixes	5 fijos 5 fixed 5 fixes	4 fijos 4 fixed 4 fixes	5 fijos 5 fixed 5 fixes
Temperatura Temperature [30°C] Température	**-15°C / -24°C**			
Condensación Condensation Condenseur	Ventilada / Ventilated / Ventilée			
Evaporación Evaporation Evaporateur	Estática / Static / Statique			
Desescarche Defrost [Kg.] Dégivrage	Manual/ Manual / Manuel			
Potencia Power [W] Puissance	501	719	632	829
Refrigerante Refrigerant Gaz	**R290**			
Opcional Optional Options	Acabado blanco o negro / White or black finish / Finition noir ou blanc Mod. L650mm x H1500mm: Mod. L850mm x H1500mm: Mod. L650mm x H1900mm: Mod. L850mm x H1900mm: Modelos con 1,2,3 caras de cristal. Barra iluminación LED adicional Módulo para canalizar Models 1,2,3 faces of glass. Aditional LED strip Modular model Modèles avec 1,2,3 faces vitrées. Éclairage LED supplémentaire. Module canalisable.			

Válido para todo el catálogo / Valid for the entire product guide / Valable pour tout le catalogue:
Fotografías no contractuales / Non contractual pictures / Photos non contractuelles.
Características técnicas y constructivas sujetas a variación sin previo aviso / We reserve the right to change specifications without prior notice / Les caractéristiques techniques et la conception peuvent être sujettes à modifications, sans préavis.

Serie / Series / Série **VITRA**

+Info: **www.infrico.com**



(850mm longitud, altura 1900mm)
(850mm width, height 1900mm)
(850mm longeur, hauteur 1900mm)

Standard
(Silver quartz)

LO8114L



(650mm longitud, altura 1500mm)
(650mm width, height 1500mm)
(650mm longeur, hauteur 1500mm)

Standard
(Silver quartz)

LO6114S



Blanco perla
White pearl
Blanc perle



Negro opal
Black opal
Noir opal

Termostato
Soft touch
Thermostat



Los datos técnicos están sujetos a posibles variaciones que serán actualizadas periódicamente en las fichas técnicas del producto, disponibles en la web /
The technical data are subject to possible variations that will be updated periodically in the technical data sheets of the product, which are available on the website /
Les données techniques peuvent varier et seront actualisées dans les fiches techniques du produit, disponibles sur le site web.

Armario expositor para pastelería /
Exhibiting cupboard for pastry /
Armoire d'exposition pour pâtisserie

A DESTACAR

Iluminación con doble tira de LED con luz continua, mejora la visibilidad del producto expuesto.
Estantes de cristal regulables en altura de medida 510x450mm (mod. 650mm), y de medida 710x450mm (mod. 850mm).
3 niveles en el modelo S y 5 niveles en el modelo L. Modelo LO6215S con 4 estantes de cristal giratorios.
Modelo LO6215L con 6 estantes de cristal giratorios, diámetro del estante 460mm.
Disponible en 4 caras de cristal con terminación de serie en SILVER QUARTZ.

BENEFITS

Double LED strip lighting with continuous light, improves the visibility of the exposed product.
Glass shelves adjustable in height of measurement 510x450mm (mod. 650mm), and of measurement 710x450mm (mod. 850mm).
3 levels in model S and 5 levels in model L.
Model LO6215S with 4 rotating glass shelves.
Model LO6215L with 6 rotating glass shelves, shelf diameter 460mm.
Available in 4 sides of glass with standard decoration in SILVER QUARTZ.

Á SOULIGNER

Étagères non réglables en hauteur, 4 niveaux en modèle (S) et 5 niveaux en modèle (L).
Étagères réglables en hauteur, 510x450mm (mod. 650), et 710x450 (mod. 850).
3 niveaux (mod. S), et 5 niveaux (mod. L).
Mod. LO6215S avec 4 étagères tournantes en verre, et mod. LO6215L avec 6 étagères tournantes en verre, 460mm ∅
Quatre faces vitrées et finition standard SILVER QUARTZ.

MODELO/MODELE/MODÈLE	LO6214S	LO6214L	LO6215S	LO6215L	LO8214S	LO8214L
Precio Price Prix						
Medidas Measures [mm] Mesures	650 650 1500	650 650 1900	650 650 1500	650 650 1900	850 650 1500	850 650 1900
Tensión/Frecuencia Electrical data [V/Hz] Tension électrique	220/50					
Material Material Matériel	**Triple cristal sin perfilería de aluminio, cristal exterior e interior bajo emisivo.** Triple glass without aluminum profiles, exterior glass and low emissive interior. Triple vitrage avec verres à faible émissivité.					
Capacidad Capacity Capacité	300	450	300	450	450	600
Caras de cristal Glass sides Faces vitrées	4	4	4	4	4	4
Puertas Doors Portes	1	1	1	1	1	1
Estantes Shelves Étagères	3	5	4 giratorios 4 rotating 4 tournantes	6 giratorios 6 rotating 6 tournantes	3	5
Temperatura Temperature [30°C] Température	**+2°C / +10°C**					
Condensación Condensation Condenseur	Ventilada / Ventilated / Ventilée					
Evaporación Evaporation Evaporateur	Estática / Static / Statique					
Desescarche Defrost [Kg.] Dégivrage	Automático / Automatic / Automatique					
Potencia Power [W] Puissance	365	975	395	1005	365	975
Refrigerante Refrigerant Gaz	**R290**					
Opcional Optional Options	Acabado blanco o negro / White or black finish / Finition noir ou blanc Mod. L650mm x H1500mm: Mod. L650mm x H1900mm: Mod. L850mm x H1500mm: Mod. L850mm x H1900mm:					

Válido para todo el catálogo / Valid for the entire product guide / Valable pour tout le catalogue:
Fotografías no contractuales / Non contractual pictures / Photos non contractuelles.
Características técnicas y constructivas sujetas a variación sin previo aviso / We reserve the right to change specifications without prior notice / Les caractéristiques techniques et la conception peuvent être sujettes à modifications, sans préavis.

Serie / Series / Série **VITRA**

+Info: **www.infrico.com**

(650mm longitud, altura 1500mm)
(650mm width, height 1500mm)
(650mm longeur, hauteur 1500mm)



L06215S



(650mm longitud, altura 1900mm)
(650mm width, height 1900mm)
(650mm longeur, hauteur 1900mm)

L06214L

Los datos técnicos están sujetos a posibles variaciones que serán actualizadas periódicamente en las fichas técnicas del producto, disponibles en la web /
The technical data are subject to possible variations that will be updated periodically in the technical data sheets of the product, which are available on the website /
Les données techniques peuvent varier et seront actualisées dans les fiches techniques du produit, disponibles sur le site web.

Armario expositor SOFT AIR pastelería (opcional chocolate y bombones) /
Exhibiting cupboard pastry SOFT AIR (chocolates optional) /
Armoire d'exposition pâttiserie SOFT AIR (en option pour le chocolat et les bonbons)

A DESTACAR

Línea de vitrinas con refrigeración ventilada, con régimen de temperatura -2ºC a +15ºC.
Estantes de cristal regulables en altura de medida 510x450mm, modelos de longitud 650mm y de medida 710x450mm, modelos de longitud 850mm, 3 niveles en el modelo "S" y 5 niveles en el modelo "L".
Disponible en 4 caras de cristal con terminación de serie en SILVER QUARTZ.
Iluminación interior LED.

BENEFITS

Line of showcases with ventilated cooling, with temperature range -2ºC to +15C.
Glass shelves adjustable in height of measurement 510x450mm, models of length 650mm and of measurement 710x450mm, models of length 850mm, 3 levels in model "S" and 5 levels in model "L".
Available in 4 sides of glass with standard decoration in SILVER QUARTZ.
Interior LED lightning.

Á SOULIGNER

Ligne de vitrines à refroidissement ventilée, avec régime de température+15ºC à +18ºC.
Étagères réglables en hauteur, 510x450mm (mod. largeur 650), et 710x450 (mod. largeur 850).
3 niveaux (mod. S), et 5 niveaux (mod. L).
Quatre faces vitrées et finition standard SILVER QUARTZ.
Éclairage LED intérieur.

MODELO/MODELE/MODÈLE	 LO6414S	 LO6414L	 LO8414S	 LO8414L
Precio Price Prix				
Medidas Measures [mm] Mesures	650 650 1500	650 650 1900	850 650 1500	850 650 1900
Tensión/Frecuencia Electrical data [V/Hz] Tension électrique	220-240/50			
Material Material Matériel	**Triple cristal sin perfilería de aluminio, cristal exterior e interior bajo emisivo.** Triple glass without aluminum profiles, exterior glass and low emissive interior. Triple vitrage avec deux verres à faible émissivité.			
Capacidad Capacity Capacité	300	450	450	600
Caras de cristal Glass sides Faces vitrées	4	4	4	4
Puertas Doors Portes	1	1	1	1
Estantes Shelves Étagères	3	5	3	5
Temperatura Temperature [30ºC] Température	**-2ºC / +15ºC**			
Condensación Condensation Condenseur	Ventilada / Ventilated / Ventilée			
Evaporación Evaporation Evaporateur	Ventilada / Ventilated / Ventilée SOFT AIR			
Desescarche Defrost [Kg.] Dégivrage	Automático / Automatic / Automatique			
Potencia Power [W] Puissance	922	922	997	997
Refrigerante Refrigerant Gaz	**R290**			
Opcional Optional Options	Opción chocolate y bombones / Chocolate option / Chocolate et bonbons en option Temp: **+15ºC / +18ºC (40% / 60% HR)**			
	Opción quesos / Cheese option / Option fromages			
	Acabado blanco o negro / White or black finish / Finition noir ou blanc ■ Mod. L650mm x H1500mm: Mod. L850mm x H1500mm: □ Mod. L650mm x H1900mm: Mod. L850mm x H1900mm:			

Válido para todo el catálogo / Valid for the entire product guide / Valable pour tout le catalogue:
Fotografías no contractuales / Non contractual pictures / Photos non contractuelles.
Características técnicas y constructivas sujetas a variación sin previo aviso / We reserve the right to change specifications without prior notice / Les caractéristiques techniques et la conception peuvent être sujettes à modifications, sans préavis.

Serie / Series / Série **VITRA SOFT AIR**

+Info: **www.infrico.com**

(650mm longitud, altura 1900mm)

(650mm width, height 1900mm)

(650mm longeur, hauteur 1900mm)



LO6414L



(850mm longitud, altura 1500mm)

(850mm width, height 1500mm)

(850mm longeur, hauteur 1500mm)

LO8414L

Los datos técnicos están sujetos a posibles variaciones que serán actualizadas periódicamente en las fichas técnicas del producto, disponibles en la web /
The technical data are subject to possible variations that will be updated periodically in the technical data sheets of the product, which are available on the website /
Les données techniques peuvent varier et seront actualisées dans les fiches techniques du produit, disponibles sur le site web.

Armario expositor para heladería-pastelería NO-FROST /
Exhibiting cupboard for ice-cream and pastry NO-FROST /
Armoire d'exposition pour la glace et la pâtisserie NO-FROST

A DESTACAR

Fabricado en triple cristal sin perfilería de aluminio, cristal exterior e interior bajo emisivo.
Sistema NO-FOG antiempañamiento en la puerta.
Iluminación con doble tira de LED con luz continua, mejora la visibilidad del producto expuesto.
Estantes de cristal regulables en altura de medida 510x450mm (mod. 650mm), y de medida 710x450mm (mod. 850mm).
3 niveles en el modelo S y 5 niveles en el modelo L.
Modelo L06315S con 4 estantes de cristal giratorios.
Modelo L06315L con 6 estantes de cristal giratorios, diámetro del estante 460mm.
Disponible en 4 caras de cristal con terminación de serie en SILVER QUARTZ.

BENEFITS

Made of triple glass without aluminum profiles, exterior glass and low emissive interior.
NO-FOG anti-glare system on the door.
Double LED strip lighting with continuous light, improves the visibility of the exposed product.
Glass shelves adjustable in height of measurement 510x450mm (mod. 650mm), and of measurement 710x450mm (mod. 850mm).
3 levels in model S and 5 levels in model L.
Model L06315S with 4 rotating glass shelves.
Model L06315L with 6 rotating glass shelves, shelf diameter 460mm.
Available in 4 sides of glass with standard decoration in SILVER QUARTZ.

Á SOULIGNER

Fabriquée en triple vitrage avec deux verres à faible émissivité.
Système NO-FOG dans les portes.
Étagères non réglables en hauteur, 4 niveaux en modèle (S) et 5 niveaux en modèle (L).
Étagères réglables en hauteur, 510x450mm (mod. 650), et 710x450 (mod. 850).
3 niveaux (mod. S), et 5 niveaux (mod. L).
Mod. L06315S avec 4 étagères tournantes en verre, et mod. L06315L avec 6 étagères tournantes en verre, 460mm ∅
Quatre faces vitrées et finition standard SILVER QUARTZ.

MODELO/MODELE/MODÈLE	L06314S	L06314L	L06315S	L06315L	L08314S	L08314L
Precio Price Prix						
Medidas Measures [mm] Mesures	650 650 1500	650 650 1900	650 650 1500	650 650 1900	850 650 1500	850 650 1900
Tensión/Frecuencia Electrical data [V/Hz] Tension électrique	220/50					
Material Material Matériel	**Triple cristal sin perfilería de aluminio, cristal exterior e interior bajo emisivo.** Triple glass without aluminum profiles, exterior glass and low emissive interior. Triple vitrage avec deux verres à faible émissivité.					
Capacidad Capacity Capacité	300	450	300	450	450	600
Caras de cristal Glass sides Faces vitrées	4	4	4	4	4	4
Puertas Doors Portes	1	1	1	1	1	1
Estantes Shelves Étagères	3	5	4 giratorios 4 rotating 4 tournantes	6 giratorios 6 rotating 6 tournantes	3	5
Temperatura Temperature [30°C] Température	**+5°C / -20°C**					
Condensación Condensation Condenseur	Ventilada / Ventilated / Ventilée					
Evaporación Evaporation Evaporateur	Ventilada / Ventilated / Ventilée					
Desescarche Defrost [Kg.] Dégivrage	Automático / Automatic / Automatique					
Potencia Power [W] Puissance	833	997	863	1027	991	1415
Refrigerante Refrigerant Gaz	**R290**					
Opcional Optional Options	Acabado blanco o negro / White or black finish / Finition noir ou blanc Mod. L650mm x H1500mm: Mod. L650mm x H1900mm: Mod. L850mm x H1500mm: Mod. L850mm x H1900mm:					

Válido para todo el catálogo / Valid for the entire product guide / Valable pour tout le catalogue:
Fotografías no contractuales / Non contractual pictures / Photos non contractuelles.
Características técnicas y constructivas sujetas a variación sin previo aviso / We reserve the right to change specifications without prior notice / Les caractéristiques techniques et la conception peuvent être sujettes à modifications, sans préavis.

Serie / Series / Série **VITRA NO-FROST**

+Info: **www.infrico.com**

(650mm longitud, altura 1900mm)
(650mm width, height 1900mm)
(650mm longeur, hauteur 1900mm)

Negro/Black/Noir
Opcional
Optional
Option



LO6314L



(650mm longitud, altura 1900mm)
(650mm width, height 1900mm)
(650mm longeur, hauteur 1900mm)

LO6314L

Los datos técnicos están sujetos a posibles variaciones que serán actualizadas periódicamente en las fichas técnicas del producto, disponibles en la web /
The technical data are subject to possible variations that will be updated periodically in the technical data sheets of the product, which are available on the website /
Les données techniques peuvent varier et seront actualisées dans les fiches techniques du produit, disponibles sur le site web.

Murales calientes /
Hot display cabinet /
Murale d'exposition chaude

A DESTACAR

Tecnología de doble recuperación y circulación del aire caliente para un correcto mantenimiento de los producto envasados.
Sistema de cortina de aire caliente en el frontal así como en cada balda que dispone de una regulación y ventilación del aire caliente .
Costados laterales panorámicos con efecto espejo.
Tope de fijación del cristal frontal templado en cada estante para evitar la caída del producto.
Facilidad de desplazamiento al disponer de 4 ruedas, dos con freno.
Termostato digital regulable entre 20ºC a 90ºC para el mantenimiento del producto a temperatura reglamentaria de 63ºC al corazón del producto. Norma HACCP.
Iluminación mediante tubo led en la parte posterior a ambos lados.

HDC60L: 5 Niveles de exposición en INOX [4 estantes + cuba) no regulables en altura e inclinación con superficie de exposición 580x480mm.

HDC100S: 3 Niveles de exposición en INOX (2 estantes + cuba) no regulables en altura e inclinación con superficie de exposición 980x480mm.

HDC100L: 5 Niveles de exposición en INOX [4 estantes + cuba) no regulables en altura e inclinación con superficie de exposición 980x480mm.

BENEFITS

Double recovery technology and hot air circulation for a correct maintenance of the packaged products.
Hot air curtain system on the front, as well as on each shelf, with hot air regulation and ventilation.
Panoramic side panels with mirror effect.
Tempered front glass fixing stop on each shelf to prevent the product from falling.
Easy to move as it has 4 castors, two with brakes.
Digital thermostat adjustable from 20ºC to 90ºC to maintain the product at the regulatory temperature of 63ºC at the heart of the product. HACCP Standard.
Illumination by LED tube at the back on both sides.

HDC60L: 5 stainless steel display levels (4 shelves + tank) not adjustable in height and inclination with display surface 580x480mm.

HDC100S: 3 stainless steel display levels (2 shelves + tank) not adjustable in height and inclination with display surface 980x480mm.

HDC100L: 5 stainless steel display levels (4 shelves + tank) not adjustable in height and inclination with a 980x480mm display surface.

Á SOULIGNER

Double technologie de récupération et circulation d'air chaud pour un entretien correct des produits emballés.
Système de rideau d'air chaud à l'avant, ainsi que sur chaque étagère, avec régulation et ventilation de l'air chaud.
Panneaux latéraux panoramiques avec effet miroir.
Butée de fixation en verre trempé sur chaque étagère pour empêcher le produit de tomber.
Facile à déplacer car il possède 4 roues, dont deux avec freins.
Thermostat numérique réglable de 20ºC à 90ºC pour maintenir le produit à la température réglementaire de 63ºC au cœur du produit. Norme HACCP.
Illumination par tube LED à l'arrière, sur les deux côtés.

HDC60L : 5 niveaux d'affichage INOX (4 étagères + réservoir) non réglables en hauteur et en inclinaison avec une surface d'affichage de 580x480mm.

HDC100S : 3 niveaux d'affichage INOX (2 étagères + réservoir) non réglables en hauteur et en inclinaison avec surface d'affichage 980x480mm.

HDC100L : 5 niveaux d'affichage INOX (4 étagères + réservoir) non réglables en hauteur et en inclinaison avec surface d'affichage 980x480mm.







MODELO/MODELE/MODÈLE	HDC 60 L	HDC 100 S	HDC 100 L
Precio **Price** Prix			
Medidas Measures (mm) Mesures	604 x 812 x 1973	1005 x 812 x 1529	1005 x 790 x 1970
Temperatura **Temperature** Température	**+63°C**		
Tensión/Frecuencia **Electrical data** Tension électrique	230/1ph/20A	400/3ph/9A	400/3ph/21A
Material **Material** Matériel	**Exterior: acero lacado negro / Interior: acero Inox / Trasera: Inox sin puerta** **Exterior: black lacquered stainless / Interior: stainless steel / Back: stainless steel without door.** Extérieur: acier laqué noir / Intérieur: acier inox / Arrière: acier inox sans porte		
Niveles de exposición **Exposure levels** Niveaux d'exposition	5	3	5
Iluminación **Lighting** Éclairage	Barras laterales en Led / Led sidebars / Barres lateralles Led		
Control temperatura **Temp. control** Contrôle de la températ.	Digital		
Consumo instantáneo **Instant. consumption** Consommation instant.	4,5	6.3	8,3
Consumo medio **Average consumption** Consommation moyenne	2,3	3,1	4,1
Opcional **Optional** Options	Opción 60Hz		

Válido para todo el catálogo / Valid for the entire product guide / Valable pour tout le catalogue:
Fotografías no contractuales / Non contractual pictures / Photos non contractuelles.
Características técnicas y constructivas sujetas a variación sin previo aviso / We reserve the right to change specifications without prior notice / Les caractéristiques techniques et la conception peuvent être sujettes à modifications, sans préavis.

Serie / Series / Série **HDC**

HDC 100 L



HDC 100 S





Doble recuperación y circulación del aire caliente

Double recovery technology and hot air circulation

Double technologie de récupération et circulation d'air chaud

Doble iluminación lateral LED

LED light at the back on both sides

Double éclairage LED à l'arrière, sur les deux côtés



HDC 60 L

Los datos técnicos están sujetos a posibles variaciones que serán actualizadas periódicamente en las fichas técnicas del producto, disponibles en la web /
The technical data are subject to possible variations that will be updated periodically in the technical data sheets of the product, which are available on the website /
Les données techniques peuvent varier et seront actualisées dans les fiches techniques du produit, disponibles sur le site web.

Carros calientes de distribución /
Heated banquet trolleys /
Chariot distributeur maintien au chaud

HT1021









MODELO/MODELE/MODÈLE	HT1021	HT2021	HT4021
Precio **Price** Prix			
Medidas ↔ **Measures** [mm] ↗ Mesures ↕	910 827 1160	910 827 1816	910 1517 1816
Tensión/Frecuencia **Electrical data** [V/Hz] Tension électrique	230V/50-60Hz		
Material **Material** Matériel	Ext: Chapa galvanizada plastificada blanco / Galvanised steel white plastic coated / Tôle galvanisée plastifiée blanc. Int: Cuba interior en aluminio / Aluminium inner tank / Cuve intérieure en aluminium		
Capacidad **Capacity** [L] Capacité	310	550	1300
Nº Guías **Nº Slides** Nº Guides	5 GN2/1	11 GN2/1 22 GN1/1	11+11 GN2/1 22+22 GN1/1
Puerta **Door** Porte	1 puerta ciega abatible 270º apertura 1 hinged blind door, 270º opening 1 porte aveugle, battant 270º		
Temperatura **Temperature** [32ºC] Température	**+50ºC / +80ºC**		
Distancia entre bandejas **Distance between trays** Distance entre bacs	57mm		
Cajón calefactor **Heating drawer** Tiroir chauffant	Extraíble con resistencia y depósito de agua Removable with heating element and water tank Amovible avec élément chauffant et réservoir d'eau		
Vapor **Steam** Vapeur	No		
Control digital **Digital control** Contrôle numérique	Temperatura / Alarmas HACCP Temperature / HACCP Alarms Température / Alarmes HACCP		
Potencia **Power** [W] Puissance	2.000		
Opcional **Optional** Options	Parrillas / Grills / Grilles		

Válido para todo el catálogo / Valid for the entire product guide / Valable pour tout le catalogue:
Fotografías no contractuales / Non contractual pictures / Photos non contractuelles.
Características técnicas y constructivas sujetas a variación sin previo aviso / We reserve the right to change specifications without prior notice / Les caractéristiques techniques et la conception peuvent être sujettes à modifications, sans préavis.

NEW

Serie / Series / Série **HT**

HT2021



HT4021



Los datos técnicos están sujetos a posibles variaciones que serán actualizadas periódicamente en las fichas técnicas del producto, disponibles en la web /
The technical data are subject to possible variations that will be updated periodically in the technical data sheets of the product, which are available on the website /
Les données techniques peuvent varier et seront actualisées dans les fiches techniques du produit, disponibles sur le site web.

Horno microondas profesional /
Professional microwave oven /
Four micro-ondes profesionnel

A DESTACAR

Capacidad útil 34L. Para bandejas GN 2/3 y platos de gran diámetro.
HM1001M: Dispone de dial temporizador electrónico con función AutoReset, manual sin programas. 5 niveles de potencia. Guía de menú para elementos de uso frecuente.
HM1401P / HM1802P: Modelos digitales de membrana táctil. Funcionamiento manual o con programas. 5 niveles de potencia y 3 etapas de cocción. Tiempo de cocción máximo de 60 minutos y 100 programas automáticos. Opción de ingreso de tiempo y botón de cantidad múltiple x2 que permite cocinar diferentes porciones.
HM1001M y **HM1401P** con magnetrón y antena giratoria inferior.
HM1802P con dos magnetrones, dos antenas giratorias inferior y superior. Iluminación de la cámara. Señal acústica de final de ciclo de cocción. Posibilidad de montaje apilado de dos microondas (x2).
Filtro de aire en la parte frontal.

BENEFITS

Useful capacity 34L. GN 2/3 trays or large diameter plates.
HM1001M: 6 minute electronic timer dial with AutoReset function, manual without programs. 5 power levels by turning the dial counterclockwise. Menu guide for frequently used items.
HM1401P / HM1802P: Digital models of touch membrane. Manual operation or with programs. 5 power levels and three cooking stages. Maximum cooking time of 60 minutes and 100 automatic programs. Time entry option and multiple quantity button x2 that allows cooking different portions.
HM1001M / **HM1401P** with a magnetron, with a lower rotating antenna.
HM1802P with two magnetrons, with two lower and upper rotating antennas. Camera lighting. Acoustic signal at the end of the cooking cycle. Possibility of stacking two microwaves (x2). Front air filter.

Á SOULIGNER

Capacité utile 34L. Plateaux GN 2/3 ou des plaques de grand diamètre.
HM1001M: minuterie électronique,6 minutes avec AutoReset, manuel sans programmes. 5 niveaux de puissance. Notice des différents menus pour les éléments les plus fréquemment utilisés.
HM1401P/HM1802P: Mod. numériques à membrane tactile à fonctionnement manuel ou programmable. 5 niveaux de puissance, 3 niveaux de cuisson. Temps de cuisson maximum de 60 minutes et 100 programmes automatiques. Option: saisie du temps et bouton qui multiplie par 2 la quantité permettant de cuire différentes portions.
HM1001M/HM1401P avec magnétron et antenne rotative inférieure.
HM1802P Deux magnétrons, deux antennes rotatives inférieures et supérieures. Eclairage intérieur. Alarme de fin de cycle. Possibilité de superposer 2 micro ondes. Filtre à air frontal.

MODELO/MODELE/MODÈLE	HM1001M	HM1401P	HM1802P
Precio **Price** Prix			
Medidas Measures (mm) Mesures	EXT: 553x488(494)x343 INT: 370x385x230	EXT: 553x488(494)x343 INT: 370x385x230	EXT: 574x528(535)x368 INT: 360x409x225
Tensión/Frecuencia **Electrical data** (V/Hz) Tension électrique	220/50		
Material **Material** Matériel	**Ext/Int: acero inoxidable** **Ext/Int: stainless steel** Ext/Int: acier inoxydable		
Magnetrones **Magnetrons** Magnetrons	1	1	2
Niveles potencia **Power levels** Niveaux de puissance	5	5	5
Etapas de cocción **Cooking stages** Étapes de la cuisson	1	3	3
Tipo de control **Control type** Type de cõntrole	Dial / Dial / Cadran	Membrana Táctil /Tactil membrane / Membrane tactile	
Descongel. por tiempo **Defrosting by time** Dégivrage par le temps	No	Sí/Yes/Oui	
Opción ingreso tiempo **Time input option** Option de saisi des temps	Sí/Yes/Oui		
Máx. tiempo cocción **Max. cooking time** (min) Temps cuisson max.	6	60	
Ajuste porción múltiple **Multiple portion settings** Possibilité plusieurs portions	No	Sí/Yes/Oui x 2	
Ajuste porción múltiple **Multiple portion settings** Possibilité plusieurs portions	Tiempo/Time/Temps	Tiempo-Programas/Time-Programs/Temps-Programmes	
Función cocción express **Express cooking function** Fonction cuisson express	Sí/Yes/Oui		
Potencia **Power** (W) Puissance	1000	1400	1800
Consumo **Consumption** (W) Consommation	1600	1900	2800
Opcional **Optional** Options	-		

Válido para todo el catálogo / Valid for the entire product guide / Valable pour tout le catalogue:
Fotografías no contractuales / Non contractual pictures / Photos non contractuelles.
Características técnicas y constructivas sujetas a variación sin previo aviso / We reserve the right to change specifications without prior notice / Les caractéristiques techniques et de conception peuvent être sujettes à modifications, sans préavis.

Serie / Series / Série **MICROONDAS**

+Info: **www.infrico.com**




HM1001M




HM1401P




HM1802P

Los datos técnicos están sujetos a posibles variaciones que serán actualizadas periódicamente en las fichas técnicas del producto, disponibles en la web /
The technical data are subject to possible variations that will be updated periodically in the technical data sheets of the product, which are available on the website /
Les données techniques peuvent varier et seront actualisées dans les fiches techniques du produit, disponibles sur le site web.

Horno eléctrico para panadería / Electric bakery oven / Fours pour la boulangerie

Serie / Series / Série **HE**

Armario caliente fermentador / Fermentation ovens / Armoire de fermentation

Serie / Series / Série **FERMENTADOR**

A DESTACAR (HE)

Puerta con doble cristal serigrafiado en color gris con tirador y apertura batiente.
Termostato seguridad.
Iluminación interior.

BENEFITS (HE)

Double glass door with grey stamped color and integrated handle.
Security thermostat.
Interior lighting.

Á SOULIGNER (HE)

Porte avec double vitrage sérigraphié en gris avec poignée et ouverture à charnière.
Thermostat de sécurité.
Éclairage intérieur.

A DESTACAR (FERMENTADOR)

Puerta abatible de cristal.
Recipiente disponible para depositar agua y aportar humedad.

BENEFITS (FERMENTADOR)

Self-closing glass door.
Availabel water deposit and humidity kit.

Á SOULIGNER (FERMENTADOR)

Porte battante en verre.
Récipient disponible pour déposer de l'eau et fournir de l'humidité.

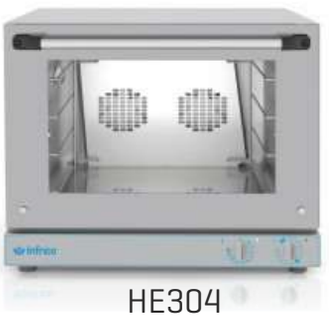

HE304



HE424



F 848

	HORNOS HE			FERMENTADOR
MODELO/MODELE/MODÈLE	**HE304**	**HE424**	**HE424G**	**F848**
Precio Price Prix				
Medidas Measures [mm] Mesures	EXT: 590x675x540 INT: 450x340x345	EXT: 640X720x540 INT: 500x410x345	EXT: 640X720x540 INT: 500x410x345	640 640 975
Tensión/Frecuencia Electrical data [V/Hz] Tension électrique	230V-50-60Hz			
Material Material Matériel	**Ext/Int: acero inoxidable** **Ext/Int: stainless steel** Ext/Int: acier inoxydable			
Temperatura Temperature Temperature	**+50°C / +250°C**			**30°C / +85°C**
Capacidad Capacity Capacité	4 bandejas/trays/bacs 430x340 4GN2/3	4 parrillas/shelves/grilles 480x340 4GN2/3	4 parrillas/shelves/grilles 480x340 4GN2/3	8 trays 480x340
Grill Electrical Grill Grill	-	-	Serie/Series/Série	-
Kit bandejas GN GN Trays kit Kit bacs GN	Serie/Series/Série			-
Espacio entre bandejas Shelves distance Espace entre les grilles	80 mm			-
Temporizador Timer Minuterie	0-120 min. Modo continuo / Continuous mode / Mode continu Alarma fin de ciclo / Cycle alarm / Alarme pour fin de cycle			-
Motor Engine Moteur	2			-
Potencia Power [W] Puissance	3100W	3100W	3100W	700
Opcional Optional Options	**Apertura puerta lateral /** Door side opening / Ouverture porte latérale **Consultar/To consult/Consulter** **Humidificador /** Humidity kit / Humidificateur **Soporte horno HE424 (8 guías) /** Hold up over HE424 (8 slides) / Support four HE424 (8 glissières)			-

Válido para todo el catálogo / Valid for the entire product guide / Valable pour tout le catalogue:
Fotografías no contractuales / Non contractual pictures / Photos non contractuelles.
Características técnicas y constructivas sujetas a variación sin previo aviso / We reserve the right to change specifications without prior notice / Les caractéristiques techniques et la conception peuvent être sujettes à modifications, sans préavis.

Horno eléctrico para panadería 600x400 /Electric bakery oven 600x400/Fours pour la boulangerie 600x400

Serie / Series / Série **HE 600x400**

Armario caliente fermentador / Fermentation ovens / Armoire de fermentation

Serie / Series / Série **FERMENTADOR**

A DESTACAR (HE 600x400)

Puerta con doble cristal serigrafiado en color gris con tirador y apertura batiente. Termostato seguridad. Iluminación interior. Micro de puerta (en modelos HE604/604PLUS/HE604PLUSG).

BENEFITS (HE 600x400)

Double glass door with grey stamped color and integrated handle. Security thermostat. Interior lighting. Micro Switch on the door (modeles HE604/HE604PLUS/ HE604PLUSG).

Á SOULIGNER (HE 600x400)

Porte avec double vitrage sérigraphié en gris avec poignée et ouverture à charnière. Thermostat de sécurité. Éclairage intérieur. Microrupteur sur la porte (modèles HE604/HE604PLUS/HE604PLUSG).

A DESTACAR (FERMENTADOR)

Puerta abatible de cristal.
Recipiente disponible para depositar agua y aportar humedad.

BENEFITS (FERMENTADOR)

Self-closing glass door.
Availabel water deposit and humidity kit.

Á SOULIGNER (FERMENTADOR)

Porte battante en verre. Récipient disponible pour déposer de l'eau et fournir de l'humidité.



HE604



HE604PLUS



F 860

HORNOS HE 600x400 | **FERMENTADOR**

MODELO/MODELE/MODÈLE	HE603	HE604	HE604PLUS	HE604PLUSG	F860
Precio Price Prix					
Medidas Measures [mm] Mesures	EXT: 760x800x465 INT: 620x450x270	EXT: 760x800x545 INT: 620x450x350	EXT: 760x800x545 INT: 620x450x350	EXT: 760x800x545 INT: 620x450x350	820 700 975
Tensión/Frecuencia Electrical data [V/Hz] Tension électrique	230V-50-60Hz	400/230V-50-60Hz			230V-50-60Hz
Material Material Matériel	**Ext/Int: acero inoxidable** **Ext/Int: stainless steel** Ext/Int: acier inoxydable				
Temperatura Temperature Temperature	**+50°C / +250°C**				**30°C / +85°C**
Capacidad Capacity Capacité	3 parrillas/shelves/grilles (600x400)	4 parrillas/shelves/grilles (600x400) 4GN 1/1	4 parrillas/shelves/grilles (600x400) 4GN 1/1	4 parrillas/shelves/grilles (600x400) 4GN 1/1	8 trays 600x400
Grill Electrical Grill Grill	-	-	-	Serie/Series/Série	-
Kit bandejas GN GN Trays kit Kit bacs GN	-	Serie/Series/Série			-
Espacio entre bandejas Shelves distance Espace entre les grilles	80 mm				-
Temporizador Timer Minuterie	0-120 min. Modo continuo / Continuous mode / Mode continu Alarma fin de ciclo / Cycle alarm / Alarme pour fin de cycle				-
Motor Engine Moteur	1		2		-
Potencia Power [W] Puissance	3900W	5700W	6300W	6300W	1400
Opcional Optional Options	**Apertura puerta lateral /** Door side opening / Ouverture porte latérale **Consultar/To consult/Consulter** **Humidificador /** Humidity kit / Humidificateur **Soporte horno HE603/604/604PLUS /** Hold up over HE603/604/604PLUS / Support four HE603/604/604PLUS				-

Los datos técnicos están sujetos a posibles variaciones que serán actualizadas periódicamente en las fichas técnicas del producto, disponibles en la web /
The technical data are subject to possible variations that will be updated periodically in the technical data sheets of the product, which are available on the website /
Les données techniques peuvent varier et seront actualisées dans les fiches techniques du produit, disponibles sur le site web.

Envasadora al vacío de aspiración externa /
External aspiration vacuum packaging machine /
Machine sous vide à aspiration extérieure.

A DESTACAR

Bomba auto-lubricante.
Panel de mandos digital con tres programas establecidos, proceso de embasado automático controlado electrónicamente.
Tiempo de vacío regulable, establecido a 15 y 30 segundos con posibilidad de regularlo manualmente.
Tiempo de soldadura ajustable de 1 a 7 segundos.
Vac stop permite parar en cualquier momento una fase del proceso pasando a la siguiente.
Funciona con bolsas gofradas.

BENEFITS

Self-lubricating pump.
3 programs set, automatic vacuum process controled.
Removable vacuum time, set from 15 to 30 seconds with manual remove possibility.
Vac stop allow stop the machice in time phase of the processes.
Embossed bags.

Á SOULIGNER

Pompe auto lubrifiante.
Commande digitale avec 3 programmes.
Contrôle sous vide automatique, réglé à 15 et 30 secondes avec possibilité de réglage manuel.
Temps de soudure réglable de 1 à 7 secondes.
Vac stop permet d'arrêter à tout moment une phase du processus en passant à la suivante.
Il fonctionne avec des sacs gaufrés.

VACE30





VACE40

Panel de mandos digital
Digital control
Tableau de bord digital

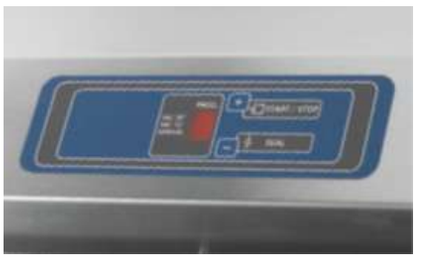

MODELO/MODELE/MODÈLE	VACE30	VACE40
Precio Price Prix		
Medidas Measures (mm) Mesures	385x254x125	485x254x125
Tensión/Frecuencia Electrical data (V/Hz) Tension électrique	220-230/50-60Hz	
Material Material Matériel	**Ext/Int: acero inoxidable AISI 304** **Ext/Int: stainless steel AISI 304** Ext/Int: acier inoxydable AISI 304	
Capacidad bomba **Bomb capacity** Pompe à vide	20	40
Longitud soldadura **Welding wide** Barre de soudure	300	400
Bolsa **Bag** Sac	Gofrada / Embossed / Gaufré	
Potencia Power (W) Puissance	270	450
Opcional **Optional** Options	-	

Válido para todo el catálogo / Valid for the entire product guide / Valable pour tout le catalogue:
Fotografías no contractuales / Non contractual pictures / Photos non contractuelles.
Características técnicas y constructivas sujetas a variación sin previo aviso / We reserve the right to change specifications without prior notice / Les caractéristiques techniques et la conception peuvent être sujettes à modifications, sans préavis.

Máquina termoselladora /
Thermosealer machine /
Machines thermo-soudeuses

Serie / Series / Série **TSB**

A DESTACAR

Sellado y corte simultaneo del film.
Sistema de frenado de retroceso del film, facilitando la colocación de las barquetas.
Modelo TSB150 incluye dos moldes:
- 1 molde para una barqueta 192x137 mm.
- 1 molde para dos barquetas 96x137 mm.

Modelo TSB 290 incluye dos moldes:
- 1 molde para una barqueta 1/2 GN (320x265 mm).
- 1 molde para dos barquetas 1/4 GN (265x162 mm).

El molde para dos barquetas esta provisto de una guía central para facilitar el corte del film.
Se suministra con bobina de film de de 300 metros de longitud y 150 mm de ancho (TSB150).
TSB290 no incluye bobina.
Profundidad máxima de la barqueta 100 mm.

BENEFITS

Cutting anda welding simultaneds.
Stopping system of filme regression helping the positioning.
Model TSB150 includes:
- 1 mold for 1 tank 192x137 mm.
- 1 mold for 2 tanks 96x137 mm.

Model TSB150 includes:
- 1 mold for 1 tank 1/2 GN (192x137 mm).
- 1 mold for 2 tanks 1/4 GN (265x162 mm).

The mold provide with a centred guide to help culting the film.
Provided with Roll 300 m long and 150 mm width (TSB150).
TSB290 without roll.
Maximum depth 100 mm.

Á SOULIGNER

Soudure et découpes simultanées.
Système de frein et retour du film.
Modèle TSB150 comprend:
- 1 Moule de dimensions de 192x137 mm.
- 1 Moule de dimensions de 96x 137 mm.

Modèle TSB290 comprend:
- 1 Moule pour barquettes 1/2 GN (320x265 mm).
- 1 Moule pour barquettes 1/4 GN (265x162 mm)

Le moule pour deux barquettes est équipé d'une glissière centrale pour faciliter la découpe du film.
Il est livré sur une bobine de film de 300 mètres de long et 150 mm de large (TSB150).
Le TSB290 n'a de bobine.
Profondeur maximale de la barquette: 100mm.



Bobina de film y dos moldes de serie

Film roll and two standard moulds

Bobine de film et deux moules de série

TSB150





TSB290

MODELO/MODELE/MODÈLE	TSB150	TSB290
Precio **Price** Prix		
Medidas **Measures** [mm] Mesures	230x500x180	380x650x180
Tensión/Frecuencia **Electrical data** [V/Hz] Tension électrique	220-230/50-60Hz	
Material **Material** Matériel	**Ext/Int: acero inoxidable AISI 304** **Ext/Int: stainless steel AISI 304** Ext/Int: acier inoxydable AISI 304	
Ancho bobina **Roll width** Largeur bobine	150	200
Potencia **Power** [W] Puissance	400	1400
Opcional **Optional** Options	(TSB 150) Bobina de longitud 150 m y acho 150 mm Provide with Roll 150 m long and 150 mm Bobine de longueur 150 mm et largeur 150 mm.	(TSB 290) Bobina de longitud 200 m y ancho 280 mm Roll 200 m of lenght and 280 mm Bobine de longueur 200 mm et largeur 280 mm.

Los datos técnicos están sujetos a posibles variaciones que serán actualizadas periódicamente en las fichas técnicas del producto, disponibles en la web /
The technical data are subject to possible variations that will be updated periodically in the technical data sheets of the product, which are available on the website /
Les données techniques peuvent varier et seront actualisées dans les fiches techniques du produit, disponibles sur le site web.

Envasadora al vacío (Tiempo) /
Vacuum packaging machine (Time) /
Machine sous vide (Temps)

A DESTACAR

Vacuometro (excepto Mod. VACT6A). Regulación tiempo de vacío. Regulación tiempo de soldadura. Entrada de atmósfera progresiva. Stop Vacío. Indicador luminoso del proceso activo. Modelos de sobremesa Bomba DVP de alto rendimiento. Modelos de píe Bomba Busch.

BENEFITS

Vacuum meter (except Mod. VACT6A). Vacuum guige time control. Sealing time control. Progresive atmosphere entry. Stop vacuum. Lighting alarm of active process. DVP pump high performence. BUSCH pump in the stand models.

Á SOULIGNER

Vacuomètre (sauf mod. VACT6A). Réglage temps sous vide. Réglage temps de soudure. Entrée d'atmosphère progressive. Arrêt sous vide. Indicateur lumineux du processus actif. Modèles à poser Pompe DVP haute performance. Modèles sur pieds avec pompe Busch.





VACT 6A



VACT 8A



VACT 12A / VACT 20A

Cuba embutida
Stamped pan
Cuve emboutie



Tapa metracrilato transparente con bisagras en acero inox
Transparent methacrylate lid with stainless steel hinges.
Couvercle transparent en méthacrylate avec charnières en inox



	MODELOS SOBREMESA / DESLTOP MODELS / MODÈLES À POSER						MOD. DE PIE / FLOOR MOD. / MOD. SUR PIED		
Posición barra soldadura Sealing bar position Position barre de soudure									
MODELO/MODELE/MODÈLE	**VACT6A**	**VACT8A**	**VACT12A**	**VACT20A**	**VACT20B**	**VACT20BB**	**VACT40AB**	**VACT63AB**	**VACT100AB**
Precio Price Prix									
Medidas EXT. Measures INT. Mesures	340x480x325 280x355x90	410x455x360 350x350x120	480x560x440 450x420x180	480x560x440 450x420x180	610x575x440 550x470x180	610x575x440 550x470x180	800x575x1040 680x470x200	800x575x1040 680x470x200	1000x705x1040 880x600x200
Tensión/Frecuencia Electrical data (V/Hz) Tension électrique	220-230/50-60						400/50-60		
Material Material Matériel	**Ext/Int: acero inoxidable AISI 304 / Tapa metacrilato** **Ext/Int: stainless steel AISI 304 / Methacrylate lid** Ext/Int: acier inoxydable AISI 304 / Couvercle méthacrylate								
Capacidad bomba Bomb capacity Pompe à vide	6m³DVP	8m³DVP	12m³DVP	20m³DVP	20m³DVP	20m³DVP	40m³BUSCH	63m³BUSCH	100m³BUSCH
Longitud soldadura Welding wide Barre de soudure	270	340	410	410	450	450	580+450	580+450	780+580
Nº Barras soldadura N. welding bars Nº barres de soudure	1					2			
Potencia Power (W) Puissance	260	350	540	750	750	750	1120	1500	2250
Opcional Optional Options	-								

Válido para todo el catálogo / Valid for the entire product guide / Valable pour tout le catalogue:
Fotografías no contractuales / Non contractual pictures / Photos non contractuelles.
Características técnicas y constructivas sujetas a variación sin previo aviso / We reserve the right to change specifications without prior notice / Les caractéristiques techniques et la conception peuvent être sujettes à modifications, sans préavis.

Envasadora al vacío (Sensor) / Vacuum packaging machine (Sensor) / Machine sous vide (Capteur)

Serie / Series / Série **VACS**

A DESTACAR

50 programas. Regulación porcentual de vacío. Tiempo extra de vacío. Entrada gas inerte regulable porcentualmente. Tiempo de soldadura. Entrada de atmósfera progresiva. Programa especial para el sistema Gastro vac en los modelos de Sobremesa con Bomba DVP. Stop Vacío. Auto-calibración. Bomba Busch de alto rendimiento en modelos con pre-bomba. Entrada Gas inerte de serie. Auto-clean oil, sistema de autolimpieza del aceite de la bomba.

BENEFITS

50 programes. Vacuum porcentage control. dditional extra vacuum time. Gas entry porcentage control. Sealing time control. Special gastro vac programe in with DVP pump. Stop vacuum. High performace BUSH pump in model with pump pre-install. Inert gas standard. Pre-Install gastro vac system for external countriners vacuum. Self-calibration for a perfect vacuum, providing atmo-sphere presion.

Á SOULIGNER

50 programmes. Réglage partiel du sous vide. Temps extra du sous vide. Temps de soudure. Entrée d'atmosphère progressive. Programme spécial pour le système gastro-vac. Arrêt sous vide avec DVP. Auto-calibrage. Pompe Busch haute performance sur les modèles pré-installé. Système gastro vac pré-installé faire le vide extérieur dans des récipients Gastronorm pour les modèles à poser. Huile auto-nettoyante, système auto-nettoyant pour huile de pompe.



Barra solsdadura sin conexiones con doble soldadura

Welding bar without connections and double welding

Barre de soudure sans connexion (double barres)

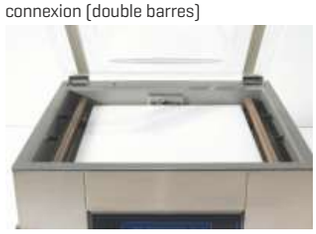



VACS 8A



VACS 20BB



VACS 63AB

Vacuum by BUSCH

	MODELOS SOBREMESA / DESLTOP MODELS / MODÈLES À POSER					MOD. DE PIE / FLOOR MOD. / MOD. SUR PIED		
Posición barra soldadura Sealing bar position Position barre de soudure								
MODELO/MODELE/MODÈLE	**VACS8A**	**VACS10A**	**VACS20A**	**VACS20B**	**VACS20BB**	**VACS40AB**	**VACS63AB**	**VACS100AB**
Precio Price Prix								
Medidas EXT. Measures Mesures INT.	410x455x360 350x350x120	480x560x440 450x420x180	480x560x440 450x420x180	610x575x440 550x470x180	610x575x440 550x470x180	800x575x1040 680x470x200	800x575x1040 680x470x200	1000x705x1040 880x600x200
Tensión/Frecuencia Electrical data [V/Hz] Tension électrique	220-230/50-60					400/50-60		
Material Material Matériel	**Ext/Int: acero inoxidable AISI 304 / Tapa metacrilato** Ext/Int: stainless steel AISI 304 / Methacrylate lid Ext/Int: acier inoxydable AISI 304 / Couvercle méthacrylate							
Capacidad bomba Bomb capacity Pompe à vide	8m³ DVP	10m³ DVP	20m³ DVP	20m³ DVP	20m³ DVP	40m³BUSCH	63m³BUSCH	100m³BUSCH
Longitud soldadura Welding wide Barre de soudure	340	410	410	450	450	580+450	580+450	780+580
Nº Barras soldadura N. welding bars Nº barres de soudure	1				2			
Potencia Power [W] Puissance	440	540	750	750	750	1120	1500	2250
Opcional Optional Options	Gastro VAC							

Los datos técnicos están sujetos a posibles variaciones que serán actualizadas periódicamente en las fichas técnicas del producto, disponibles en la web / The technical data are subject to possible variations that will be updated periodically in the technical data sheets of the product, which are available on the website / Les données techniques peuvent varier et seront actualisées dans les fiches techniques du produit, disponibles sur le site web.

A DESTACAR

PV:
Encendido con piezo eléctrico. Quemador en forma de herradura con doble salida de llama, logrando una temperatura uniforme en toda la placa. Orificio dispuesto en la placa con cajón recogedor de grasas integrado en el frontal. Válvulas de gas con dos intensidades de calor, máximo y mínimo. Toma de gas por el lateral izquierdo o derecho. Pies regulables en altura.

NS/NC:
Encendido tren de chispas a batería. Quemador en forma de herradura con doble salida de llama, logrando una temperatura uniforme en toda la placa. Orificio dispuesto en la placa con cajón recogedor de grasas integrado en el frontal. Válvulas de gas con dos intensidades de calor, máximo y mínimo (serie NS) y válvula de gas termostática con regulación de 100ºC a 300ºC. (serie Cromo duro). Entrada de gas por la parte trasera derecha, liberando los laterales de conexiones externas.Pies regulables en altura.

BENEFITS

PV:
Electric piezo ignition. Burner with double exit flame, obtaining an uniform temperature for controlled cooking. Gas valves with two intensities of heat, maximum and minimum. Gas connection at left or right hand side. Adjustable legs. Hole in the plate with integrated grease trap drawer on the front.

NS/NC:
Ignition by sparks to battery. Burner with double exit flame, obtaining an uniform temperature for controlled cooking. Intergrated fat collection drawer in the front. Gas valves with two intensities of heat, maximum and minimum (serie NS) and thermostatic gas valves with regultation from 100ºC to 300ºC (serie Chromo duro). Gas connection at the back. Adjustable feet.

Á SOULIGNER

PV:
Allumage électrique. Brûleur en forme de fer à cheval avec double sortie de flamme, pour obtenir une température uniforme sur toute la plaque. Tiroir récupérateur de graisses installé en partie frontale. Valves de gaz avec deux intensités de chaleur, maximum et minimum. Entrée de gaz sur le côté gauche ou droit. Pieds réglables en hauteur.

NS/NC:
Allumage par étincelles. Brûleur en forme de fer à cheval avec double sortie de flamme, pour obtenir une température uniforme sur toute la plaque. Tiroir récupérateur de graisses installé en partie frontale. Valves de gaz avec deux intensités de chaleur, maximum et minimum (série NS) et valve de gaz thermostatique réglable de 100° à 300°C (série chrome dur). Entrée du gaz à l'arrière droit laissant libre deux côtés externes pour les connexions. Pieds réglables en hauteur.



PG 75 PV



PG 60 NS



PG 80 NC

MODELO/MODELE/MODÈLE	PG45PV	PG60PV	PG75PV	PG90PV	PG60NS	PG80NS	PG100NS	PG60NC	PG80NC	PG100NC
Precio Price Prix										
Medidas EXT. ↔ Measures ↗ Mesures **INT.** ↕	460 435 190	610 435 190	760 435 190	910 435 190	600 440 180	800 440 180	1000 440 180	600 440 180	800 440 180	1000 440 180
Material Material Matériel	**Placa acero pavonado 6mm, negro** Treated stainles steel plate 6 mm, black Chrome plate 15 mm, welded splashback				**Placa acero laminado 15mm, peto perimetral inox** Laminated steel plate 15 mm, welded splashback Chrome plate 15 mm, welded splashback			**Placa en cromo duro 15mm, peto perimetral inox** Chrome plate 15 mm, welded splashback Chrome plate 15 mm, welded splashback		
Kcal/h	3526	7052	7482	10922	7052	10578	12814	7052	10578	12814
Nº quemadores Nº of burners Nº brûleurs	1	2	2	3	2	3	3	2	3	3
Nº válvulas Nº of valves Nº valves	1	2	2	3	2	3	3	2	3	3
Superficie útil Usable area Surface utile	440x390	590x390	740x390	890x390	595x430	795x430	995x430	595x430	795x430	995x430
Potencia (W) Power Puissance	4100	8200	8700	12700	8200	12300	14900	8200	12300	14900
Opcional Optional Options	-									

Válido para todo el catálogo / Valid for the entire product guide / Valable pour tout le catalogue:
Fotografías no contractuales / Non contractual pictures / Photos non contractuelles.
Características técnicas y constructivas sujetas a variación sin previo aviso / We reserve the right to change specifications without prior notice / Les caractéristiques techniques et la conception peuvent être sujettes à modifications, sans préavis.

Plancha eléctrica /
Electrical griddles /
Plancha électrique

Serie / Series / Série **PE**

A DESTACAR

Resistencias blindadas de acero inoxidable.
Orificio dispuesto en la placa con cajón recogedor de grasas integrado en el frontal.
Termostatos con conmutador incorporado con variación de temperatura entre 50ºC y 300ºC.
Pies regulables en altura.

BENEFITS

Heater elements plated in stainless steel.
Intergrated fat collection drawer in the front.
Thermostat with variation of tempearture from 50ºC to 300ºC.
Adjustable feet.

Á SOULIGNER

Résistances blindées en acier inoxydable.
Tiroir récupérateur de graisses installé en partie frontale.
Thermostats avec commutateur incorporé qui permet une variation entre 50° et 300°C.
Pieds réglables en hauteur.



PE 60 NS



PE 60 PV



PE 80 NC

MODELO/MODELE/MODÈLE	PE60PV	PE75PV	PE60NS	PE80NS	PE60NC	PE80NC
Precio Price Prix						
Medidas EXT. ↔ Measures ↙↗ Mesures INT. ↕	610 435 190	760 435 190	600 435 180	800 435 180	600 435 180	800 435 180
Material Material Matériel	**Placa acero pavonado 6mm, negro** Treated stainles steel plate 6 mm, black Chrome plate 15 mm, welded splashback		**Placa acero laminado 15mm, peto perimetral inox** Laminated steel plate 15 mm, welded splashback Chrome plate 15 mm, welded splashback		**Placa en cromo duro 15mm, peto perimetral inox** Chrome plate 15 mm, welded splashback Chrome plate 15 mm, welded splashback	
Nº quemadores Nº of burners Nº brûleurs	2	2	2	3	2	3
Nº válvulas Nº of valves Nº valves	2	2	2	3	2	3
Superficie útil Usable area Surface utile	590x390	740x390	595x430	795x430	595x430	795x430
Potencia [W] Power Puissance	4000	4000	4000	5300	4000	5300
Opcional Optional Options	-					

Los datos técnicos están sujetos a posibles variaciones que serán actualizadas periódicamente en las fichas técnicas del producto, disponibles en la web /
The technical data are subject to possible variations that will be updated periodically in the technical data sheets of the product, which are available on the website /
Les données techniques peuvent varier et seront actualisées dans les fiches techniques du produit, disponibles sur le site web.

Grill eléctrico /
Electrical grill /
Grille panini électrique

A DESTACAR

Todas las placas superiores son acanaladas, excepto los modelos "TL" que son lisas.
Termostato independiente regulable hasta 250°C.
Termostato de seguridad.
Señalizador luminoso, que se apaga cuando la placa ha alcanzado la temperatura deseada.
Recogedor grasas frontal.

BENEFITS

All superior plates are grooved, except the models "TL" who are smooth.
Adjustable thermostat at 250°C.
Safety thermostat.
Pilot light which turns off when reaching the desired temperature.
Frontal greases collector.

Á SOULIGNER

Toutes les plaques supérieures sont rainurées, sauf les modèles "TL" qui sont lisses.
Thermostat indépendant réglable jusqu'à 250°C.
Thermostat de sécurité.
Signal lumineux, qui s'éteint quand la plaque a atteint la température souhaitée.
Tiroir récupérateur de graisses en position frontale.





GR 42



GR 82

MODELO/MODELE/MODÈLE	GR 42	GR 41 L	GR 41 LTL	GR61	GR61L	GR61LTL	GR82	GR82L	GR82LTL	GRM2
Precio Price Prix										
Medidas Measures (mm) Mesures	400 430 240	400 430 240	400 430 240	510 430 240	510 430 240	510 430 240	690 430 240	690 430 240	690 430 240	690 430 240
Tensión/Frecuencia Power supply (V/Hz) Tension/Fréquence	230/50-60									
Superf. placa inferior Surface low plate Surface plaque inférieur	255 x 245			365 x 245			550 x 245			
Temperatura Temperature (°C) Température	**+30°C / +250°C**									
Material Material Matériel	**Estructura en acero inoxidable / Placas acanaladas o lisas de hierro fundido** **Stainless steel body / Flat or grooved iron plates** Structure en acier inoxydable / Plaques rainurées ou lisses en fonte									
Potencia Power (W) Puissance	1800	1800	1800	3000	3000	3000	3600	3600	3600	3600
Opcional Optional Options	-									

Válido para todo el catálogo / Valid for the entire product guide / Valable pour tout le catalogue:
Fotografías no contractuales / Non contractual pictures / Photos non contractuelles.
Características técnicas y constructivas sujetas a variación sin previo aviso / We reserve the right to change specifications without prior notice / Les caractéristiques techniques et la conception peuvent être sujettes à modifications, sans préavis.

Freidora eléctrica /
Electrical fryer /
Friteuse électrique

Serie / Series / Série **FR**

A DESTACAR

Resistencias blindadas de acero inoxidable.
Cabezal desmontable para facilitar la limpieza de la cuba.
En los modelos con grifo, cubeta con fondo inclinado para su perfecto vaciado.
Grifo de media pulgada de paso total.
Termostato regulable hasta 195°C.
Termostato de seguridad en todos los modelos.

BENEFITS

Heater covered by stainless steel.
Lift out control panel for easy cleaning.
Models with tap are equiped with slanting tank for easy empty.
Tap 1/2".
Adjustable thermostat at 195°C.
Safety thermostat in all models.

Á SOULIGNER

Résistances blindées en acier inoxydable.
Tête détachable pour un nettoyage facile du réservoir.
Pour les modèles avec robinet, cuve à fond incliné pour une vidange parfaite.
Robinet d'un demi pouce de passage total.
Thermostat réglable jusqu'à 195 ° C.
Thermostat de sécurité sur tous les modèles.


FR 1010L G


FR 66L


FR 6L


FR 8L G

MODELO/MODELE/MODÈLE	FR 6L	FR 66L	FR 8L G	FR 88L G	FR 10L G	FR 1010L G	FR 10L GT	FR 1010L GT
Precio Price Prix								
Medidas Measures [mm] Mesures	260 355 320	520 355 320	260 395 315	520 395 315	260 445 315	520 445 315	260 445 315	520 445 315
Tensión/Frecuencia Power supply [V/Hz] Tension/Fréquence	230/50						400+N/50	
Material Material Matériel	**Estructura en acero inoxidable** **Stainless steel body** Structure en acier inoxydable							
Capacidad (Aceite) Capacity (Oil) Capacité (Huile)	6	6+6	8	8+8	10	10+10	10	10+10
Grifo Tap Robinet	No / No / Non		Sí / Yes / Oui					
Cesta Basket Panier	210x210x100	210x210x100	220x240x100	220x240x100	220x280x100	220x280x100	220x280x100	220x280x100
Nº cestas Nº baskets Nº paniers	1	2	1	2	1	2	1	2
Potencia Power [W] Puissance	3000	3000x2	3500	3500x2	4500	4500x2	6000	6000x2

Los datos técnicos están sujetos a posibles variaciones que serán actualizadas periódicamente en las fichas técnicas del producto, disponibles en la web /
The technical data are subject to possible variations that will be updated periodically in the technical data sheets of the product, which are available on the website /
Les données techniques peuvent varier et seront actualisées dans les fiches techniques du produit, disponibles sur le site web.

Salamandra /
Salamander /
Salamandre

A DESTACAR

Las salamandras completan con eficacia y en poco espacio el equipamiento de cualquier cocina, desde el snack bar hasta la restauración colectiva, tanto con menús de carne como de pescado.
Resultan indispensables en locales pequeños que sirven tapas o pinchos, como bares con almuerzos ligeros, mesas calientes, comida rápida y bocaterías, así como en las cocinas de los chefs más exigentes, que cuidan cada detalle de sus platos y preparados.

BENEFITS

Salamanders are an efficient and space-saving addition to any kitchen, from snack bars to catering establishments, for both meat and fish menus.
They are indispensable in small establishments serving tapas or pinchos, such as light lunch bars, hot tables, fast food and snack bars, as well as in the kitchens of the most demanding chefs, who take care of every detail of their dishes and preparations.

Á SOULIGNER

Les salamandres complètent de manière efficace et peu encombrante toutes les cuisines, des snack-bars aux établissements de restauration, pour les menus de viande et de poisson.
Elles sont indispensables dans les petits locaux servant des tapas ou des pinchos, tels que les bars à repas légers, les tables chaudes, les fast-foods et les snack-bars, ainsi que dans les cuisines des chefs les plus exigeants, qui soignent chaque détail de leurs plats et de leurs préparations.



**Gratinar verduras, patatas y hortalizas.
Ultimar platos al horno como lasañas, canelones y
pasteles salados...
Mantener calientes platos listos para servir.**



Gratinate vegetables, potatoes and vegetables.
Finishing baked dishes such as lasagne, cannelloni and
savoury pies...
Keeping ready-to-serve dishes warm.



Gratiner des légumes, des pommes de terre.
Finir des plats au four tels que lasagnes, cannellonis,
flans, quiches...
Maintenir à température des plats prêts à servir à table.



**Gratinar pescados, moluscos y crustáceos.
Asar a la parrilla o acabar de hacer carnes: hamburguesas, bistecs, salchichas y milanesas...
Caramelizar y ultimar postres.**



Gratinating fish, molluscs and crustaceans.
Grilling or finishing meats:
hamburgers, steaks, sausages and breaded meats...
Caramelising and finishing desserts.



Gratiner le poisson, les mollusques, les crustacés.
Griller ou finir la viande: hamburger, steaks, würstel, côtelettes...
Caraméliser et finir les desserts.



BASIC





CLÁSICA /
CLASSIC /
CLASIQUE

MODELO/MODELE/MODÈLE	SE 40 BM	SE 60 BM	SE 60 BT	SE 40 M	SE 60 M	SE 60 T	SE 80 T
	BASIC			CLÁSICA / CLASSIC / CLASIQUE			
Precio Price Prix							
Medidas Measures [mm] Mesures	400 450 500	600 450 500	600 450 500	400 548 500	600 548 500	600 548 500	800 548 500
Tensión/Frecuencia Power supply [V/Hz] Tension/Fréquence	220-240/50-60HZ	220-240/50-60HZ	400 2N/50-60HZ	220-240/ 50-60HZ	220-240/ 50-60HZ	380-415 3N / 50-60HZ	400 3N / 50-60HZ
Potencia Power [KW] Puissance	2	4	4	2	4	4	6

Válido para todo el catálogo / Valid for the entire product guide / Valable pour tout le catalogue:
Fotografías no contractuales / Non contractual pictures / Photos non contractuelles.
Características técnicas y constructivas sujetas a variación sin previo aviso / We reserve the right to change specifications without prior notice / Les caractéristiques techniques et la conception peuvent être sujettes à modifications, sans préavis.

Serie / Series / Série **SALAMANDRA**

+Info: **www.infrico.com**



ULTRA-RÁPIDA / ULTRARAPID / ULTRA-RAPIDE

Resistencias infrarrojas.
20" para alcanzar la temperatura máxima, 5" estando en funcionamiento.
Excelente uniformidad de cocción.
2 zonas de cocción independientes (mod. 60), y seleccionables completas o individuales.

Infrared heaters.
20" to reach maximum temperature, 5" in operation.
Excellent cooking uniformity.
2 independent cooking zones (mod. 60), selectable full or individual.

Résistances à infrarouges.
20" pour atteindre la température maximale à partir de la mise en marche, 5" en cours de fonctionnement.
Parfaite uniformité de cuisson.
2 zones de cuisson indépendantes (mod. 60), sélectionnables comme complètes ou individuelles.



NEW

ULTRA-RÁPIDA CONTACT / ULTRARAPID CONTACT / ULTRA-RAPIDE CONTACT



Función de contacto: barra de detección de placa.
Contact function: plate detection bar.
Fonction de contact : barre de détection des plaques.



GAS / GAS / GAZ



	ULTRA-RÁPIDA / ULTRARAPID / ULTRA-RAPIDE			NEW ULTRA-RÁPIDA CONTACT / ULTRARAPID CONTACT / ULTRA-RAPIDE CONTACT			GAS / GAS / GAZ
MODELO/MODELE/MODÈLE	SEUF 40 M	SEUF 60 M	SEUF 60 T	SEUF 40 M	SEUF 60 M	SEUF 60 T	SG 4
Precio Price Prix							
Medidas Measures [mm] Mesures	400 548 500	600 548 500	600 548 500	400 548 500	600 548 500	600 548 500	750 400 460
Tensión/Frecuencia Power supply [V/Hz] Tension/Fréquence	220-240/50-60HZ		380-415 3N / 50-60HZ	220-240/50-60HZ		380-415 3N / 50-60HZ	
Potencia Power [KW] Puissance	2	4	4	2	4	4	7.4

Los datos técnicos están sujetos a posibles variaciones que serán actualizadas periódicamente en las fichas técnicas del producto, disponibles en la web /
The technical data are subject to possible variations that will be updated periodically in the technical data sheets of the product, which are available on the website /
Les données techniques peuvent varier et seront actualisées dans les fiches techniques du produit, disponibles sur le site web.

Tostador de túnel eléctrico /
Electric tunnel toaster /
Toaster à tunnel électrique

A DESTACAR

Modelo TTH3000, apto para tostar, gratinar o calentar.
Modelo TTV2400 y TTV4000, apto para tostar.
Resistencias blindadas.
Selector cuatro posiciones.
Regulador velocidad cinta.
Cajón recogemigas.

BENEFITS

Model TTH3000 for toasting, browning and heating.
Model TTV2400 and TTV4000 for toasting.
Recovered heater elements on model.
Selector four positions.
Adjustable speed of the band.
Crumbs drawer.

Á SOULIGNER

Modèle TTH3000, adapté pour griller, gratiner ou réchauffer.
Modèle TTV2400 et TTV4000, adapté pour gratiner.
Résistances blindées.
Sélecteur quatre positions.
Régulateur vitesse de tapis.
Tiroir ramasse-miettes.



TTV4000



TTV2400



TTH3000

MODELO/MODELE/MODÈLE	TTV2400	TTH3000	TTV4000
Precio Price Prix			
Medidas Measures [mm] Mesures	480 510 410	750 420 250	570 620 400
Tensión/Frecuencia Power supply [V/Hz] Tension/Fréquence	230/50-60		400/ 230/50-60
Material Material Matériel	**Estructura en acero inoxidable** Stainless steel body Structure en acier inoxydable		
Nº resistencias Nº heater elements Nº brûleurs	2	2	2
Ancho de cinta Wide of band Largueur du tapis	260	200	360
Altura entrada alimentos Height of opening Hauteur entrée des aliments	70	70	70
Potencia Power [W] Puissance	1400+1400	1500+1500	2000+2000
Opcional Optional Options	-		

Válido para todo el catálogo / Valid for the entire product guide / Valable pour tout le catalogue:
Fotografías no contractuales / Non contractual pictures / Photos non contractuelles.
Características técnicas y constructivas sujetas a variación sin previo aviso / We reserve the right to change specifications without prior notice / Les caractéristiques techniques et la conception peuvent être sujettes à modifications, sans préavis.

Tostador eléctrico /
Electrical toaster /
Toaster électrique

Serie / Series / Série **T**

A DESTACAR

E:
Temporizador regulable 15 minutos, en los modelos T6ECT y T12ECT.
Los modelos sin temporizador T6EST y T12EST, cuentan con interruptores independientes para cada nivel de resistencias.
Dos resistencias por planta, protegidas por tubo de cuarzo de material atóxico.
Cajón recogemigas.
T6/T12:
Temporizador regulable 15 minutos.
Interruptores independientes para cada nivel de resistencias.
Tres resistencias por planta, protegidas por tubo de cuarzo de material atóxico.
Cajón recogemigas.

BENEFITS

E:
Adjustable time setting up to 15 minutes, the model T6ECT y T12ECT.
Models without time setting T6EST and T12EST, have independant switches for each heater zone.
Two heater elements for each zone, quarz recovered.
Crumbs drawer.
T6/T12:
Adjustable time setting up to 15 minutes.
Independant switches for each heater zone.
Three heater elements for each zone, quarz recovered.
Crumbs drawer.

Á SOULIGNER

E:
Temporisateur réglable 15 minutes.
Deux résistances par niveau, protégées par un tube en quartz non toxique.
Tiroir ramasse-miettes.
T6/T12:
Les modèles sans temporisateur ont des interrupteurs indépendants pour chaque niveau de résistances.
Deux résistances par niveau, protégées par un tube en quartz non toxique.
Tiroir ramasse-miettes.



T6E CT



T6



T12

MODELO/MODELE/MODÈLE	T6E ST	T12E ST	T6E CT	T12E CT	T6	T12
Precio Price Prix						
Medidas ↔ ↗ ↕ Measures [mm] Mesures	480 260 240	480 260 370	480 260 240	480 260 370	525 305 325	525 305 445
Tensión/Frecuencia Power supply [V/Hz] Tension/Fréquence	230/50				230/50-60	
Material Material Matériel	**Estructura en acero inoxidable** Stainless steel body Structure en acier inoxydable					
Nº resistencias Nº heater elements Nº résistance	4	6	4	6	6	9
Temporizador Timer Temporisateur	No / No / Non		Sí / Yes / Oui			
Nº interruptores Nº switches Nº d'interrupteurs	2	3	0	1	2	3
Potencia Power [W] Puissance	2000	3000	2000	3000	2000	2750
Opcional Optional Options	-					

Los datos técnicos están sujetos a posibles variaciones que serán actualizadas periódicamente en las fichas técnicas del producto, disponibles en la web /
The technical data are subject to possible variations that will be updated periodically in the technical data sheets of the product, which are available on the website /
Les données techniques peuvent varier et seront actualisées dans les fiches techniques du produit, disponibles sur le site web.

Termo de leche /
Milk urns /
Termo de lait

A DESTACAR

Calentador al baño María, ideal para leche, café, consomé, té, etc.
Deposito en acero inox desmontable mediante rosca.
Termostato autorregulable.
Interruptor luminoso puesta en marcha.
Grifo regulable en dos posiciones.

BENEFITS

Bain Marie heating, ideal for milk, coffee, consomme, tea, etc.
Deposit in detachable steel inox by means of spiral.
Self-regulatory thermostat.
Beginning luminous switch.
Adjustable faucet in two positions.

Á SOULIGNER

Mise en temperature par bain-marie, idéal pour lait, café, consommé, thé, etc.
Réservoir en acier inox démontable (système à visses).
Thermostat autoréglable.
Interrupteur lumineux mise en marche.
Robinet réglable dans deux positions.



TL 6



TL 66

MODELO/MODELE/MODÈLE	TL 3	TL 6	TL 66
Precio Price Prix			
Medidas Measures [mm] Mesures	232 232 430	265 265 525	525 265 525
Tensión/Frecuencia Power supply [V/Hz] Tension/Fréquence	220-230/50		
Material Material Matériel	**Int/Ext: acero inoxidable AISI 304** Int/Ext: Stainless steel AISI 304 Int/Ext: acier inoxydable AISI 304		
Capacidad Capacity [L] Capacité	3	6	6+6
Potencia Power [W] Puissance	1000	1500	1500 +1500
Opcional Optional Options	**Sujección tapa para uso como termo de chocolate.** Attachment covers for use like chocolate thermus. Fixation du couvercle pour utilisation comme thermos à chocolat.		

Válido para todo el catálogo / Valid for the entire product guide / Valable pour tout le catalogue:
Fotografías no contractuales / Non contractual pictures / Photos non contractuelles.
Características técnicas y constructivas sujetas a variación sin previo aviso / We reserve the right to change specifications without prior notice / Les caractéristiques techniques et la conception peuvent être sujettes à modifications, sans préavis.

Cortadora de fiambre /
Sharpening slicers /
Trancheuse professionnelle

Serie / Series / Série **CS / CSCEV**

A DESTACAR

Avance del producto por gravedad.
Motor ventilado profesional de transmisión por correa.
Cuchilla rectificada y cromada en cromo duro.
Espesor máximo de corte 14 - 16 mm.
Afilador fijo en la gama "S".
Interruptor marcha-paro con relé, que no permite, en caso de interrupción de la corriente, el funcionamiento de la máquina sin el rearme del mismo (GAMA SCEV).
Fácil limpieza de todos sus componentes.

BENEFITS

Professional ventilated motor.
Tempered grund hard chromium-plate professional blade.
Slizing thickness up to 14 - 16 mm.
Fixed sharpener in range "S".
Start and stop switch with relay to avoid the automatic restarting of the machine in the case of electrical power shortage (RANGE SCEV).
Easy cleaning of all components.

Á SOULIGNER

Avancée du produit par gravité.
Moteur ventilé professionnel avec transmission par courroie.
Lame concave.
Épaisseur maximale de coupe 14 - 17 mm.
Rémouleur fixe dans la gamme "S".
Interrupteur marche-arrêt avec un relais qui ne permet pas, en cas de coupure de courant, le fonctionnement de la machine sans reprogrammation (SCEV).
Nettoyage facile de tous ses composants.



C220 SCEV



C250 S



C300 SCEV



C 350 SCEV

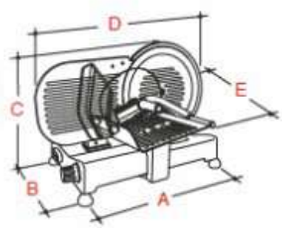

Afilador con doble esmeril.
Sharpener with double emery
Rémouleur avec double émeri.



Modelo SCEV con bloqueo de carro deslizante que permite desmontar la bandeja de alimentos y su cojinete.
Model SCEV with block of sliding carriage which allows to disassemble the food tray and its bearing
Modèle SCEV avec verrouillage du chariot coulissant qui permet de démonter le plateau à aliments et son roulement.



Prensa producto con protección en plexiglas
Food-holder arm with protection in plexiglass
Presse avec protection en plexiglas



MODELO/MODELE/MODÈLE	C 220 S C 220 SCEV	C 250 S C 250 SCEV	C 275 S –	C 300 S C 300 SCEV	– C 350 SCEV
Precio Price Prix					
Dimens. A (mm)	385	385	400	438	487
Dimens. B (mm)	245	245	250	298	355
Dimens. C (mm)	355	365	390	420	515
Dimens. D (mm)	425	475	685	520	685
Dimens. E (mm)	400	410	555	450	555
Tensión/Frecuencia Power supply (V/Hz) Tension/Fréquence	220/50				
Material Material Matériel	**Estructura fundición de aluminio anodizado (C275 S aluminio lacado)** Structure anodized aluminium (C275 S laquered aluminium) Structure aluminium anodisé (C275 S aluminium laqué)				
Diámetro cuchilla Diameter slicer (mm) Diamètre lame	220	250	275	300	350
Potencia Power (W) Puissance	170	190	150	250	400
Capacidad corte (mm ±5) Cutting capacity Épaisseur de tranches	200 125	195 145	225 180	245 195	280 220

Los datos técnicos están sujetos a posibles variaciones que serán actualizadas periódicamente en las fichas técnicas del producto, disponibles en la web /
The technical data are subject to possible variations that will be updated periodically in the technical data sheets of the product, which are available on the website /
Les données techniques peuvent varier et seront actualisées dans les fiches techniques du produit, disponibles sur le site web.

Notas / Notes / Notes

Notas / Notes / Notes

Notas / Notes / Notes

Notas / Notes / Notes

Notas / Notes / Notes

Notas / Notes / Notes

Notas / Notes / Notes